KARYER | HEAT EXCHANGERS

Kuru Soğutucular

Dry Coolers

Trockenkühler

Сухие Охладители

KARYER

www.karyergroup.com

Index

04

BC/BD

Düşey-Yatay Tip Kuru Soğutucular
Vertical-Horizontal Type Drycoolers
Senkrechte Und Waagerechte Trockenkühler
Горизонтальные/Вертикальные Сухие Охладители

116

BE

V Tipi Kuru Soğutucular
V Type Dry Coolers
V-Bauform Trockenkühler
V-Образные Сухие Охладители

129

Teknik Çizimler
Technical Drawings
Technische Zeichnungen
Технические чертежи

BC/BD

Düşey / Yatay Tip Kuru Soğutucular

Uygulama
Çevre havası ile proses suyu soğutulmasında kullanılan ürünlerdir. Kuru soğutucular fabrikalarda, termik santrallerde, kojenerasyon sistemlerinde yaygınca kullanılırlar. Ürünlerin kapasite aralığı 10 ila 1107 kW arasındadır.

Batarya Özellikleri
Kuru soğutucularda ısının yüksek performansla sistemden uzaklaştırılması doğru teknoloji ile imal edilmiş tasarımlarla gerçekleşir. Ürünlerde bakır boru ve alüminyum fin kullanılmaktadır. Lamel aralıkları 2,1 veya 2,5 mm'dir. Çalışma basıncı standart olarak 10barg'dir. İstek halinde 16 barg veya farklı değerlerde yapılabilir.

Gövde
BC tipi dik, BD tipi ise yatay (masa tipi) dizaynı tanımlar. Siparişler bu referanslarla birlikte alınır ve ürün dikey veya yatay çalışma şekline uygun konstrüksiyonda imal edilir. Kabin sacları Ral 9016 elektrostatik toz boyalıdır.

Fan
Emici tip Ø500, Ø630, Ø800 ve Ø910 mm fan alternatifleri mevcuttur. Ayrıca monofaze ve trifaze fan seçenekleri olduğu gibi yıldız ve delta bağlantı haliyle temin edilecek kapasiteler de kataloğumuz mevcuttur. Koruma sınıfı IP54 `dir. Fanlar ERP 2015 uyumludur.

Opsiyonlar*
Ürünler müşterilerimizin özel isteklerine göre aşağıdaki opsiyonlar ile sunulmaktadır.
Gold Epoksi veya Hidrofilik Folyo
Spreyleme Sistemi
EC Fan
16 barg Çalışma Basıncı
Elektrik Panosu

**Opsiyon talepleri için Karyer'den onay alınması gerekmektedir.*

Vertical / Horizontal Type Drycoolers

Application
Dry Coolers are used in cooling of process water with environmental air. These products have very common usage in factories, thermal power plants and cogeneration systems. Product capacities are varying from 10 to 1107kW.

Coil Properties
Dry coolers are designed specifically for highly efficient heat transfer. Products can be provided with 2,1 and 2,5 mm fin spacing. Standard operation pressure is 10 barg. Upon request, 16 barg or different pressures are applicable.

Casework
BC refers to vertical design and BD to horizontal design (air direction down to up). According to customer request, product is manufactured specifically for vertical or horizontal usage. Frames of the cabinets are coated with Ral 9016 electrostatic powder painting.

Fan
There are Ø500, Ø630, Ø800 and Ø910 mm diameters with monophase and threephase fan alternatives. Additionally, Delta or Star connections are available for different product capacity options in the catalogue. Fans are sucking type and protection class is IP54. Fans are compatible with ERP 2015 regulation.

Options*
Unit coolers can be provided with below options;
Gold Epoxy or Hydrophilic Fins
Sprinkle System
EC Fan
16barg Operation Pressure
Electrical Panel
.
**Please contact Karyer for option requests.*

Senkrechte / Waagerechte Trockenkühler

Anwendung
Trockenkühler werden eingesetzt, um das Prozesswasser durch Umgebungsluft zu kühlen. Diese Produkte finden oft in Fabriken, thermischen Kraftwerken und Kogenerationsanlagen Verwendung. Leistungsbereich dieser Produkte ist von 10 bis 1107 kW.

Wärmetauscher-Eigenschaften
Trockenkühler werden speziell für hocheffiziente Wärmeübertragung ausgelegt. Die Produkte werden mit 2,1 und 2,5 mm Lamellenabständen zur Verfügung gestellt. Der Standard-Betriebsdruck beträgt 10 bar. Auf Anfrage sind 16 barg oder unterschiedliche Drücke möglich.

Gehäuse
Die vertikale Ausführung wird mit BC und die horizontale (Luftrichtung von unten nach oben) Ausführung mit BD bezeichnet. Nach Kundenbedarf werden die Produkte mit vertikaler oder horizontaler Ausführung zur Verfügung gestellt. Die Gehäuse der Produkte bestehen aus verzinktem Stahlblech und werden Pulverbeschichtet.

Lüfter
Die Lüfter haben 500, 630, 800 und 910 mm Durchmesser und einphasige und dreiphasige Motor-Alternativen. Zusätzlich sind die Leistungswerte nach Dreieck- oder Sternschaltungen in unserem Katalog zu finden. Die Lüfter sind saugend, mit ERP 2015 regulierbar und haben die Schutzklasse IP54.

Optionen*
Die Trockenkühler können mit folgenden Optionen zur Verfügung gestellt werden:
Gold Epoxy oder hydrophilische Lamellen
Sprinkleranlage
EC Lüfter
16barg Betriebsdruck
Schaltschrank

**Für Option Anfragen kontaktieren Sie bitte Karyer.*

Горизонтальные / Вертикальные Сухие Охладители

Применение
Сухие охладители используются для охлаждения технологической воды при помощи окружающего воздуха. Они имеют широкое применение на заводах, тепловых электростанциях и в когенерационных системах. Мощность сухих охладителей варьируется от 10 до 1107 кВт.

Технические характеристики батарей
Сухие охладители разработаны специально для высокоэффективного теплообмена. Они могут иметь варианты шага ребра 2,1 и 2,5мм. Стандартное рабочее давление – 10 бар изб. По запросу может применяться давление 16 бар изб. или другое.

Корпус
BC обозначает вертикальное исполнение охладителя, а BD - горизонтальное исполнение (направление движения воздуха снизу вверх). По желанию заказчика, охладитель производится специально для вертикального или горизонтального использования. Рамы корпуса покрыты Ral 9016 электростатической порошковой краской.

Вентиляторы
Сухие охладители оснащаются монофазными и трехфазными вентиляторами с диаметрами Ø500, Ø630, Ø800 и Ø910 мм. Кроме того, доступны соединения «Дельта» или «Звезда» для различных вариантов мощностей из каталога. Вентиляторы всасывающего типа с классом защиты IP54. Совместимы с директивой ERP 2015.

Возможные альтернативы*
Охладители могут иметь следующие альтернативы:
Гидрофильное покрытие или покрытие Голд Эпокси
Оросительная система
EC-вентилятор
Рабочее давление 16 бар изб. (barg)
Электрическая панель

**Свяжитесь с Karyer по вопросу возможных альтернатив.*

Kapasite Aralığı | Capacity Range | Leistungsbereich | Диапазон Мощности

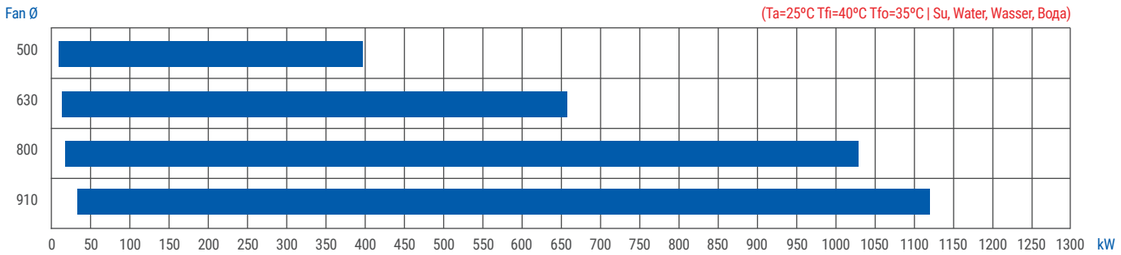

Model Tanımlama | Model Description | Modellbeschreibung | Описание Модели

BC – 2x780HA5-A01

BC	2x	7	80	HA	5	A	01

- BC: Model Kodu / Model Code / Modell Code / Код Модели
- 2x: Fan Sıra Sayısı / Fan Row no. / Reihenanzahl der Lüfter / Количество рядов вентиляторов
- 7: Fan Adedi (1 sıra için) / Number of Fans (for 1 row) / Lüfteranzahl (pro Reihe) / Количество вентиляторов (в 1 ряду)
- 80: Fan Çapı / Fan Diameter / Lüfterdurchmesser / Диаметр вентилятора (mm) 50=Ø500; 63=Ø630; 80=Ø800; 91=Ø910;
- HA: Boyut Bilgisi / Dimensional Data / Dimensionale Daten / Размерные данные
- 5: Lamel Aralığı / Fin Spacing / Lamellenabstand / Шаг ребра (mm) 1=2,10 ; 5=2,50
- A: Jenerasyon Kodu / Generation Code / Generationscode / Код генерации
- 01: Fan Kodu / Fan Data / Lüfterdaten / Данные вентилятора

BC/BD Ø500 2,1mm

HATVE / FIN SPACING / LAMELLENABSTAND / ШАГ РЕБРА	KARYER MODEL	KAPASİTE SU / CAPACITY WATER / LEISTUNG WASSER / МОЩНОСТЬ ВОДА		TOPLAM ALAN / TOTAL SURFACE / GESAMTFLÄCHE / ОБЩАЯ ПЛОЩАДЬ	HAVA TARAFI / AIR SIDE / LUFTSEITE / СТОРОНА ВОЗДУХА	AKIŞKAN TARAFI / FLUID SIDE / MEDIUMSEITE / СТОРОНА ЖИДКОСТИ		ENERJİ / ENERGY / ENERGIE / ЭНЕРГИЯ		SES / SOUND / SCHALLPEGEL / ЗВУК		FAN BİLGİLERİ / FAN DATA / LÜFTERDATEN / ДАННЫЕ ВЕНТИЛЯТОРА						BATARYA BİLGİLERİ / COIL DATA / WÄRMETAUSCHERDATEN / ДАННЫЕ БАТАРЕИ															
		Tortam / Tambient / Umgebungstemp/ Температура окружающей среды =25°C ΔT=15°C Su / Water / Wasser / Вода, Tüyiş su / Tinlet, water / Wassereintrittstemp. / Т воды на входе = 40°C, Tçıkış, su / Toutlet, water / Wasseraustrittstemp. / Т воды на выходе =35°C			HAVA DEBİSİ / AIR FLOW / LUFTMENGE / РАСХОД ВОЗДУХА	AKIŞKAN DEBİSİ / FLUID FLOW / MEDIUMMENGE / РАСХОД ЖИДКОСТИ	AKIŞKAN TARAFI BASINÇ KAYBI / PRESSURE DROP FLUID SIDE / MEDIUMSEITIGER DRUCKVERLUST / ПАДЕНИЕ ДАВЛЕНИЯ СО СТОРОНЫ ЖИДКОСТИ	ENERJİ VERİMLİLİĞİ ORANI / ENERGY EFFICIENCY RATIO / ENERGIEEFFIZIENZRATE / КЛАСС ЭНЕРГОЭФФЕКТИВНОСТИ	ENERJİ VERİMLİLİĞİ SINIFI / ENERGY EFFICIENCY CLASS / ENERGIEEFFIZIENZKLASSE / КОЭФФИЦИЕНТ ЭНЕРГОЭФФЕКТИВНОСТИ	SES BASINÇ SEVİYESİ / SOUND PRESSURE LEVEL / SCHALLDRUCKPEGEL / УРОВЕНЬ ЗВУКОВОГО ДАВЛЕНИЯ	SES SEVİYESİ / SOUND POWER LEVEL / SCHALLEISTUNGSPEGEL / УРОВЕНЬ ЗВУКОВОЙ МОЩНОСТИ	TOPLAM GÜÇ / TOTAL POWER / GESAMTLEISTUNG / ОБЩАЯ МОЩНОСТЬ	TOPLAM AKIM / TOTAL CURRENT / GESAMTSTROMAUFNAHME / ОБЩИЙ ТОК	FAN ADEDİ / NUMBER OF FANS / LÜFTERANZAHL / КОЛИЧЕСТВО ВЕНТИЛЯТОРОВ	FAN ÇAPI / FAN DIAMETER / LÜFTERDURCHMESSER / ДИАМЕТР ВЕНТИЛЯТОРА	MOTOR / MOTOR	KUTUP SAYISI / NUMBER OF POLES / POLANZAHL / КОЛИЧЕСТВО ПОЛЮСОВ	İÇ HACİM / INTERNAL VOLUME / INNENVOLUMENВНУТРЕННИЙ ОБЪЕМ	BAĞLANTILAR / CONNECTIONS / ANSCHLÜSSE / СОЕДИНЕНИЯ		BOYUTLAR / DIMENSIONS / ABMESSUNGEN / ГАБАРИТНЫЕ РАЗМЕРЫ													AĞIRLIK / WEIGHT / GEWICHT / ВЕС
																			GİRİŞ / INLET / EINTRITT / ВХОД	ÇIKIŞ / OUTLET / AUSTRITT / ВЫХОД	A	B	C	E	F	G	H	I	K	L	M	N	
		kW	kcal/h	m²	m³/h	m³/h	kPa			dB(A) 10m	dB	kW	A	PCS	mm	V/Ph/Hz		dm³	"	"	mm												kg
2,1 mm	BC/BD-150BA1-B03	14.6	12554	30.1	7718	2.5	53	20.9	E	48	79	0.7	2.92	1	500	230/1/50	4	2.6	1"	1"	1150	1220	930	900	1050	450	800	880	1400	650	1000	1150	94
	BC/BD-150BB1-B03	18.6	15993	45.1	7291	3.2	39	26.6	E	47	79	0.7	2.97	1	500	230/1/50	4	3.9	1 1/4"	1 1/4"	1150	1220	930	900	1050	450	800	880	1400	650	1000	1150	99
	BC/BD-150BC1-B03	21.7	18659	60.2	6932	3.8	54	31.0	D	47	78	0.7	3.00	1	500	230/1/50	4	5.4	1 1/4"	1 1/4"	1150	1220	930	900	1050	450	800	880	1400	650	1000	1150	103
	BC/BD-150BD1-B03	23.8	20464	75.3	6583	4.1	105	34.0	D	47	78	0.7	3.04	1	500	230/1/50	4	6.8	1 1/4"	1 1/4"	1150	1220	930	900	1050	450	800	880	1400	650	1000	1150	108
	BC/BD-250BA1-B03	29.2	25107	60.3	15436	5.1	39	22.5	E	50	82	1.3	5.84	2	500	230/1/50	4	5.7	1 1/2"	1 1/2"	1950	1220	930	1700	1050	450	800	880	2200	650	1000	1150	153
	BC/BD-250BB1-B03	38.5	33104	90.5	14582	6.7	93	29.6	E	50	82	1.3	5.93	2	500	230/1/50	4	8.5	2"	2"	1950	1220	930	1700	1050	450	800	880	2200	650	1000	1150	162
	BC/BD-250BC1-B03	44.0	37833	120.6	13864	7.6	74	31.4	D	49	81	1.4	6.00	2	500	230/1/50	4	11.1	2"	2"	1950	1220	930	1700	1050	450	800	880	2200	650	1000	1150	171
	BC/BD-250BD1-B03	47.3	40670	150.6	13166	8.2	58	33.8	D	49	81	1.4	6.07	2	500	230/1/50	4	13.7	2"	2"	1950	1220	930	1700	1050	450	800	880	2200	650	1000	1150	179
	BC/BD-350BA1-B03	44.1	37919	90.4	23155	7.7	56	22.1	E	52	84	2.0	8.76	3	500	230/1/50	4	8.3	1 1/2"	1 1/2"	2750	1220	930	2500	1050	450	800	880	3000	650	1000	1150	213
	BC/BD-350BB1-B03	57.7	49613	135.6	21874	10.0	93	28.9	E	52	84	2.0	8.89	3	500	230/1/50	4	12.4	2"	2"	2750	1220	930	2500	1050	450	800	880	3000	650	1000	1150	225
	BC/BD-350BC1-B03	66.0	56749	181.0	20796	11.5	67	33.0	D	51	83	2.0	9.00	3	500	230/1/50	4	17.0	2 1/2"	2 1/2"	2750	1220	930	2500	1050	450	800	880	3000	650	1000	1150	238
	BC/BD-350BD1-B03	70.9	60963	226.1	19749	12.3	53	33.8	D	51	83	2.1	9.10	3	500	230/1/50	4	20.9	2 1/2"	2 1/2"	2750	1220	930	2500	1050	450	800	880	3000	650	1000	1150	251
	BC/BD-450BA1-B03	58.2	50043	120.7	30873	10.1	37	22.4	E	53	85	2.6	11.68	4	500	230/1/50	4	11.3	2"	2"	3550	1220	930	3300	1050	450	800	880	3800	650	1000	1150	272
	BC/BD-450BB1-B03	76.9	66122	181.0	29165	13.4	85	28.5	E	53	85	2.7	11.85	4	500	230/1/50	4	17.0	2 1/2"	2 1/2"	3550	1220	930	3300	1050	450	800	880	3800	650	1000	1150	289
	BC/BD-450BC1-B03	87.9	75580	241.1	27728	15.3	68	32.6	D	52	84	2.7	11.99	4	500	230/1/50	4	22.2	2 1/2"	2 1/2"	3550	1220	930	3300	1050	450	800	880	3800	650	1000	1150	306
	BC/BD-450BD1-B03	94.5	81255	301.6	26332	16.4	52	35.0	D	52	84	2.7	12.13	4	500	230/1/50	4	28.0	2 1/2"	2 1/2"	3550	1220	930	3300	1050	450	800	880	3800	650	1000	1150	323
	BC/BD-550BA1-B03	74.2	63800	150.8	38591	12.9	69	22.5	E	54	86	3.3	14.60	5	500	230/1/50	4	14.1	2"	2"	4350	1220	930	4100	1050	450	800	880	4600	650	1000	1150	331
	BC/BD-550BB1-B03	94.9	81599	226.3	36456	16.5	51	28.8	E	54	86	3.3	14.81	5	500	230/1/50	4	21.2	2 1/2"	2 1/2"	4350	1220	930	4100	1050	450	800	880	4600	650	1000	1150	352
	BC/BD-550BC1-B03	108.6	93379	301.7	34660	18.8	39	31.9	D	53	85	3.4	14.99	5	500	230/1/50	4	28.3	3"	3"	4350	1220	930	4100	1050	450	800	880	4600	650	1000	1150	374
	BC/BD-550BD1-B03	116.8	100429	377.1	32915	20.3	30	34.4	D	53	85	3.4	15.16	5	500	230/1/50	4	35.3	3"	3"	4350	1220	930	4100	1050	450	800	880	4600	650	1000	1150	395
	BC/BD-650BA1-B03	84.4	72570	181.0	46309	14.7	16	21.6	E	55	87	3.9	17.51	6	500	230/1/50	4	17.0	2 1/2"	2 1/2"	5150	1220	930	4900	1050	450	800	880	5400	650	1000	1150	391
	BC/BD-650BB1-B03	115.3	99140	271.5	43747	20.0	83	28.8	E	55	87	4.0	17.77	6	500	230/1/50	4	25.4	3"	3"	5150	1220	930	4900	1050	450	800	880	5400	650	1000	1150	415
	BC/BD-650BC1-B03	131.9	113413	362.0	41592	22.9	65	32.2	D	54	86	4.1	17.99	6	500	230/1/50	4	33.9	3"	3"	5150	1220	930	4900	1050	450	800	880	5400	650	1000	1150	441
	BC/BD-650BD1-B03	141.7	121839	452.5	39499	24.6	51	34.6	D	54	86	4.1	18.20	6	500	230/1/50	4	42.4	3"	3"	5150	1220	930	4900	1050	450	800	880	5400	650	1000	1150	466
	BC/BD-750BA1-B03	100.4	86328	211.2	54028	17.4	25	21.8	E	55	88	4.6	20.43	7	500	230/1/50	4	19.8	2 1/2"	2 1/2"	5950	1220	930	5700	1050	450	800	880	6200	650	1000	1150	450
	BC/BD-750BB1-B03	128.5	110489	316.8	51038	22.3	19	27.3	E	55	87	4.7	20.73	7	500	230/1/50	4	29.7	3"	3"	5950	1220	930	5700	1050	450	800	880	6200	650	1000	1150	480
	BC/BD-750BC1-B03	155.2	133447	422.3	48523	26.9	97	33.0	D	54	87	4.7	20.98	7	500	230/1/50	4	39.6	4"	4"	6050	1220	930	5700	1050	450	800	880	6400	650	1000	1150	508
	BC/BD-750BD1-B03	166.7	143335	527.9	46082	28.9	75	34.7	D	54	87	4.8	21.23	7	500	230/1/50	4	49.5	4"	4"	6050	1220	930	5700	1050	450	800	880	6400	650	1000	1150	537

BC/BD Ø500 2,1mm

HATVE / FIN SPACING / LAMELLENABSTAND / ШАГ РЕБРА	KARYER MODEL	KAPASİTE SU / CAPACITY WATER / LEISTUNG WASSER / МОЩНОСТЬ ВОДА		TOPLAM ALAN / TOTAL SURFACE / GESAMTFLÄCHE / ОБЩАЯ ПЛОЩАДЬ	HAVA TARAFI / AIR SIDE / LUFTSEITE / СТОРОНА ВОЗДУХА	AKIŞKAN TARAFI / FLUID SIDE / MEDIUMSEITE / СТОРОНА ЖИДКОСТИ		ENERJİ / ENERGY / ENERGIE / ЭНЕРГИЯ		SES / SOUND / SCHALLPEGEL / ЗВУК		FAN BİLGİLERİ / FAN DATA / LÜFTERDATEN / ДАННЫЕ ВЕНТИЛЯТОРА						BATARYA BİLGİLERİ / COIL DATA / WÄRMETAUSCHERDATEN / ДАННЫЕ БАТАРЕИ																	
		Tortam / Tambient / Umgebungstemp/ Температура окружающей среды =25°C ΔT=15°C Su / Water / Wasser / Вода, Tqiriş su / Tinlet, water / Wassereintrittstemp. / Т воды на входе = 40°C, Tçıkış, su / Toutlet, water / Wasseraustrittstemp. / Т воды на выходе =35°C			HAVA DEBİSİ / AIR FLOW / LUFTMENGE / РАСХОД ВОЗДУХА	AKIŞKAN DEBİSİ / FLUID FLOW / MEDIUMMENGE / РАСХОД ЖИДКОСТИ	AKIŞKAN TARAFI BASINÇ KAYBI / PRESSURE DROP FLUID SIDE / MEDIUMSEITIGER DRUCKVERLUST / ПАДЕНИЕ ДАВЛЕНИЯ СО СТОРОНЫ ЖИДКОСТИ	ENERJİ VERİMLİLİĞİ ORANI / ENERGY EFFICIENCY RATIO / ENERGIEEFFIZIENZRATE / КЛАСС ЭНЕРГОЭФФЕКТИВНОСТИ	ENERJİ VERİMLİLİĞİ SINIFI / ENERGY EFFICIENCY CLASS / ENERGIEEFFIZIENZKLASSE / КОЭФФИЦИЕНТ ЭНЕРГОЭФФЕКТИВНОСТИ	SES BASINÇ SEVİYESİ / SOUND PRESSURE LEVEL / SCHALLDRUCKPEGEL / УРОВЕНЬ ЗВУКОВОГО ДАВЛЕНИЯ	SES SEVİYESİ / SOUND POWER LEVEL / SCHALLLEISTUNGSPEGEL / УРОВЕНЬ ЗВУКОВОЙ МОЩНОСТИ	TOPLAM GÜÇ / TOTAL POWER / GESAMTLEISTUNG / ОБЩАЯ МОЩНОСТЬ	TOPLAM AKIM / TOTAL CURRENT / GESAMTSTROMAUFNAHME / ОБЩИЙ ТОК	FAN ADEDİ / NUMBER OF FANS / LÜFTERANZAHL/ КОЛИЧЕСТВО ВЕНТИЛЯТОРОВ	FAN ÇAPI / FAN DIAMETER / LÜFTERDURCHMESSER/ ДИАМЕТР ВЕНТИЛЯТОРА	MOTOR / MOTOR	KUTUP SAYISI / NUMBER OF POLES / POLANZAHL / КОЛИЧЕСТВО ПОЛЮСОВ	İÇ HACİM / INTERNAL VOLUME / INNENVOLUMENВНУТРЕННИЙ ОБЪЕМ	BAĞLANTILAR / CONNECTIONS / ANSCHLÜSSE / СОЕДИНЕНИЯ		BOYUTLAR / DIMENSIONS / ABMESSUNGEN / ГАБАРИТНЫЕ РАЗМЕРЫ													AĞIRLIK / WEIGHT / GEWICHT / ВЕС
																			GİRİŞ / INLET / EINTRITT/ ВХОД	ÇIKIŞ / OUTLET / AUSTRITT / ВЫХОД	A	B	C	E	F	G	H	I	K	L	M	N	
		kW	kcal/h	m²	m³/h	m³/h	kPa			dB(A) 10m	dB	kW	A	PCS	mm	V/Ph/Hz		dm³	"		mm													kg
2,1 mm	BC/BD-2x150BA1-B03	29.0	24935	59.3	15375	5.0	48	22.3	E	50	82	1.3	5.85	2	500	230/1/50	4	5.7	1 1/4"	1 1/4"	1150	1220	1710	900	1050	450	800	1660	1400	650	1000	1150	145
	BC/BD-2x150BB1-B03	37.0	31814	88.8	14510	6.4	38	28.5	E	50	82	1.3	5.93	2	500	230/1/50	4	8.3	1 1/2"	1 1/2"	1150	1220	1710	900	1050	450	800	1660	1400	650	1000	1150	153
	BC/BD-2x150BC1-B03	43.1	37059	118.3	13768	7.5	52	30.8	D	49	81	1.4	6.01	2	500	230/1/50	4	10.9	2"	2"	1150	1220	1710	900	1050	450	800	1660	1400	650	1000	1150	162
	BC/BD-2x150BD1-B03	46.8	40241	148.0	13063	8.1	67	33.4	D	49	81	1.4	6.08	2	500	230/1/50	4	13.7	2"	2"	1150	1220	1710	900	1050	450	800	1660	1400	650	1000	1150	171
	BC/BD-2x250BA1-B03	57.8	49699	118.5	30750	10.0	40	22.2	E	53	85	2.6	11.69	4	500	230/1/50	4	11.3	2"	2"	1950	1220	1710	1700	1050	450	800	1660	2200	650	1000	1150	240
	BC/BD-2x250BB1-B03	76.3	65606	177.8	29020	13.2	92	28.3	E	53	85	2.7	11.86	4	500	230/1/50	4	17.0	2 1/2"	2 1/2"	1950	1220	1710	1700	1050	450	800	1660	2200	650	1000	1150	257
	BC/BD-2x250BC1-B03	87.1	74892	236.9	27536	15.1	73	32.3	D	52	84	2.7	12.01	4	500	230/1/50	4	22.2	2 1/2"	2 1/2"	1950	1220	1710	1700	1050	450	800	1660	2200	650	1000	1150	274
	BC/BD-2x250BD1-B03	93.6	80481	296.2	26127	16.3	56	34.7	D	52	84	2.7	12.15	4	500	230/1/50	4	28.0	2 1/2"	2 1/2"	1950	1220	1710	1700	1050	450	800	1660	2200	650	1000	1150	291
	BC/BD-2x350BA1-B03	87.5	75236	177.6	46124	15.2	53	22.4	E	55	87	3.9	17.53	6	500	230/1/50	4	16.6	2 1/2"	2 1/2"	2750	1220	1710	2500	1050	450	800	1660	3000	650	1000	1150	335
	BC/BD-2x350BB1-B03	114.4	98366	266.7	43531	19.9	87	28.6	E	55	87	4.0	17.79	6	500	230/1/50	4	25.4	3"	3"	2750	1220	1710	2500	1050	450	800	1660	3000	650	1000	1150	360
	BC/BD-2x350BC1-B03	130.7	112381	355.6	41303	22.7	68	31.9	D	54	86	4.1	18.01	6	500	230/1/50	4	33.9	3"	3"	2750	1220	1710	2500	1050	450	800	1660	3000	650	1000	1150	385
	BC/BD-2x350BD1-B03	140.4	120722	444.5	39190	24.4	53	34.2	D	54	86	4.1	18.23	6	500	230/1/50	4	42.4	3"	3"	2750	1220	1710	2500	1050	450	800	1660	3000	650	1000	1150	410
	BC/BD-2x450BA1-B03	115.4	99226	237.1	61499	20.0	36	22.2	E	56	88	5.2	23.38	8	500	230/1/50	4	22.6	3"	3"	3550	1220	1710	3300	1050	450	800	1660	3800	650	1000	1150	430
	BC/BD-2x450BB1-B03	152.5	131126	355.6	58041	26.5	86	28.8	E	56	88	5.3	23.72	8	500	230/1/50	4	33.9	3"	3"	3550	1220	1710	3300	1050	450	800	1660	3800	650	1000	1150	463
	BC/BD-2x450BC1-B03	174.2	149784	474.0	55071	30.2	69	32.3	D	55	87	5.4	24.02	8	500	230/1/50	4	45.0	3"	3"	3550	1220	1710	3300	1050	450	800	1660	3800	650	1000	1150	497
	BC/BD-2x450BD1-B03	187.1	160876	592.4	52253	32.5	51	34.0	D	55	87	5.5	24.30	8	500	230/1/50	4	56.1	4"	4"	3650	1220	1710	3300	1050	450	800	1660	4000	650	1000	1150	530
	BC/BD-2x550BA1-B03	147.2	126568	296.3	76874	25.5	67	22.6	E	57	89	6.5	29.22	10	500	230/1/50	4	28.3	3"	3"	4350	1220	1710	4100	1050	450	800	1660	4600	650	1000	1150	525
	BC/BD-2x550BB1-B03	188.1	161736	444.5	72551	32.7	50	28.1	E	57	89	6.7	29.65	10	500	230/1/50	4	42.4	4"	4"	4450	1220	1710	4100	1050	450	800	1660	4800	650	1000	1150	567
	BC/BD-2x550BC1-B03	215.1	184952	592.7	68839	37.3	39	31.6	D	56	88	6.8	30.02	10	500	230/1/50	4	56.5	4"	4"	4450	1220	1710	4100	1050	450	800	1660	4800	650	1000	1150	609
	BC/BD-2x550BD1-B03	236.6	203438	740.6	65317	41.1	94	34.3	D	56	88	6.9	30.37	10	500	230/1/50	4	70.1	4"	4"	4450	1220	1710	4100	1050	450	800	1660	4800	650	1000	1150	649
	BC/BD-2x650BA1-B03	167.4	143937	355.6	92249	29.1	15	21.2	E	58	90	7.9	35.06	12	500	230/1/50	4	33.9	4"	4"	5250	1220	1710	4900	1050	450	800	1660	5600	650	1000	1150	623
	BC/BD-2x650BB1-B03	228.6	196559	533.4	87061	39.7	83	28.6	E	57	90	8.0	35.58	12	500	230/1/50	4	50.9	4"	4"	5250	1220	1710	4900	1050	450	800	1660	5600	650	1000	1150	670
	BC/BD-2x650BC1-B03	261.2	224590	711.2	82607	45.3	65	32.2	D	57	89	8.1	36.02	12	500	230/1/50	4	67.8	4"	4"	5250	1220	1710	4900	1050	450	800	1660	5600	650	1000	1150	720
	BC/BD-2x650BD1-B03	280.7	241357	889.0	78380	48.7	51	34.2	D	57	89	8.2	36.45	12	500	230/1/50	4	84.8	4"	4"	5250	1220	1710	4900	1050	450	800	1660	5600	650	1000	1150	769
	BC/BD-2x750BA1-B03	199.0	171108	414.9	107624	34.5	24	21.6	E	59	91	9.2	40.90	14	500	230/1/50	4	39.6	4"	4"	6050	1220	1710	5700	1050	450	800	1660	6400	650	1000	1150	718
	BC/BD-2x750BB1-B03	254.7	219001	622.3	101571	44.2	20	27.4	E	58	91	9.3	41.51	14	500	230/1/50	4	59.3	4"	4"	6050	1220	1710	5700	1050	450	800	1660	6400	650	1000	1150	777
	BC/BD-2x750BC1-B03	307.4	264315	829.7	96375	53.3	99	32.4	D	58	90	9.5	42.03	14	500	230/1/50	4	79.1	4"	4"	6050	1220	1710	5700	1050	450	800	1660	6400	650	1000	1150	831
	BC/BD-2x750BD1-B03	330.1	283833	1037.1	91444	57.3	75	34.4	D	58	90	9.6	42.52	14	500	230/1/50	4	98.9	5"	5"	6050	1220	1710	5700	1050	450	800	1660	6400	650	1000	1150	888

BC/BD Ø500 2,1mm

HATVE / FIN SPACING / LAMELLENABSTAND / ШАГ РЕБРА	KARYER MODEL	KAPASİTE SU / CAPACITY WATER / LEISTUNG WASSER / МОЩНОСТЬ ВОДА: Tortam / Tambient / Umgebungstemp/ T окружающей среды =25°C ΔT=15°C Su / Water / Wasser / Вода, Tgiriş, su / Tinlet, water / Wassereintrittstemp. / T воды на входе = 40°C, Tçıkış, su / Toutlet, water / Wasseraustrittstemp. / T воды на выходе =35°C (kW)	(kcal/h)	TOPLAM ALAN / TOTAL SURFACE / GESAMTFLÄCHE / ОБЩАЯ ПЛОЩАДЬ (m²)	HAVA TARAFI / AIR SIDE / LUFTSEITE / СТОРОНА ВОЗДУХА: HAVA DEBİSİ / AIR FLOW / LUFTMENGE / РАСХОД ВОЗДУХА (m³/h)	AKIŞKAN TARAFI / FLUID SIDE / MEDIUMSEITE / СТОРОНА ЖИДКОСТИ: AKIŞKAN DEBİSİ / FLUID FLOW / MEDIUMMENGE / РАСХОД ЖИДКОСТИ (m³/h)	AKIŞKAN TARAFI BASINÇ KAYBI / PRESSURE DROP FLUID SIDE / MEDIUMSEITIGER DRUCKVERLUST / ПАДЕНИЕ ДАВЛЕНИЯ СО СТОРОНЫ ЖИДКОСТИ (kPa)	ENERJİ / ENERGY / ENERGIE / ЭНЕРГИЯ: ENERJİ VERİMLİLİĞİ ORANI / ENERGY EFFICIENCY RATIO / ENERGIEEFFIZIENZRATE / КЛАСС ЭНЕРГОЭФФЕКТИВНОСТИ	ENERJİ VERİMLİLİĞİ SINIFI / ENERGY EFFICIENCY CLASS / ENERGIEEFFIZIENZKLASSE / КОЭФФИЦИЕНТ ЭНЕРГОЭФФЕКТИВНОСТИ	SES / SOUND / SCHALLPEGEL / ЗВУК: SES BASINÇ SEVİYESİ / SOUND PRESSURE LEVEL / SCHALLDRUCKPEGEL / УРОВЕНЬ ЗВУКОВОГО ДАВЛЕНИЯ (dB(A) 10m)	SES SEVİYESİ / SOUND POWER LEVEL / SCHALLLEISTUNGSPEGEL / УРОВЕНЬ ЗВУКОВОЙ МОЩНОСТИ (dB)	FAN BİLGİLERİ / FAN DATA / LÜFTERDATEN / ДАННЫЕ ВЕНТИЛЯТОРА: TOPLAM GÜÇ / TOTAL POWER / GESAMTLEISTUNG / ОБЩАЯ МОЩНОСТЬ (kW)	TOPLAM AKIM / TOTAL CURRENT / GESAMTSTROMAUFNAHME / ОБЩИЙ ТОК (A)	FAN ADEDİ / NUMBER OF FANS / LÜFTERANZAHL / КОЛИЧЕСТВО ВЕНТИЛЯТОРОВ (PCS)	FAN ÇAPI / FAN DIAMETER / LÜFTERDURCHMESSER / ДИАМЕТР ВЕНТИЛЯТОРА (mm)	MOTOR / MOTOP (V/Ph/Hz)	KUTUP SAYISI / NUMBER OF POLES / POLANZAHL / КОЛИЧЕСТВО ПОЛЮСОВ	BATARYA BİLGİLERİ / COIL DATA / WÄRMETAUSCHERDATEN / ДАННЫЕ БАТАРЕИ: İÇ HACİM / INTERNAL VOLUME / INNENVOLUMEN / ВНУТРЕННИЙ ОБЪЕМ (dm³)	BAĞLANTILAR / CONNECTIONS / ANSCHLÜSSE / СОЕДИНЕНИЯ: GİRİŞ / INLET / EINTRITT / ВХОД (")	ÇIKIŞ / OUTLET / AUSTRITT / ВЫХОД (")	BOYUTLAR / DIMENSIONS / ABMESSUNGEN / ГАБАРИТНЫЕ РАЗМЕРЫ (mm): A	B	C	E	F	G	H	I	K	L	M	N	AĞIRLIK / WEIGHT / GEWICHT / ВЕС (kg)
2,1 mm	BC/BD-150CA1-B03	12.2	10490	31.8	7255	2.1	8	17.4	E	47	79	0.7	2.97	1	500	230/1/50	4	3.0	1"	1"	950	1200	920	750	1050	450	650	870	1250	650	1000	1150	97
	BC/BD-150CB1-B03	15.5	13328	47.8	6701	2.7	8	22.1	E	47	78	0.7	3.02	1	500	230/1/50	4	4.9	1"	1"	950	1200	920	750	1050	450	650	870	1250	650	1000	1150	103
	BC/BD-150CC1-B03	17.5	15047	63.7	6204	3.0	8	25.0	E	47	78	0.7	3.08	1	500	230/1/50	4	6.4	1"	1"	950	1200	920	750	1050	450	650	870	1250	650	1000	1150	108
	BC/BD-150CD1-B03	18.6	15993	79.6	5777	3.2	8	26.6	E	47	78	0.7	3.13	1	500	230/1/50	4	7.9	1"	1"	950	1200	920	750	1050	450	650	870	1250	650	1000	1150	113
	BC/BD-150DA1-B03	14.3	12296	39.1	7633	2.5	12	20.4	E	48	79	0.7	2.93	1	500	230/1/50	4	3.6	1"	1"	1100	1200	920	900	1050	450	800	870	1400	650	1000	1150	103
	BC/BD-150DB1-B03	18.3	15735	58.8	7192	3.2	11	26.1	E	47	78	0.7	2.98	1	500	230/1/50	4	6.1	1"	1"	1100	1200	920	900	1050	450	800	870	1400	650	1000	1150	109
	BC/BD-150DC1-B03	20.7	17799	78.4	6800	3.6	11	29.6	E	47	78	0.7	3.01	1	500	230/1/50	4	7.9	1"	1"	1100	1200	920	900	1050	450	800	870	1400	650	1000	1150	115
	BC/BD-150DD1-B03	22.1	19002	97.9	6437	3.8	12	31.6	D	47	78	0.7	3.05	1	500	230/1/50	4	9.7	1"	1"	1100	1200	920	900	1050	450	800	870	1400	650	1000	1150	121
	BC/BD-250CA1-B03	27.2	23388	63.5	14511	4.7	39	20.9	E	50	82	1.3	5.93	2	500	230/1/50	4	5.9	1 1/2"	1 1/2"	1600	1200	920	1400	1050	450	650	870	1900	650	1000	1150	156
	BC/BD-250CB1-B03	34.5	29664	95.6	13402	6.0	26	24.6	E	49	81	1.4	6.04	2	500	230/1/50	4	9.9	1 1/2"	1 1/2"	1600	1200	920	1400	1050	450	650	870	1900	650	1000	1150	166
	BC/BD-250CC1-B03	38.7	33276	127.4	12408	6.7	21	27.6	E	49	81	1.4	6.16	2	500	230/1/50	4	12.8	1 1/2"	1 1/2"	1600	1200	920	1400	1050	450	650	870	1900	650	1000	1150	176
	BC/BD-250CD1-B03	41.0	35253	159.1	11554	7.1	18	29.3	E	50	81	1.4	6.25	2	500	230/1/50	4	15.8	1 1/2"	1 1/2"	1600	1200	920	1400	1050	450	650	870	1900	650	1000	1150	185
	BC/BD-250DA1-B03	31.3	26913	78.2	15266	5.4	59	24.1	E	50	82	1.3	5.86	2	500	230/1/50	4	7.3	1 1/2"	1 1/2"	1900	1200	920	1700	1050	450	800	870	2200	650	1000	1150	167
	BC/BD-250DB1-B03	39.7	34136	117.7	14383	6.9	39	30.5	D	50	81	1.3	5.95	2	500	230/1/50	4	12.2	1 1/2"	1 1/2"	1900	1200	920	1700	1050	450	800	870	2200	650	1000	1150	180
	BC/BD-250DC1-B03	44.8	38521	156.8	13601	7.8	32	32.0	D	49	81	1.4	6.02	2	500	230/1/50	4	15.8	1 1/2"	1 1/2"	1900	1200	920	1700	1050	450	800	870	2200	650	1000	1150	191
	BC/BD-250DD1-B03	47.7	41014	195.8	12874	8.3	27	34.1	D	49	81	1.4	6.10	2	500	230/1/50	4	19.5	1 1/2"	1 1/2"	1900	1200	920	1700	1050	450	800	870	2200	650	1000	1150	202
	BC/BD-350CA1-B03	40.9	35167	95.6	21766	7.1	30	20.5	E	52	84	2.0	8.90	3	500	230/1/50	4	9.9	2"	2"	2250	1200	920	2050	1050	450	650	870	2550	650	1000	1150	216
	BC/BD-350CB1-B03	51.7	44454	143.4	20104	9.0	24	25.9	E	51	83	2.0	9.06	3	500	230/1/50	4	14.8	2"	2"	2250	1200	920	2050	1050	450	650	870	2550	650	1000	1150	230
	BC/BD-350CC1-B03	58.1	49957	191.2	18612	10.1	19	27.7	E	51	83	2.1	9.23	3	500	230/1/50	4	19.8	2"	2"	2250	1200	920	2050	1050	450	650	870	2550	650	1000	1150	244
	BC/BD-350CD1-B03	61.5	52880	239.0	17331	10.7	15	29.3	E	52	83	2.1	9.37	3	500	230/1/50	4	24.7	2"	2"	2250	1200	920	2050	1050	450	650	870	2550	650	1000	1150	259
	BC/BD-350DA1-B03	47.1	40498	117.7	22899	8.2	46	23.6	E	52	84	2.0	8.79	3	500	230/1/50	4	12.2	2"	2"	2700	1200	920	2500	1050	450	800	870	3000	650	1000	1150	233
	BC/BD-350DB1-B03	59.5	51160	176.5	21575	10.3	36	29.8	E	52	83	2.0	8.92	3	500	230/1/50	4	18.2	2"	2"	2700	1200	920	2500	1050	450	800	870	3000	650	1000	1150	250
	BC/BD-350DC1-B03	67.2	57781	235.3	20401	11.7	29	33.6	D	51	83	2.0	9.03	3	500	230/1/50	4	24.3	2"	2"	2700	1200	920	2500	1050	450	800	870	3000	650	1000	1150	267
	BC/BD-350DD1-B03	71.5	61479	294.2	19311	12.4	23	34.0	D	51	83	2.1	9.15	3	500	230/1/50	4	30.4	2"	2"	2700	1200	920	2500	1050	450	800	870	3000	650	1000	1150	284
	BC/BD-450CA1-B03	56.1	48237	127.5	29021	9.7	66	20.8	E	53	85	2.7	11.86	4	500	230/1/50	4	13.2	2 1/2"	2 1/2"	2900	1200	920	2700	1050	450	650	870	3200	650	1000	1150	275
	BC/BD-450CB1-B03	70.8	60877	191.2	26805	12.3	49	26.2	E	52	84	2.7	12.08	4	500	230/1/50	4	19.8	2 1/2"	2 1/2"	2900	1200	920	2700	1050	450	650	870	3200	650	1000	1150	294
	BC/BD-450CC1-B03	79.4	68271	254.9	24816	13.8	37	28.4	E	52	84	2.8	12.31	4	500	230/1/50	4	26.3	2 1/2"	2 1/2"	2900	1200	920	2700	1050	450	650	870	3200	650	1000	1150	312
	BC/BD-450CD1-B03	84.0	72227	318.7	23108	14.6	28	30.0	D	53	84	2.8	12.49	4	500	230/1/50	4	32.9	2 1/2"	2 1/2"	2900	1200	920	2700	1050	450	650	870	3200	650	1000	1150	331
	BC/BD-450DA1-B03	64.3	55288	156.9	30532	11.2	101	24.7	E	53	85	2.6	11.71	4	500	230/1/50	4	16.2	2 1/2"	2 1/2"	3500	1200	920	3300	1050	450	800	870	3800	650	1000	1150	298
	BC/BD-450DB1-B03	81.1	69733	235.3	28766	14.1	76	30.0	D	53	84	2.7	11.89	4	500	230/1/50	4	24.3	2 1/2"	2 1/2"	3500	1200	920	3300	1050	450	800	870	3800	650	1000	1150	320
	BC/BD-450DC1-B03	91.5	78675	313.8	27201	15.9	57	33.9	D	52	84	2.7	12.04	4	500	230/1/50	4	32.4	2 1/2"	2 1/2"	3500	1200	920	3300	1050	450	800	870	3800	650	1000	1150	343
	BC/BD-450DD1-B03	97.2	83576	392.2	25748	16.9	44	34.7	D	52	84	2.8	12.20	4	500	230/1/50	4	40.5	2 1/2"	2 1/2"	3500	1200	920	3300	1050	450	800	870	3800	650	1000	1150	366
	BC/BD-550CA1-B03	66.5	57179	159.3	36277	11.5	16	20.2	E	54	86	3.3	14.83	5	500	230/1/50	4	16.5	3"	3"	3550	1200	920	3350	1050	450	650	870	3850	650	1000	1150	335
	BC/BD-550CB1-B03	84.1	72313	239.0	33506	14.6	13	24.7	E	53	85	3.4	15.10	5	500	230/1/50	4	24.7	3"	3"	3550	1200	920	3350	1050	450	650	870	3850	650	1000	1150	358
	BC/BD-550CC1-B03	94.7	81427	318.7	31020	16.4	10	27.1	E	53	85	3.5	15.38	5	500	230/1/50	4	32.9	3"	3"	3550	1200	920	3350	1050	450	650	870	3850	650	1000	1150	381
	BC/BD-550CD1-B03	100.4	86328	398.4	28885	17.4	8	28.7	E	54	85	3.5	15.62	5	500	230/1/50	4	41.2	3"	3"	3550	1200	920	3350	1050	450	650	870	3850	650	1000	1150	404
	BC/BD-550DA1-B03	77.0	66208	196.1	38166	13.4	25	23.3	E	54	86	3.3	14.64	5	500	230/1/50	4	20.3	3"	3"	4300	1200	920	4100	1050	450	800	870	4600	650	1000	1150	363
	BC/BD-550DB1-B03	97.3	83662	294.2	35958	16.9	20	29.5	E	54	85	3.3	14.86	5	500	230/1/50	4	30.4	3"	3"	4300	1200	920	4100	1050	450	800	870	4600	650	1000	1150	391
	BC/BD-550DC1-B03	110.1	94668	392.2	34001	19.1	16	32.4	D	53	85	3.4	15.05	5	500	230/1/50	4	40.5	3"	3"	4300	1200	920	4100	1050	450	800	870	4600	650	1000	1150	419
	BC/BD-550DD1-B03	117.3	100859	490.3	32185	20.4	12	34.5	D	53	85	3.4	15.24	5	500	230/1/50	4	50.7	3"	3"	4300	1200	920	4100	1050	450	800	870	4600	650	1000	1150	448

BC/BD Ø500 2,1mm

HATVE / FIN SPACING / LAMELLENABSTAND / ШАГ РЕБРА	KARYER MODEL	KAPASİTE SU / CAPACITY WATER / LEISTUNG WASSER / МОЩНОСТЬ ВОДА		TOPLAM ALAN / TOTAL SURFACE / GESAMTFLÄCHE / ОБЩАЯ ПЛОЩАДЬ	HAVA TARAFI / AIR SIDE / LUFTSEITE / СТОРОНА ВОЗДУХА	AKIŞKAN TARAFI / FLUID SIDE / MEDIUMSEITE / СТОРОНА ЖИДКОСТИ		ENERJİ / ENERGY / ENERGIE / ЭНЕРГИЯ		SES / SOUND / SCHALLPEGEL / ЗВУК		FAN BİLGİLERİ / FAN DATA / LÜFTERDATEN / ДАННЫЕ ВЕНТИЛЯТОРА						BATARYA BİLGİLERİ / COIL DATA / WÄRMETAUSCHERDATEN / ДАННЫЕ БАТАРЕИ																
		Tortam / Tambient / Umgebungstemp/ Температура окружающей среды =25°C ΔT=15°C Su / Water / Wasser / Вода, Türiş su / Tinlet, water/ Wassereintrittstemp. / Т воды на входе = 40°C, Tçıkış, su / Toutlet, water / Wasserauslrittstemp. / Т воды на выходе =35°C			HAVA DEBİSİ / AIR FLOW / LUFTMENGE/ РАСХОД ВОЗДУХА	AKIŞKAN DEBİSİ / FLUID FLOW / MEDIUMMENGE/ РАСХОД ЖИДКОСТИ	AKIŞKAN TARAFI BASINÇ KAYBI / PRESSURE DROP FLUID SIDE / MEDIUMSEITIGER DRUCKVERLUST / ПАДЕНИЕ ДАВЛЕНИЯ СО СТОРОНЫ ЖИДКОСТИ	ENERJİ VERİMLİLİĞİ ORANI / ENERGY EFFICIENCY RATIO / ENERGIEEFFIZIENZRATE / КЛАСС ЭНЕРГОЭФФЕКТИВНОСТИ	ENERJİ VERİMLİLİĞİ SINIFI / ENERGY EFFICIENCY CLASS / ENERGIEEFFIZIENZKLASSE/ КОЭФФИЦИЕНТ ЭНЕРГОЭФФЕКТИВНОСТИ	SES BASINÇ SEVİYESİ / SOUND PRESSURE LEVEL / SCHALLDRUCKPEGEL / УРОВЕНЬ ЗВУКОВОГО ДАВЛЕНИЯ	SES SEVİYESİ / SOUND POWER LEVEL / SCHALLLEISTUNGSPEGEL / УРОВЕНЬ ЗВУКОВОЙ МОЩНОСТИ	TOPLAM GÜÇ / TOTAL POWER / GESAMTLEISTUNG / ОБЩАЯ МОЩНОСТЬ	TOPLAM AKIM / TOTAL CURRENT / GESAMTSTROMAUFNAHME / ОБЩИЙ ТОК	FAN ADEDİ / NUMBER OF FANS / LÜFTERANZAHL/ КОЛИЧЕСТВО ВЕНТИЛЯТОРОВ	FAN ÇAPI / FAN DIAMETER / LÜFTERDURCHMESSER/ ДИАМЕТР ВЕНТИЛЯТОРА	MOTOR / MOTOR	KUTUP SAYISI / NUMBER OF POLES / POLANZAHL / КОЛИЧЕСТВО ПОЛЮСОВ	İÇ HACİM / INTERNAL VOLUME / INNENVOLUMENВНУТРЕННИЙ ОБЪЕМ	BAĞLANTILAR / CONNECTIONS / ANSCHLÜSSE / СОЕДИНЕНИЯ		BOYUTLAR / DIMENSIONS / ABMESSUNGEN / ГАБАРИТНЫЕ РАЗМЕРЫ												AĞIRLIK / WEIGHT / GEWICHT / ВЕС
																					GİRİŞ / INLET / EINTRITT/ ВХОД	ÇIKIŞ / OUTLET / AUSTRITT / ВЫХОД	A	B	C	E	F	G	H	I	K	L	M	N	
		kW	kcal/h	m²	m³/h	m³/h	kPa			dB(A) 10m	dB	kW	A	PCS	mm	V/Ph/Hz		dm³	"		mm														kg
2,1 mm	BC/BD-2x150CA1-B03	24.4	20980	63.7	14511	4.2	7	18.8	E	50	82	1.3	5.93	2	500	230/1/50	4	6.4	1 1/2"	1 1/2"	950	1200	1720	750	1050	450	650	1670	1250	650	1000	1150	152
	BC/BD-2x150CB1-B03	31.1	26741	95.6	13402	5.4	6	22.2	E	49	81	1.4	6.04	2	500	230/1/50	4	9.9	1 1/2"	1 1/2"	950	1200	1720	750	1050	450	650	1670	1250	650	1000	1150	162
	BC/BD-2x150CC1-B03	35.0	30094	127.4	12408	6.1	7	25.0	E	49	81	1.4	6.16	2	500	230/1/50	4	12.8	1 1/2"	1 1/2"	950	1200	1720	750	1050	450	650	1670	1250	650	1000	1150	172
	BC/BD-2x150CD1-B03	37.3	32072	159.3	11554	6.5	6	26.6	E	50	81	1.4	6.25	2	500	230/1/50	4	16.3	1 1/2"	1 1/2"	950	1200	1720	750	1050	450	650	1670	1250	650	1000	1150	183
	BC/BD-2x150DA1-B03	28.8	24763	78.4	15266	5.0	10	22.2	E	50	82	1.3	5.86	2	500	230/1/50	4	7.9	1 1/2"	1 1/2"	1100	1200	1720	900	1050	450	800	1670	1400	650	1000	1150	161
	BC/BD-2x150DB1-B03	36.5	31384	117.7	14383	6.3	9	28.1	E	50	81	1.3	5.95	2	500	230/1/50	4	12.2	1 1/2"	1 1/2"	1100	1200	1720	900	1050	450	800	1670	1400	650	1000	1150	174
	BC/BD-2x150DC1-B03	41.4	35597	156.8	13601	7.2	9	29.6	E	49	81	1.4	6.02	2	500	230/1/50	4	15.8	1 1/2"	1 1/2"	1100	1200	1720	900	1050	450	800	1670	1400	650	1000	1150	186
	BC/BD-2x150DD1-B03	44.3	38091	196.0	12874	7.7	9	31.6	D	49	81	1.4	6.10	2	500	230/1/50	4	20.1	1 1/2"	1 1/2"	1100	1200	1720	900	1050	450	800	1670	1400	650	1000	1150	199
	BC/BD-2x250CA1-B03	54.5	46861	127.4	29021	9.5	33	20.2	E	53	85	2.7	11.86	4	500	230/1/50	4	12.8	2 1/2"	2 1/2"	1600	1200	1720	1400	1050	450	650	1670	1900	650	1000	1150	248
	BC/BD-2x250CB1-B03	69.0	59329	191.2	26805	12.0	24	25.6	E	52	84	2.7	12.08	4	500	230/1/50	4	19.8	2 1/2"	2 1/2"	1600	1200	1720	1400	1050	450	650	1670	1900	650	1000	1150	267
	BC/BD-2x250CC1-B03	77.5	66638	254.7	24816	13.4	20	27.7	E	52	84	2.8	12.31	4	500	230/1/50	4	25.7	2 1/2"	2 1/2"	1600	1200	1720	1400	1050	450	650	1670	1900	650	1000	1150	286
	BC/BD-2x250CD1-B03	82.1	70593	318.6	23108	14.2	15	29.3	E	53	84	2.8	12.49	4	500	230/1/50	4	32.6	2 1/2"	2 1/2"	1600	1200	1720	1400	1050	450	650	1670	1900	650	1000	1150	306
	BC/BD-2x250DA1-B03	62.8	53998	156.8	30532	10.9	50	24.2	E	53	85	2.6	11.71	4	500	230/1/50	4	15.8	2 1/2"	2 1/2"	1900	1200	1720	1700	1050	450	800	1670	2200	650	1000	1150	267
	BC/BD-2x250DB1-B03	79.4	68271	235.3	28766	13.8	37	29.4	E	53	84	2.7	11.89	4	500	230/1/50	4	24.3	2 1/2"	2 1/2"	1900	1200	1720	1700	1050	450	800	1670	2200	650	1000	1150	291
	BC/BD-2x250DC1-B03	89.6	77042	313.5	27201	15.6	30	33.2	D	52	84	2.7	12.04	4	500	230/1/50	4	31.6	2 1/2"	2 1/2"	1900	1200	1720	1700	1050	450	800	1670	2200	650	1000	1150	313
	BC/BD-2x250DD1-B03	95.4	82029	392.1	25748	16.6	23	34.1	D	52	84	2.8	12.20	4	500	230/1/50	4	40.1	2 1/2"	2 1/2"	1900	1200	1720	1700	1050	450	800	1670	2200	650	1000	1150	337
	BC/BD-2x350CA1-B03	81.8	70335	191.2	43532	14.2	30	20.5	E	55	87	4.0	17.79	6	500	230/1/50	4	19.8	3"	3"	2250	1200	1720	2050	1050	450	650	1670	2550	650	1000	1150	344
	BC/BD-2x350CB1-B03	103.3	88821	286.8	40207	17.9	23	25.2	E	54	86	4.1	18.12	6	500	230/1/50	4	29.6	3"	3"	2250	1200	1720	2050	1050	450	650	1670	2550	650	1000	1150	373
	BC/BD-2x350CC1-B03	116.1	99827	382.4	37224	20.2	18	27.6	E	54	86	4.2	18.46	6	500	230/1/50	4	39.5	3"	3"	2250	1200	1720	2050	1050	450	650	1670	2550	650	1000	1150	401
	BC/BD-2x350CD1-B03	123.0	105760	478.0	34662	21.4	14	28.6	E	55	86	4.3	18.74	6	500	230/1/50	4	49.4	3"	3"	2250	1200	1720	2050	1050	450	650	1670	2550	650	1000	1150	430
	BC/BD-2x350DA1-B03	94.2	80997	235.3	45799	16.3	46	24.2	E	55	87	3.9	17.57	6	500	230/1/50	4	24.3	3"	3"	2700	1200	1720	2500	1050	450	800	1670	3000	650	1000	1150	373
	BC/BD-2x350DB1-B03	119.0	102321	353.0	43149	20.7	35	29.8	E	55	86	4.0	17.83	6	500	230/1/50	4	36.5	3"	3"	2700	1200	1720	2500	1050	450	800	1670	3000	650	1000	1150	408
	BC/BD-2x350DC1-B03	134.4	115562	470.7	40802	23.3	28	32.8	D	54	86	4.1	18.06	6	500	230/1/50	4	48.6	3"	3"	2700	1200	1720	2500	1050	450	800	1670	3000	650	1000	1150	442
	BC/BD-2x350DD1-B03	143.0	122957	588.3	38622	24.8	22	34.9	D	54	86	4.1	18.29	6	500	230/1/50	4	60.8	3"	3"	2700	1200	1720	2500	1050	450	800	1670	3000	650	1000	1150	476
	BC/BD-2x450CA1-B03	112.1	96388	254.9	58043	19.5	66	21.2	E	56	88	5.3	23.72	8	500	230/1/50	4	26.3	4"	4"	2900	1200	1720	2700	1050	450	650	1670	3200	650	1000	1150	441
	BC/BD-2x450CB1-B03	141.5	121667	382.4	53610	24.6	49	25.7	E	55	87	5.5	24.16	8	500	230/1/50	4	39.5	4"	4"	2900	1200	1720	2700	1050	450	650	1670	3200	650	1000	1150	478
	BC/BD-2x450CC1-B03	158.8	136543	509.9	49632	27.6	37	28.4	E	55	87	5.6	24.61	8	500	230/1/50	4	52.7	4"	4"	2900	1200	1720	2700	1050	450	650	1670	3200	650	1000	1150	515
	BC/BD-2x450CD1-B03	167.9	144367	637.4	46216	29.2	28	29.5	E	56	87	5.7	24.98	8	500	230/1/50	4	65.9	4"	4"	2900	1200	1720	2700	1050	450	650	1670	3200	650	1000	1150	553
	BC/BD-2x450DA1-B03	128.5	110489	313.8	61065	22.3	101	24.7	E	56	88	5.2	23.42	8	500	230/1/50	4	32.4	4"	4"	3500	1200	1720	3300	1050	450	800	1670	3800	650	1000	1150	479
	BC/BD-2x450DB1-B03	162.2	139466	470.7	57533	28.2	75	30.0	D	56	87	5.4	23.77	8	500	230/1/50	4	48.6	4"	4"	3500	1200	1720	3300	1050	450	800	1670	3800	650	1000	1150	524
	BC/BD-2x450DC1-B03	183.0	157351	627.6	54402	31.8	57	33.9	D	55	87	5.4	24.08	8	500	230/1/50	4	64.9	4"	4"	3500	1200	1720	3300	1050	450	800	1670	3800	650	1000	1150	570
	BC/BD-2x450DD1-B03	194.3	167067	784.5	51496	33.7	43	35.3	D	55	87	5.5	24.39	8	500	230/1/50	4	81.1	4"	4"	3500	1200	1720	3300	1050	450	800	1670	3800	650	1000	1150	615
	BC/BD-2x550CA1-B03	133.0	114359	318.7	72554	23.1	17	19.9	E	57	89	6.7	29.65	10	500	230/1/50	4	32.9	4"	4"	3550	1200	1720	3350	1050	450	650	1670	3850	650	1000	1150	537
	BC/BD-2x550CB1-B03	168.2	144625	478.0	67012	29.2	13	24.7	E	56	88	6.8	30.20	10	500	230/1/50	4	49.4	4"	4"	3550	1200	1720	3350	1050	450	650	1670	3850	650	1000	1150	584
	BC/BD-2x550CC1-B03	189.3	162768	637.4	62040	32.9	11	27.0	E	56	88	7.0	30.76	10	500	230/1/50	4	65.9	4"	4"	3550	1200	1720	3350	1050	450	650	1670	3850	650	1000	1150	631
	BC/BD-2x550CD1-B03	200.8	172656	796.7	57770	34.9	9	28.3	E	57	88	7.1	31.23	10	500	230/1/50	4	82.3	4"	4"	3550	1200	1720	3350	1050	450	650	1670	3850	650	1000	1150	677
	BC/BD-2x550DA1-B03	153.9	132329	392.2	76331	26.7	26	23.3	E	57	89	6.6	29.27	10	500	230/1/50	4	40.5	4"	4"	4300	1200	1720	4100	1050	450	800	1670	4600	650	1000	1150	585
	BC/BD-2x550DB1-B03	194.7	167411	588.3	71916	33.8	20	29.1	E	56	88	6.7	29.71	10	500	230/1/50	4	60.8	4"	4"	4300	1200	1720	4100	1050	450	800	1670	4600	650	1000	1150	642
	BC/BD-2x550DC1-B03	220.2	189337	784.5	68003	38.2	16	32.4	D	56	88	6.8	30.10	10	500	230/1/50	4	81.1	4"	4"	4300	1200	1720	4100	1050	450	800	1670	4600	650	1000	1150	698
	BC/BD-2x550DD1-B03	234.6	201718	980.6	64370	40.7	13	34.0	D	56	88	6.9	30.48	10	500	230/1/50	4	101.3	4"	4"	4300	1200	1720	4100	1050	450	800	1670	4600	650	1000	1150	755

BC/BD-t Ø500 2,1mm

HATVE / FIN SPACING / LAMELLENABSTAND / ШАГ РЕБРА	KARYER MODEL	KAPASİTE SU / CAPACITY WATER / LEISTUNG WASSER / МОЩНОСТЬ ВОДА		TOPLAM ALAN / TOTAL SURFACE / GESAMTFLÄCHE / ОБЩАЯ ПЛОЩАДЬ	HAVA TARAFI / AIR SIDE / LUFTSEITE / СТОРОНА ВОЗДУХА	AKIŞKAN TARAFI / FLUID SIDE / MEDIUMSEITE / СТОРОНА ЖИДКОСТИ		ENERJİ / ENERGY / ENERGIE / ЭНЕРГИЯ		SES / SOUND / SCHALLPEGEL / ЗВУК		FAN BİLGİLERİ / FAN DATA / LÜFTERDATEN / ДАННЫЕ ВЕНТИЛЯТОРА						BATARYA BİLGİLERİ / COIL DATA / WÄRMETAUSCHERDATEN / ДАННЫЕ БАТАРЕИ																			
		Tortam / Tambient / Umgebungstemp/ / окружающей среды =25°C ΔT=15°C Su / Water / Wasser / Вода, Türiş su / Tinlet, water / Wassereintrittstemp. / Т воды на входе = 40°C, Tçıkış, su / Toutlet, water / Wasseraustrittstemp. / Т воды на выходе =35°C			HAVA DEBİSİ / AIR FLOW / LUFTMENGE / РАСХОД ВОЗДУХА	AKIŞKAN DEBİSİ / FLUID FLOW / MEDIUMMENGE/ РАСХОД ЖИДКОСТИ	AKIŞKAN TARAFI BASINÇ KAYBI / PRESSURE DROP FLUID SIDE / MEDIUMSEITIGER DRUCKVERLUST / ПАДЕНИЕ ДАВЛЕНИЯ СО СТОРОНЫ ЖИДКОСТИ	ENERJİ VERİMLİLİĞİ ORANI / ENERGY EFFICIENCY RATIO / ENERGIEEFFIZIENZRATE / КЛАСС ЭНЕРГОЭФФЕКТИВНОСТИ	ENERJİ VERİMLİLİĞİ SINIFI / ENERGY EFFICIENCY CLASS / ENERGIEEFFIZIENZKLASSE/ КОЭФФИЦИЕНТ ЭНЕРГОЭФФЕКТИВНОСТИ	SES BASINÇ SEVİYESİ / SOUND PRESSURE LEVEL / SCHALLDRUCKPEGEL / УРОВЕНЬ ЗВУКОВОГО ДАВЛЕНИЯ	SES SEVİYESİ / SOUND POWER LEVEL / SCHALLLEISTUNGSPEGEL / УРОВЕНЬ ЗВУКОВОЙ МОЩНОСТИ	TOPLAM GÜÇ / TOTAL POWER / GESAMTLEISTUNG / ОБЩАЯ МОЩНОСТЬ	TOPLAM AKIM / TOTAL CURRENT / GESAMTSTROMAUFNAHME / ОБЩИЙ ТОК	FAN ADEDİ / NUMBER OF FANS / LÜFTERANZAHL/ КОЛИЧЕСТВО ВЕНТИЛЯТОРОВ	FAN ÇAPI / FAN DIAMETER / LÜFTERDURCHMESSER/ ДИАМЕТР ВЕНТИЛЯТОРА	MOTOR / MOTOR	KUTUP SAYISI / NUMBER OF POLES / POLANZAHL / КОЛИЧЕСТВО ПОЛЮСОВ	İÇ HACİM / INTERNAL VOLUME / INNENVOLUMENВНУТРЕННИЙ ОБЪЕМ	BAĞLANTILAR / CONNECTIONS / ANSCHLÜSSE / СОЕДИНЕНИЯ		BOYUTLAR / DIMENSIONS / ABMESSUNGEN / ГАБАРИТНЫЕ РАЗМЕРЫ													AĞIRLIK / WEIGHT / GEWICHT / ВЕС
																			GİRİŞ / INLET / EINTRITT/ ВХОД	ÇIKIŞ / OUTLET/ AUSTRITT / ВЫХОД	A	B	C	E	F	G	H	I	K	L	M	N	
		kW	kcal/h	m²	m³/h	m³/h	kPa			dB(A) 10m	dB	kW	A	PCS	mm	V/Ph/Hz		dm³	"	"	mm													kg
2,1 mm	BC/BD-t-150AA1-B03	18.1	15563	30.1	7497	2.8	64	25.9	E	48	79	0.7	2.95	1	500	230/1/50	4	2.6	1"	1"	1150	1220	930	900	1050	450	800	880	1400	650	1000	1150	94
	BC/BD-t-150AB1-B03	23.2	19948	45.2	7034	3.6	99	33.1	D	47	78	0.7	2.99	1	500	230/1/50	4	4.2	1 1/4"	1 1/4"	1150	1220	930	900	1050	450	800	880	1400	650	1000	1150	99
	BC/BD-t-150AC1-B03	26.0	22356	60.3	6596	4.0	114	37.1	D	47	78	0.7	3.04	1	500	230/1/50	4	5.7	1 1/4"	1 1/4"	1150	1220	930	900	1050	450	800	880	1400	650	1000	1150	103
	BC/BD-t-150AD1-B03	27.4	23560	75.3	6201	4.2	109	39.1	D	47	78	0.7	3.08	1	500	230/1/50	4	6.8	1 1/4"	1 1/4"	1150	1220	930	900	1050	450	800	880	1400	650	1000	1150	108
	BC/BD-t-250AA1-B03	36.2	31126	60.3	14995	5.6	47	27.8	E	50	82	1.3	5.89	2	500	230/1/50	4	5.7	1 1/2"	1 1/2"	1950	1220	930	1700	1050	450	800	880	2200	650	1000	1150	153
	BC/BD-t-250AB1-B03	46.6	40069	90.5	14068	7.2	106	35.8	D	50	81	1.3	5.98	2	500	230/1/50	4	8.5	2"	2"	1950	1220	930	1700	1050	450	800	880	2200	650	1000	1150	162
	BC/BD-t-250AC1-B03	51.8	44540	120.6	13192	8.0	81	37.0	D	49	81	1.4	6.07	2	500	230/1/50	4	11.1	2"	2"	1950	1220	930	1700	1050	450	800	880	2200	650	1000	1150	171
	BC/BD-t-250AD1-B03	54.2	46603	150.6	12403	8.4	61	38.7	D	49	81	1.4	6.16	2	500	230/1/50	4	13.7	2"	2"	1950	1220	930	1700	1050	450	800	880	2200	650	1000	1150	179
	BC/BD-t-350AA1-B03	54.9	47205	90.4	22492	8.5	67	27.5	E	52	84	2.0	8.83	3	500	230/1/50	4	8.3	1 1/2"	1 1/2"	2750	1220	930	2500	1050	450	800	880	3000	650	1000	1150	213
	BC/BD-t-350AB1-B03	69.8	60017	135.6	21102	10.8	107	34.9	D	51	83	2.0	8.96	3	500	230/1/50	4	12.4	2"	2"	2750	1220	930	2500	1050	450	800	880	3000	650	1000	1150	225
	BC/BD-t-350AC1-B03	77.7	66810	181.0	19788	12.0	73	37.0	D	51	83	2.1	9.10	3	500	230/1/50	4	17.0	2 1/2"	2 1/2"	2750	1220	930	2500	1050	450	800	880	3000	650	1000	1150	238
	BC/BD-t-350AD1-B03	81.4	69991	226.1	18604	12.6	56	38.8	D	51	83	2.1	9.23	3	500	230/1/50	4	20.9	2 1/2"	2 1/2"	2750	1220	930	2500	1050	450	800	880	3000	650	1000	1150	251
	BC/BD-t-450AA1-B03	72.4	62252	120.7	29990	11.2	44	27.8	E	53	85	2.6	11.77	4	500	230/1/50	4	11.3	2"	2"	3550	1220	930	3300	1050	450	800	880	3800	650	1000	1150	272
	BC/BD-t-450AB1-B03	93.2	80137	181.0	28136	14.5	98	34.5	D	52	84	2.7	11.95	4	500	230/1/50	4	17.0	2 1/2"	2 1/2"	3550	1220	930	3300	1050	450	800	880	3800	650	1000	1150	289
	BC/BD-t-450AC1-B03	103.5	88993	241.1	26384	16.0	75	38.3	D	52	84	2.7	12.13	4	500	230/1/50	4	22.2	2 1/2"	2 1/2"	3550	1220	930	3300	1050	450	800	880	3800	650	1000	1150	306
	BC/BD-t-450AD1-B03	108.5	93293	301.6	24805	16.8	55	38.8	D	52	84	2.8	12.31	4	500	230/1/50	4	28.0	2 1/2"	2 1/2"	3550	1220	930	3300	1050	450	800	880	3800	650	1000	1150	323
	BC/BD-t-550AA1-B03	92.3	79363	150.8	37487	14.3	83	28.0	E	54	86	3.3	14.71	5	500	230/1/50	4	14.1	2"	2"	4350	1220	930	4100	1050	450	800	880	4600	650	1000	1150	331
	BC/BD-t-550AB1-B03	115.0	98882	226.3	35169	17.8	59	33.8	D	53	85	3.4	14.94	5	500	230/1/50	4	21.2	2 1/2"	2 1/2"	4350	1220	930	4100	1050	450	800	880	4600	650	1000	1150	352
	BC/BD-t-550AC1-B03	127.8	109888	301.7	32980	19.8	42	37.6	D	53	85	3.4	15.16	5	500	230/1/50	4	28.3	3"	3"	4350	1220	930	4100	1050	450	800	880	4600	650	1000	1150	374
	BC/BD-t-550AD1-B03	134.1	115305	377.1	31007	20.8	32	38.3	D	53	85	3.5	15.38	5	500	230/1/50	4	35.3	3"	3"	4350	1220	930	4100	1050	450	800	880	4600	650	1000	1150	395
	BC/BD-t-650AA1-B03	104.9	90197	181.0	44984	16.3	19	26.2	E	55	87	4.0	17.65	6	500	230/1/50	4	17.0	2 1/2"	2 1/2"	5150	1220	930	4900	1050	450	800	880	5400	650	1000	1150	391
	BC/BD-t-650AB1-B03	139.7	120120	271.5	42203	21.7	96	34.9	D	54	86	4.0	17.92	6	500	230/1/50	4	25.4	3"	3"	5150	1220	930	4900	1050	450	800	880	5400	650	1000	1150	415
	BC/BD-t-650AC1-B03	155.2	133447	362.0	39576	24.1	71	37.9	D	54	86	4.1	18.19	6	500	230/1/50	4	33.9	3"	3"	5150	1220	930	4900	1050	450	800	880	5400	650	1000	1150	441
	BC/BD-t-650AD1-B03	162.7	139896	452.5	37208	25.2	53	38.7	D	54	86	4.2	18.46	6	500	230/1/50	4	42.4	3"	3"	5150	1220	930	4900	1050	450	800	880	5400	650	1000	1150	466
	BC/BD-t-750AA1-B03	124.8	107308	211.2	52482	19.4	30	27.1	E	55	88	4.6	20.59	7	500	230/1/50	4	19.8	2 1/2"	2 1/2"	5950	1220	930	5700	1050	450	800	880	6200	650	1000	1150	450
	BC/BD-t-750AB1-B03	155.8	133963	316.8	49237	24.2	22	33.1	D	55	87	4.7	20.91	7	500	230/1/50	4	29.7	3"	3"	5950	1220	930	5700	1050	450	800	880	6200	650	1000	1150	480
	BC/BD-t-750AC1-B03	182.6	157007	422.3	46172	28.3	106	38.0	D	54	87	4.8	21.22	7	500	230/1/50	4	39.6	4"	4"	6050	1220	930	5700	1050	450	800	880	6400	650	1000	1150	508
	BC/BD-t-750AD1-B03	191.3	164487	527.9	43409	29.6	78	39.0	D	54	87	4.9	21.54	7	500	230/1/50	4	49.5	4"	4"	6050	1220	930	5700	1050	450	800	880	6400	650	1000	1150	537

BC/BD-t Ø500 2,1mm

HATVE / FIN SPACING / LAMELLENABSTAND / ШАГ РЕБРА	KARYER MODEL	KAPASİTE SU / CAPACITY WATER / LEISTUNG WASSER / МОЩНОСТЬ ВОДА		TOPLAM ALAN / TOTAL SURFACE / GESAMTFLÄCHE / ОБЩАЯ ПЛОЩАДЬ	HAVA TARAFI / AIR SIDE / LUFTSEITE / СТОРОНА ВОЗДУХА	AKIŞKAN TARAFI / FLUID SIDE / MEDIUMSEITE / СТОРОНА ЖИДКОСТИ		ENERJİ / ENERGY / ENERGIE / ЭНЕРГИЯ		SES / SOUND / SCHALLPEGEL / ЗВУК		FAN BİLGİLERİ / FAN DATA / LÜFTERDATEN / ДАННЫЕ ВЕНТИЛЯТОРА						BATARYA BİLGİLERİ / COIL DATA / WÄRMETAUSCHERDATEN / ДАННЫЕ БАТАРЕИ																	
		Tortam / Tambient / Umgebungstemp/ Температура окружающей среды =25°C ΔT=15°C Su / Water / Wasser / Вода, Türiş su / Tinlet water/ Wassereintrittstemp. / Т воды на входе = 40°C, Tçıkış su / Toutlet water / Wasseraustrittstemp. / Т воды на выходе =35°C			HAVA DEBİSİ / AIR FLOW / LUFTMENGE / РАСХОД ВОЗДУХА	AKIŞKAN DEBİSİ / FLUID FLOW / MEDIUMMENGE/ РАСХОД ЖИДКОСТИ	AKIŞKAN TARAFI BASINÇ KAYBI / PRESSURE DROP FLUID SIDE / MEDIUMSEITIGER DRUCKVERLUST / ПАДЕНИЕ ДАВЛЕНИЯ СО СТОРОНЫ ЖИДКОСТИ	ENERJİ VERİMLİLİĞİ ORANI / ENERGY EFFICIENCY RATIO / ENERGIEEFFIZIENZRATE / КЛАСС ЭНЕРГОЭФФЕКТИВНОСТИ	ENERJİ VERİMLİLİĞİ SINIFI / ENERGY EFFICIENCY CLASS / ENERGIEEFFIZIENZKLASSE/ КОЭФФИЦИЕНТ ЭНЕРГОЭФФЕКТИВНОСТИ	SES BASINÇ SEVİYESİ / SOUND PRESSURE LEVEL / SCHALLDRUCKPEGEL / УРОВЕНЬ ЗВУКОВОГО ДАВЛЕНИЯ	SES SEVİYESİ / SOUND POWER LEVEL / SCHALLEISTUNGSPEGEL / УРОВЕНЬ ЗВУКОВОЙ МОЩНОСТИ	TOPLAM GÜÇ / TOTAL POWER / GESAMTLEISTUNG / ОБЩАЯ МОЩНОСТЬ	TOPLAM AKIM / TOTAL CURRENT / GESAMTSTROMAUFNAHME / ОБЩИЙ ТОК	FAN ADEDİ / NUMBER OF FANS / LÜFTERANZAHL/ КОЛИЧЕСТВО ВЕНТИЛЯТОРОВ	FAN ÇAPI / FAN DIAMETER / LÜFTERDURCHMESSER/ ДИАМЕТР ВЕНТИЛЯТОРА	MOTOR / MOTOR	KUTUP SAYISI / NUMBER OF POLES / POLANZAHL / КОЛИЧЕСТВО ПОЛЮСОВ	İÇ HACİM / INTERNAL VOLUME / INNENVOLUMENВНУТРЕННИЙ ОБЪЕМ	BAĞLANTILAR / CONNECTIONS / ANSCHLÜSSE / СОЕДИНЕНИЯ		BOYUTLAR / DIMENSIONS / ABMESSUNGEN / ГАБАРИТНЫЕ РАЗМЕРЫ													AĞIRLIK / WEIGHT / GEWICHT / ВЕС
																			GİRİŞ / INLET / EINTRITT/ ВХОД	ÇIKIŞ / OUTLET / AUSTRITT / ВЫХОД	A	B	C	E	F	G	H	I	K	L	M	N	
		kW	kcal/h	m²	m³/h	m³/h	kPa			dB(A) 10m	dB	kW	A	PCS	mm	V/Ph/Hz		dm³	"	"	mm													kg
2,1 mm	BC/BD-t-2x150AA1-B03	36.0	30954	59.3	14928	5.6	57	27.7	E	50	82	1.3	5.89	2	500	230/1/50	4	5.7	1 1/4"	1 1/4"	1150	1220	1710	900	1050	450	800	1660	1400	650	1000	1150	145
	BC/BD-t-2x150AB1-B03	44.8	38521	88.8	13985	7.0	44	34.5	D	49	81	1.3	5.99	2	500	230/1/50	4	8.3	1 1/2"	1 1/2"	1150	1220	1710	900	1050	450	800	1660	1400	650	1000	1150	153
	BC/BD-t-2x150AC1-B03	50.7	43594	118.3	13090	7.9	57	36.2	D	49	81	1.4	6.08	2	500	230/1/50	4	10.9	2"	2"	1150	1220	1710	900	1050	450	800	1660	1400	650	1000	1150	162
	BC/BD-t-2x150AD1-B03	53.7	46173	148.0	12286	8.3	70	38.4	D	49	81	1.4	6.17	2	500	230/1/50	4	13.7	2"	2"	1150	1220	1710	900	1050	450	800	1660	1400	650	1000	1150	171
	BC/BD-t-2x250AA1-B03	71.8	61737	118.5	29855	11.1	48	27.6	E	53	85	2.6	11.78	4	500	230/1/50	4	11.3	2"	2"	1950	1220	1710	1700	1050	450	800	1660	2200	650	1000	1150	240
	BC/BD-t-2x250AB1-B03	92.4	79449	177.8	27970	14.3	105	34.2	D	52	84	2.7	11.97	4	500	230/1/50	4	17.0	2 1/2"	2 1/2"	1950	1220	1710	1700	1050	450	800	1660	2200	650	1000	1150	257
	BC/BD-t-2x250AC1-B03	102.5	88134	236.9	26180	15.9	80	38.0	D	52	84	2.7	12.15	4	500	230/1/50	4	22.2	2 1/2"	2 1/2"	1950	1220	1710	1700	1050	450	800	1660	2200	650	1000	1150	274
	BC/BD-t-2x250AD1-B03	107.4	92347	296.2	24573	16.6	58	38.4	D	52	84	2.8	12.34	4	500	230/1/50	4	28.0	2 1/2"	2 1/2"	1950	1220	1710	1700	1050	450	800	1660	2200	650	1000	1150	291
	BC/BD-t-2x350AA1-B03	108.7	93465	177.6	44783	16.9	63	27.2	E	55	87	4.0	17.67	6	500	230/1/50	4	16.6	2 1/2"	2 1/2"	2750	1220	1710	2500	1050	450	800	1660	3000	650	1000	1150	335
	BC/BD-t-2x350AB1-B03	138.5	119088	266.7	41955	21.5	100	34.6	D	54	86	4.0	17.95	6	500	230/1/50	4	25.4	3"	3"	2750	1220	1710	2500	1050	450	800	1660	3000	650	1000	1150	360
	BC/BD-t-2x350AC1-B03	153.8	132243	355.6	39270	23.8	74	37.5	D	54	86	4.1	18.22	6	500	230/1/50	4	33.9	3"	3"	2750	1220	1710	2500	1050	450	800	1660	3000	650	1000	1150	385
	BC/BD-t-2x350AD1-B03	161.0	138434	444.5	36859	24.9	55	38.3	D	54	86	4.2	18.50	6	500	230/1/50	4	42.4	3"	3"	2750	1220	1710	2500	1050	450	800	1660	3000	650	1000	1150	410
	BC/BD-t-2x450AA1-B03	143.4	123301	237.1	59710	22.2	43	27.1	E	56	88	5.3	23.55	8	500	230/1/50	4	22.6	3"	3"	3550	1220	1710	3300	1050	450	800	1660	3800	650	1000	1150	430
	BC/BD-t-2x450AB1-B03	184.6	158726	355.6	55939	28.6	99	34.2	D	55	87	5.4	23.93	8	500	230/1/50	4	33.9	3"	3"	3550	1220	1710	3300	1050	450	800	1660	3800	650	1000	1150	463
	BC/BD-t-2x450AC1-B03	204.9	176181	474.0	52360	31.8	75	37.3	D	55	87	5.5	24.29	8	500	230/1/50	4	45.0	3"	3"	3550	1220	1710	3300	1050	450	800	1660	3800	650	1000	1150	497
	BC/BD-t-2x450AD1-B03	214.6	184522	592.4	49145	33.2	53	38.3	D	55	87	5.6	24.67	8	500	230/1/50	4	56.1	4"	4"	3650	1220	1710	3300	1050	450	800	1660	4000	650	1000	1150	530
	BC/BD-t-2x550AA1-B03	182.9	157265	296.3	74638	28.4	80	27.7	E	57	89	6.6	29.44	10	500	230/1/50	4	28.3	3"	3"	4350	1220	1710	4100	1050	450	800	1660	4600	650	1000	1150	525
	BC/BD-t-2x550AB1-B03	227.8	195872	444.5	69924	35.3	57	34.0	D	56	88	6.7	29.91	10	500	230/1/50	4	42.4	4"	4"	4450	1220	1710	4100	1050	450	800	1660	4800	650	1000	1150	567
	BC/BD-t-2x550AC1-B03	253.1	217626	592.7	65450	39.2	43	36.7	D	56	88	6.9	30.36	10	500	230/1/50	4	56.5	4"	4"	4450	1220	1710	4100	1050	450	800	1660	4800	650	1000	1150	609
	BC/BD-t-2x550AD1-B03	271.1	233103	740.6	61432	42.0	98	38.7	D	56	88	7.0	30.83	10	500	230/1/50	4	70.1	4"	4"	4450	1220	1710	4100	1050	450	800	1660	4800	650	1000	1150	649
	BC/BD-t-2x650AA1-B03	207.9	178761	355.6	89566	32.3	18	26.3	E	58	90	7.9	35.33	12	500	230/1/50	4	33.9	4"	4"	5250	1220	1710	4900	1050	450	800	1660	5600	650	1000	1150	623
	BC/BD-t-2x650AB1-B03	276.9	238090	533.4	83909	42.9	95	34.2	D	57	89	8.1	35.89	12	500	230/1/50	4	50.9	4"	4"	5250	1220	1710	4900	1050	450	800	1660	5600	650	1000	1150	670
	BC/BD-t-2x650AC1-B03	307.3	264229	711.2	78540	47.6	71	37.5	D	57	89	8.2	36.43	12	500	230/1/50	4	67.8	4"	4"	5250	1220	1710	4900	1050	450	800	1660	5600	650	1000	1150	720
	BC/BD-t-2x650AD1-B03	321.9	276782	889.0	73718	49.9	53	38.3	D	57	89	8.4	37.00	12	500	230/1/50	4	84.8	4"	4"	5250	1220	1710	4900	1050	450	800	1660	5600	650	1000	1150	769
	BC/BD-t-2x750AA1-B03	247.2	212552	414.9	104493	38.3	28	26.6	E	59	91	9.3	41.22	14	500	230/1/50	4	39.6	4"	4"	6050	1220	1710	5700	1050	450	800	1660	6400	650	1000	1150	718
	BC/BD-t-2x750AB1-B03	308.7	265433	622.3	97894	47.9	23	32.8	D	58	90	9.4	41.88	14	500	230/1/50	4	59.3	4"	4"	6050	1220	1710	5700	1050	450	800	1660	6400	650	1000	1150	777
	BC/BD-t-2x750AC1-B03	361.6	310918	829.7	91630	56.0	109	37.7	D	58	90	9.6	42.50	14	500	230/1/50	4	79.1	4"	4"	6050	1220	1710	5700	1050	450	800	1660	6400	650	1000	1150	831
	BC/BD-t-2x750AD1-B03	378.4	325363	1037.1	86004	58.6	78	38.6	D	58	90	9.8	43.16	14	500	230/1/50	4	98.9	5"	5"	6050	1220	1710	5700	1050	450	800	1660	6400	650	1000	1150	888

BC/BD Ø500 2,5mm

HATVE / FIN SPACING / LAMELLENABSTAND / ШАГ РЕБРА	KARYER MODEL	KAPASİTE SU / CAPACITY WATER / LEISTUNG WASSER / МОЩНОСТЬ ВОДА		TOPLAM ALAN / TOTAL SURFACE / GESAMTFLÄCHE / ОБЩАЯ ПЛОЩАДЬ	HAVA TARAFI / AIR SIDE / LUFTSEITE / СТОРОНА ВОЗДУХА	AKIŞKAN TARAFI / FLUID SIDE / MEDIUMSEITE / СТОРОНА ЖИДКОСТИ		ENERJİ / ENERGY / ENERGIE / ЭНЕРГИЯ		SES / SOUND / SCHALLPEGEL / ЗВУК		FAN BİLGİLERİ / FAN DATA / LÜFTERDATEN / ДАННЫЕ ВЕНТИЛЯТОРА						BATARYA BİLGİLERİ / COIL DATA / WÄRMETAUSCHERDATEN / ДАННЫЕ БАТАРЕИ														AĞIRLIK / WEIGHT / GEWICHT / ВЕС
		Tortam / Tambient / Umgebungstemp/ / окружающей среды =25°C ΔT=15°C Su / Water / Wasser / Вода, Tgiriş, su / Tinlet, water / Wassereintrittstemp. / Т воды на входе = 40°C, Tçıkış, su / Toutlet, water / Wasseraustrittstemp. / Т воды на выходе =35°C			HAVA DEBİSİ / AIR FLOW / LUFTMENGE / РАСХОД ВОЗДУХА	AKIŞKAN DEBİSİ / FLUID FLOW / MEDIUMMENGE / РАСХОД ЖИДКОСТИ	AKIŞKAN TARAFI BASINÇ KAYBI / PRESSURE DROP FLUID SIDE / MEDIUMSEITIGER DRUCKVERLUST / ПАДЕНИЕ ДАВЛЕНИЯ СО СТОРОНЫ ЖИДКОСТИ	ENERJİ VERİMLİLİĞİ ORANI / ENERGY EFFICIENCY RATIO / ENERGIEEFFIZIENZRATE / КЛАСС ЭНЕРГОЭФФЕКТИВНОСТИ	ENERJİ VERİMLİLİĞİ SINIFI / ENERGY EFFICIENCY CLASS / ENERGIEEFFIZIENZKLASSE / КОЭФФИЦИЕНТ ЭНЕРГОЭФФЕКТИВНОСТИ	SES BASINÇ SEVİYESİ / SOUND PRESSURE LEVEL / SCHALLDRUCKPEGEL / УРОВЕНЬ ЗВУКОВОГО ДАВЛЕНИЯ	SES SEVİYESİ / SOUND POWER LEVEL / SCHALLLEISTUNGSPEGEL / УРОВЕНЬ ЗВУКОВОЙ МОЩНОСТИ	TOPLAM GÜÇ / TOTAL POWER / GESAMTLEISTUNG / ОБЩАЯ МОЩНОСТЬ	TOPLAM AKIM / TOTAL CURRENT / GESAMTSTROMAUFNAHME / ОБЩИЙ ТОК	FAN ADEDİ / NUMBER OF FANS / LÜFTERANZAHL / КОЛИЧЕСТВО ВЕНТИЛЯТОРОВ	FAN ÇAPI / FAN DIAMETER / LÜFTERDURCHMESSER / ДИАМЕТР ВЕНТИЛЯТОРА	MOTOR / МОТОР	KUTUP SAYISI / NUMBER OF POLES / POLANZAHL / КОЛИЧЕСТВО ПОЛЮСОВ	İÇ HACİM / INTERNAL VOLUME / INNENVOLUMEN/ВНУТРЕННИЙ ОБЪЕМ	BAĞLANTILAR / CONNECTIONS / ANSCHLÜSSE / СОЕДИНЕНИЯ		BOYUTLAR / DIMENSIONS / ABMESSUNGEN / ГАБАРИТНЫЕ РАЗМЕРЫ													
																			GİRİŞ / INLET / EINTRITT / ВХОД	ÇIKIŞ / OUTLET / AUSTRITT / ВЫХОД	A	B	C	E	F	G	H	I	K	L	M	N	
		kW	kcal/h	m²	m³/h	m³/h	kPa			dB(A) 10m	dB	kW	A	PCS	mm	V/Ph/Hz		dm³	"		mm											kg
2,5 mm	BC/BD-150BA5-B03	12.9	11092	25.4	7819	2.2	43	18.4	E	48	79	0.7	2.91	1	500	230/1/50	4	2.6	1"	1"	1150	1220	930	900	1050	450	800	880	1400	650	1000	1150	93
	BC/BD-150BB5-B03	16.9	14531	38.2	7410	2.9	33	24.1	E	47	79	0.7	2.95	1	500	230/1/50	4	3.9	1 1/4"	1 1/4"	1150	1220	930	900	1050	450	800	880	1400	650	1000	1150	98
	BC/BD-150BC5-B03	20.1	17283	51.0	7077	3.5	47	28.7	E	47	78	0.7	2.99	1	500	230/1/50	4	5.4	1 1/4"	1 1/4"	1150	1220	930	900	1050	450	800	880	1400	650	1000	1150	102
	BC/BD-150BD5-B03	22.5	19346	63.8	6754	3.9	94	32.1	D	47	78	0.7	3.02	1	500	230/1/50	4	6.8	1 1/4"	1 1/4"	1150	1220	930	900	1050	450	800	880	1400	650	1000	1150	106
	BC/BD-250BA5-B03	25.9	22270	51.1	15638	4.5	32	19.9	E	50	82	1.3	5.82	2	500	230/1/50	4	5.7	1 1/2"	1 1/2"	1950	1220	930	1700	1050	450	800	880	2200	650	1000	1150	152
	BC/BD-250BB5-B03	34.9	30008	76.6	14819	6.1	78	26.8	E	50	82	1.3	5.90	2	500	230/1/50	4	8.5	2"	2"	1950	1220	930	1700	1050	450	800	880	2200	650	1000	1150	160
	BC/BD-250BC5-B03	40.6	34910	102.1	14155	7.1	64	31.2	D	50	81	1.3	5.97	2	500	230/1/50	4	11.1	2"	2"	1950	1220	930	1700	1050	450	800	880	2200	650	1000	1150	168
	BC/BD-250BD5-B03	44.5	38263	127.5	13508	7.7	52	31.8	D	49	81	1.4	6.03	2	500	230/1/50	4	13.7	2"	2"	1950	1220	930	1700	1050	450	800	880	2200	650	1000	1150	176
	BC/BD-350BA5-B03	39.2	33706	76.6	23457	6.8	45	19.6	E	52	84	2.0	8.73	3	500	230/1/50	4	8.3	1 1/2"	1 1/2"	2750	1220	930	2500	1050	450	800	880	3000	650	1000	1150	211
	BC/BD-350BB5-B03	52.2	44884	114.8	22229	9.1	78	26.1	E	52	84	2.0	8.85	3	500	230/1/50	4	12.4	2"	2"	2750	1220	930	2500	1050	450	800	880	3000	650	1000	1150	222
	BC/BD-350BC5-B03	61.0	52450	153.3	21232	10.6	58	30.5	D	52	83	2.0	8.95	3	500	230/1/50	4	17.0	2 1/2"	2 1/2"	2750	1220	930	2500	1050	450	800	880	3000	650	1000	1150	234
	BC/BD-350BD5-B03	66.7	57351	191.5	20262	11.6	48	33.4	D	51	83	2.0	9.05	3	500	230/1/50	4	20.9	2 1/2"	2 1/2"	2750	1220	930	2500	1050	450	800	880	3000	650	1000	1150	246
	BC/BD-450BA5-B03	51.8	44540	102.2	31277	9.0	30	19.9	E	53	85	2.6	11.64	4	500	230/1/50	4	11.3	2"	2"	3550	1220	930	3300	1050	450	800	880	3800	650	1000	1150	270
	BC/BD-450BB5-B03	69.7	59931	153.3	29638	12.1	72	25.8	E	53	85	2.7	11.80	4	500	230/1/50	4	17.0	2 1/2"	2 1/2"	3550	1220	930	3300	1050	450	800	880	3800	650	1000	1150	285
	BC/BD-450BC5-B03	81.2	69819	204.2	28310	14.1	59	30.1	D	52	84	2.7	11.93	4	500	230/1/50	4	22.2	2 1/2"	2 1/2"	3550	1220	930	3300	1050	450	800	880	3800	650	1000	1150	301
	BC/BD-450BD5-B03	89.0	76526	255.4	27016	15.4	47	33.0	D	52	84	2.7	12.06	4	500	230/1/50	4	28.0	2 1/2"	2 1/2"	3550	1220	930	3300	1050	450	800	880	3800	650	1000	1150	317
	BC/BD-550BA5-B03	66.0	56749	127.7	39096	11.5	56	20.0	E	54	86	3.3	14.55	5	500	230/1/50	4	14.1	2"	2"	4350	1220	930	4100	1050	450	800	880	4600	650	1000	1150	328
	BC/BD-550BB5-B03	86.0	73946	191.6	37048	14.9	43	26.1	E	54	86	3.3	14.75	5	500	230/1/50	4	21.2	2 1/2"	2 1/2"	4350	1220	930	4100	1050	450	800	880	4600	650	1000	1150	348
	BC/BD-550BC5-B03	100.3	86242	255.5	35387	17.4	34	29.5	E	53	85	3.4	14.92	5	500	230/1/50	4	28.3	3"	3"	4350	1220	930	4100	1050	450	800	880	4600	650	1000	1150	367
	BC/BD-550BD5-B03	109.9	94496	319.4	33770	19.1	27	32.3	D	53	85	3.4	15.08	5	500	230/1/50	4	35.3	3"	3"	4350	1220	930	4100	1050	450	800	880	4600	650	1000	1150	387
	BC/BD-650BA5-B03	75.0	64488	153.3	46915	13.0	13	19.2	E	55	87	3.9	17.45	6	500	230/1/50	4	17.0	2 1/2"	2 1/2"	5150	1220	930	4900	1050	450	800	880	5400	650	1000	1150	388
	BC/BD-650BB5-B03	104.5	89853	229.9	44458	18.1	70	26.1	E	55	87	4.0	17.70	6	500	230/1/50	4	25.4	3"	3"	5150	1220	930	4900	1050	450	800	880	5400	650	1000	1150	410
	BC/BD-650BC5-B03	121.9	104814	306.6	42464	21.2	56	30.5	D	54	86	4.0	17.90	6	500	230/1/50	4	33.9	3"	3"	5150	1220	930	4900	1050	450	800	880	5400	650	1000	1150	433
	BC/BD-650BD5-B03	133.4	114703	383.2	40524	23.2	45	32.5	D	54	86	4.1	18.09	6	500	230/1/50	4	42.4	3"	3"	5150	1220	930	4900	1050	450	800	880	5400	650	1000	1150	457
	BC/BD-750BA5-B03	89.2	76698	178.8	54734	15.5	20	19.4	E	55	88	4.6	20.36	7	500	230/1/50	4	19.8	2 1/2"	2 1/2"	5950	1220	930	5700	1050	450	800	880	6200	650	1000	1150	446
	BC/BD-750BB5-B03	116.4	100085	268.3	51867	20.2	16	25.3	E	55	87	4.6	20.65	7	500	230/1/50	4	29.7	3"	3"	5950	1220	930	5700	1050	450	800	880	6200	650	1000	1150	474
	BC/BD-750BC5-B03	143.5	123387	357.7	49542	24.9	85	30.5	D	55	87	4.7	20.88	7	500	230/1/50	4	39.6	4"	4"	6050	1220	930	5700	1050	450	800	880	6400	650	1000	1150	499
	BC/BD-750BD5-B03	157.0	134995	447.1	47277	27.3	67	32.7	D	54	87	4.8	21.11	7	500	230/1/50	4	49.5	4"	4"	6050	1220	930	5700	1050	450	800	880	6400	650	1000	1150	527

BC/BD Ø500 2,5mm

HATVE / FIN SPACING / LAMELLENABSTAND / ШАГ РЕБРА	KARYER MODEL	KAPASİTE SU / CAPACITY WATER / LEISTUNG WASSER / МОЩНОСТЬ ВОДА		TOPLAM ALAN / TOTAL SURFACE / GESAMTFLÄCHE / ОБЩАЯ ПЛОЩАДЬ	HAVA TARAFI / AIR SIDE / LUFTSEITE / СТОРОНА ВОЗДУХА	AKIŞKAN TARAFI / FLUID SIDE / MEDIUMSEITE / СТОРОНА ЖИДКОСТИ		ENERJİ / ENERGY / ENERGIE / ЭНЕРГИЯ		SES / SOUND / SCHALLPEGEL / ЗВУК		FAN BİLGİLERİ / FAN DATA / LÜFTERDATEN / ДАННЫЕ ВЕНТИЛЯТОРА						BATARYA BİLGİLERİ / COIL DATA / WÄRMETAUSCHERDATEN / ДАННЫЕ БАТАРЕИ																	
		Tortam / Tambient / Umgebungstemp./ Г окружающей среды =25°C ΔT=15°C Su / Water / Wasser / Вода, Tgiriş, su / Tinlet, water / Wassereintrittstemp. /Г воды на входе = 40°C, Tçıkış, su / Toutlet, water / Wasseraustrittstemp. /Г воды на выходе =35°C																İÇ HACİM / INTERNAL VOLUME / INNENVOLUMEN/ВНУТРЕННИЙ ОБЪЕМ	BAĞLANTILAR / CONNECTIONS / ANSCHLÜSSE / СОЕДИНЕНИЯ		BOYUTLAR / DIMENSIONS / ABMESSUNGEN / ГАБАРИТНЫЕ РАЗМЕРЫ												AĞIRLIK / WEIGHT / GEWICHT / ВЕС
																			GİRİŞ / INLET / EINTRITT / ВХОД	ÇIKIŞ / OUTLET / AUSTRITT / ВЫХОД	A	B	C	E	F	G	H	I	K	L	M	N	
		kW	kcal/h	m²	m³/h	m³/h	kPa			dB(A) 10m	dB	kW	A	PCS	mm	V/Ph/Hz		dm³	"		mm													kg
2,5 mm	BC/BD-2x150BA5-B03	25.7	22098	50.2	15580	4.5	39	19.8	E	50	82	1.3	5.83	2	500	230/1/50	4	5.7	1 1/4"	1 1/4"	1150	1220	1710	900	1050	450	800	1660	1400	650	1000	1150	143
	BC/BD-2x150BB5-B03	33.5	28805	75.2	14751	5.8	32	25.8	E	50	82	1.3	5.91	2	500	230/1/50	4	8.3	1 1/2"	1 1/2"	1150	1220	1710	900	1050	450	800	1660	1400	650	1000	1150	152
	BC/BD-2x150BC5-B03	39.8	34222	100.2	14076	6.9	46	30.6	D	50	81	1.3	5.98	2	500	230/1/50	4	10.9	2"	2"	1150	1220	1710	900	1050	450	800	1660	1400	650	1000	1150	160
	BC/BD-2x150BD5-B03	44.1	37919	125.3	13408	7.7	60	31.5	D	49	81	1.4	6.04	2	500	230/1/50	4	13.7	2"	2"	1150	1220	1710	900	1050	450	800	1660	1400	650	1000	1150	168
	BC/BD-2x250BA5-B03	51.4	44196	100.4	31160	8.9	32	19.8	E	53	85	2.6	11.65	4	500	230/1/50	4	11.3	2"	2"	1950	1220	1710	1700	1050	450	800	1660	2200	650	1000	1150	237
	BC/BD-2x250BB5-B03	69.2	59501	150.6	29502	12.0	77	25.6	E	53	85	2.7	11.81	4	500	230/1/50	4	17.0	2 1/2"	2 1/2"	1950	1220	1710	1700	1050	450	800	1660	2200	650	1000	1150	253
	BC/BD-2x250BC5-B03	80.6	69303	200.6	28152	14.0	64	29.9	E	52	84	2.7	11.95	4	500	230/1/50	4	22.2	2 1/2"	2 1/2"	1950	1220	1710	1700	1050	450	800	1660	2200	650	1000	1150	269
	BC/BD-2x250BD5-B03	88.2	75838	250.9	26817	15.3	50	32.7	D	52	84	2.7	12.08	4	500	230/1/50	4	28.0	2 1/2"	2 1/2"	1950	1220	1710	1700	1050	450	800	1660	2200	650	1000	1150	285
	BC/BD-2x350BA5-B03	77.7	66810	150.5	46740	13.5	43	19.9	E	55	87	3.9	17.47	6	500	230/1/50	4	16.6	2 1/2"	2 1/2"	2750	1220	1710	2500	1050	450	800	1660	3000	650	1000	1150	331
	BC/BD-2x350BB5-B03	103.7	89165	225.9	44253	18.0	73	25.9	E	55	87	4.0	17.72	6	500	230/1/50	4	25.4	3"	3"	2750	1220	1710	2500	1050	450	800	1660	3000	650	1000	1150	354
	BC/BD-2x350BC5-B03	120.9	103955	301.2	42229	21.0	59	30.2	D	54	86	4.0	17.92	6	500	230/1/50	4	33.9	3"	3"	2750	1220	1710	2500	1050	450	800	1660	3000	650	1000	1150	378
	BC/BD-2x350BD5-B03	132.2	113671	376.5	40225	22.9	48	32.2	D	54	86	4.1	18.12	6	500	230/1/50	4	42.4	3"	3"	2750	1220	1710	2500	1050	450	800	1660	3000	650	1000	1150	401
	BC/BD-2x450BA5-B03	102.6	88220	200.8	62320	17.8	29	19.7	E	56	88	5.2	23.29	8	500	230/1/50	4	22.6	3"	3"	3550	1220	1710	3300	1050	450	800	1660	3800	650	1000	1150	426
	BC/BD-2x450BB5-B03	138.2	118830	301.2	59004	24.0	73	26.1	E	56	88	5.3	23.62	8	500	230/1/50	4	33.9	3"	3"	3550	1220	1710	3300	1050	450	800	1660	3800	650	1000	1150	456
	BC/BD-2x450BC5-B03	161.1	138520	401.5	56305	28.0	60	29.8	E	55	87	5.4	23.89	8	500	230/1/50	4	45.0	3"	3"	3550	1220	1710	3300	1050	450	800	1660	3800	650	1000	1150	487
	BC/BD-2x450BD5-B03	176.2	151504	501.8	53634	30.6	46	32.0	D	55	87	5.5	24.16	8	500	230/1/50	4	56.1	4"	4"	3650	1220	1710	3300	1050	450	800	1660	4000	650	1000	1150	518
	BC/BD-2x550BA5-B03	130.7	112381	251.0	77900	22.7	54	20.1	E	57	89	6.5	29.11	10	500	230/1/50	4	28.3	3"	3"	4350	1220	1710	4100	1050	450	800	1660	4600	650	1000	1150	519
	BC/BD-2x550BB5-B03	170.5	146603	376.5	73755	29.6	42	25.8	E	57	89	6.6	29.53	10	500	230/1/50	4	42.4	4"	4"	4450	1220	1710	4100	1050	450	800	1660	4800	650	1000	1150	558
	BC/BD-2x550BC5-B03	198.9	171022	502.0	70381	34.5	34	29.7	E	56	88	6.7	29.87	10	500	230/1/50	4	56.5	4"	4"	4450	1220	1710	4100	1050	450	800	1660	4800	650	1000	1150	597
	BC/BD-2x550BD5-B03	222.8	191572	627.3	67042	38.7	85	32.8	D	56	88	6.8	30.20	10	500	230/1/50	4	70.1	4"	4"	4450	1220	1710	4100	1050	450	800	1660	4800	650	1000	1150	634
	BC/BD-2x650BA5-B03	148.7	127858	301.2	93481	25.8	12	19.1	E	58	90	7.8	34.94	12	500	230/1/50	4	33.9	4"	4"	5250	1220	1710	4900	1050	450	800	1660	5600	650	1000	1150	615
	BC/BD-2x650BB5-B03	207.2	178159	451.8	88506	36.0	70	25.9	E	58	90	8.0	35.43	12	500	230/1/50	4	50.9	4"	4"	5250	1220	1710	4900	1050	450	800	1660	5600	650	1000	1150	659
	BC/BD-2x650BC5-B03	241.6	207737	602.4	84457	41.9	56	29.8	E	57	89	8.1	35.84	12	500	230/1/50	4	67.8	4"	4"	5250	1220	1710	4900	1050	450	800	1660	5600	650	1000	1150	705
	BC/BD-2x650BD5-B03	264.3	227256	753.0	80451	45.9	46	32.2	D	57	89	8.2	36.24	12	500	230/1/50	4	84.8	4"	4"	5250	1220	1710	4900	1050	450	800	1660	5600	650	1000	1150	751
	BC/BD-2x750BA5-B03	176.9	152106	351.4	109061	30.7	19	19.4	E	59	91	9.1	40.76	14	500	230/1/50	4	39.6	4"	4"	6050	1220	1710	5700	1050	450	800	1660	6400	650	1000	1150	709
	BC/BD-2x750BB5-B03	230.8	198451	527.1	103257	40.1	17	24.8	E	59	91	9.3	41.34	14	500	230/1/50	4	59.3	4"	4"	6050	1220	1710	5700	1050	450	800	1660	6400	650	1000	1150	764
	BC/BD-2x750BC5-B03	284.4	244538	702.8	98533	49.4	87	30.3	D	58	90	9.4	41.81	14	500	230/1/50	4	79.1	4"	4"	6050	1220	1710	5700	1050	450	800	1660	6400	650	1000	1150	814
	BC/BD-2x750BD5-B03	310.9	267324	878.5	93859	54.0	67	32.4	D	58	90	9.6	42.28	14	500	230/1/50	4	98.9	5"	5"	6050	1220	1710	5700	1050	450	800	1660	6400	650	1000	1150	867

BC/BD Ø500 2,5mm

HATVE / FIN SPACING / LAMELLENABSTAND / ШАГ РЕБРА	KARYER MODEL	KAPASİTE SU / CAPACITY WATER / LEISTUNG WASSER / МОЩНОСТЬ ВОДА		TOPLAM ALAN / TOTAL SURFACE / GESAMTFLÄCHE / ОБЩАЯ ПЛОЩАДЬ	HAVA TARAFI / AIR SIDE / LUFTSEITE / СТОРОНА ВОЗДУХА	AKIŞKAN TARAFI / FLUID SIDE / MEDIUMSEITE / СТОРОНА ЖИДКОСТИ		ENERJİ / ENERGY / ENERGIE / ЭНЕРГИЯ		SES / SOUND / SCHALLPEGEL / ЗВУК		FAN BİLGİLERİ / FAN DATA / LÜFTERDATEN / ДАННЫЕ ВЕНТИЛЯТОРА						BATARYA BİLGİLERİ / COIL DATA / WÄRMETAUSCHERDATEN / ДАННЫЕ БАТАРЕИ																	AĞIRLIK / WEIGHT / GEWICHT / ВЕС
		Tortam / Tambient / Umgebungstemp/ Температура окружающей среды =25°C ΔT=15°C Su / Water / Wasser / Вода, Türiş su / Tinlet, water / Wassereintrittstemp. / Т воды на входе = 40°C, Tçıkış, su / Toutlet, water / Wasserauslrittstemp. / Т воды на выходе =35°C																İÇ HACİM / INTERNAL VOLUME / INNENVOLUMENВНУТРЕННИЙ ОБЪЕМ	BAĞLANTILAR / CONNECTIONS / ANSCHLÜSSE / СОЕДИНЕНИЯ		BOYUTLAR / DIMENSIONS / ABMESSUNGEN / ГАБАРИТНЫЕ РАЗМЕРЫ														
																					A	B	C	E	F	G	H	I	K	L	M	N		
		kW	kcal/h	m²	m³/h	m³/h	kPa			dB(A) 10m	dB	kW	A	PCS	mm	V/Ph/Hz		dm³	"	"	mm													kg
2,5 mm	BC/BD-150CA5-B03	10.8	9286	26.8	7376	1.9	6	15.4	E	47	79	0.7	2.96	1	500	230/1/50	4	3.0	1"	1"	950	1200	920	750	1050	450	650	870	1250	650	1000	1150	96
	BC/BD-150CB5-B03	14.2	12210	40.4	6869	2.5	6	20.3	E	47	78	0.7	3.01	1	500	230/1/50	4	4.9	1"	1"	950	1200	920	750	1050	450	650	870	1250	650	1000	1150	102
	BC/BD-150CC5-B03	16.3	14015	53.8	6401	2.8	7	23.3	E	47	78	0.7	3.06	1	500	230/1/50	4	6.4	1"	1"	950	1200	920	750	1050	450	650	870	1250	650	1000	1150	106
	BC/BD-150CD5-B03	17.6	15133	67.3	5989	3.1	7	25.1	E	47	78	0.7	3.11	1	500	230/1/50	4	7.9	1"	1"	950	1200	920	750	1050	450	650	870	1250	650	1000	1150	111
	BC/BD-150DA5-B03	12.8	11006	33.0	7740	2.2	10	18.3	E	48	79	0.7	2.92	1	500	230/1/50	4	3.6	1"	1"	1100	1200	920	900	1050	450	800	870	1400	650	1000	1150	102
	BC/BD-150DB5-B03	16.6	14273	49.7	7316	2.9	9	23.7	E	47	79	0.7	2.96	1	500	230/1/50	4	6.1	1"	1"	1100	1200	920	900	1050	450	800	870	1400	650	1000	1150	108
	BC/BD-150DC5-B03	19.2	16509	66.3	6962	3.3	10	27.4	E	47	78	0.7	3.00	1	500	230/1/50	4	7.9	1"	1"	1100	1200	920	900	1050	450	800	870	1400	650	1000	1150	113
	BC/BD-150DD5-B03	20.9	17971	82.8	6619	3.6	10	29.9	E	47	78	0.7	3.03	1	500	230/1/50	4	9.7	1"	1"	1100	1200	920	900	1050	450	800	870	1400	650	1000	1150	119
	BC/BD-250CA5-B03	24.2	20808	53.7	14753	4.2	31	18.6	E	50	82	1.3	5.91	2	500	230/1/50	4	5.9	1 1/2"	1 1/2"	1600	1200	920	1400	1050	450	650	870	1900	650	1000	1150	154
	BC/BD-250CB5-B03	31.4	26999	80.8	13739	5.5	22	22.4	E	49	81	1.4	6.01	2	500	230/1/50	4	9.9	1 1/2"	1 1/2"	1600	1200	920	1400	1050	450	650	870	1900	650	1000	1150	164
	BC/BD-250CC5-B03	36.1	31040	107.7	12803	6.3	19	25.8	E	49	81	1.4	6.11	2	500	230/1/50	4	12.8	1 1/2"	1 1/2"	1600	1200	920	1400	1050	450	650	870	1900	650	1000	1150	172
	BC/BD-250CD5-B03	39.0	33534	134.5	11978	6.8	16	27.9	E	50	81	1.4	6.21	2	500	230/1/50	4	15.8	1 1/2"	1 1/2"	1600	1200	920	1400	1050	450	650	870	1900	650	1000	1150	181
	BC/BD-250DA5-B03	27.9	23990	66.1	15479	4.8	48	21.5	E	50	82	1.3	5.84	2	500	230/1/50	4	7.3	1 1/2"	1 1/2"	1900	1200	920	1700	1050	450	800	870	2200	650	1000	1150	165
	BC/BD-250DB5-B03	36.2	31126	99.5	14632	6.3	33	27.8	E	50	82	1.3	5.92	2	500	230/1/50	4	12.2	1 1/2"	1 1/2"	1900	1200	920	1700	1050	450	800	870	2200	650	1000	1150	177
	BC/BD-250DC5-B03	41.7	35855	132.5	13924	7.2	28	29.8	E	49	81	1.4	5.99	2	500	230/1/50	4	15.8	1 1/2"	1 1/2"	1900	1200	920	1700	1050	450	800	870	2200	650	1000	1150	187
	BC/BD-250DD5-B03	45.2	38865	165.5	13238	7.9	24	32.3	D	49	81	1.4	6.06	2	500	230/1/50	4	19.5	1 1/2"	1 1/2"	1900	1200	920	1700	1050	450	800	870	2200	650	1000	1150	197
	BC/BD-350CA5-B03	36.4	31298	80.8	22129	6.3	25	18.2	E	52	84	2.0	8.86	3	500	230/1/50	4	9.9	2"	2"	2250	1200	920	2050	1050	450	650	870	2550	650	1000	1150	214
	BC/BD-350CB5-B03	47.1	40498	121.3	20608	8.2	20	23.6	E	51	83	2.0	9.01	3	500	230/1/50	4	14.8	2"	2"	2250	1200	920	2050	1050	450	650	870	2550	650	1000	1150	227
	BC/BD-350CC5-B03	54.1	46517	161.7	19204	9.4	17	25.8	E	51	83	2.1	9.16	3	500	230/1/50	4	19.8	2"	2"	2250	1200	920	2050	1050	450	650	870	2550	650	1000	1150	240
	BC/BD-350CD5-B03	58.5	50301	202.1	17968	10.1	14	27.9	E	51	83	2.1	9.31	3	500	230/1/50	4	24.7	2"	2"	2250	1200	920	2050	1050	450	650	870	2550	650	1000	1150	252
	BC/BD-350DA5-B03	42.0	36113	99.5	23219	7.3	38	21.0	E	52	84	2.0	8.75	3	500	230/1/50	4	12.2	2"	2"	2700	1200	920	2500	1050	450	800	870	3000	650	1000	1150	230
	BC/BD-350DB5-B03	54.2	46603	149.2	21949	9.4	31	27.1	E	52	84	2.0	8.88	3	500	230/1/50	4	18.2	2"	2"	2700	1200	920	2500	1050	450	800	870	3000	650	1000	1150	246
	BC/BD-350DC5-B03	62.6	53826	199.0	20886	10.9	25	31.3	D	51	83	2.0	8.99	3	500	230/1/50	4	24.3	2"	2"	2700	1200	920	2500	1050	450	800	870	3000	650	1000	1150	261
	BC/BD-350DD5-B03	67.9	58383	248.7	19856	11.8	21	32.3	D	51	83	2.1	9.09	3	500	230/1/50	4	30.4	2"	2"	2700	1200	920	2500	1050	450	800	870	3000	650	1000	1150	277
	BC/BD-450CA5-B03	49.9	42906	107.8	29506	8.7	54	18.5	E	53	85	2.7	11.81	4	500	230/1/50	4	13.2	2 1/2"	2 1/2"	2900	1200	920	2700	1050	450	650	870	3200	650	1000	1150	272
	BC/BD-450CB5-B03	64.5	55460	161.7	27478	11.2	42	23.9	E	52	84	2.7	12.02	4	500	230/1/50	4	19.8	2 1/2"	2 1/2"	2900	1200	920	2700	1050	450	650	870	3200	650	1000	1150	289
	BC/BD-450CC5-B03	74.1	63714	215.6	25606	12.9	33	26.5	E	52	84	2.8	12.21	4	500	230/1/50	4	26.3	2 1/2"	2 1/2"	2900	1200	920	2700	1050	450	650	870	3200	650	1000	1150	306
	BC/BD-450CD5-B03	79.9	68701	269.5	23957	13.9	26	28.5	E	52	84	2.8	12.41	4	500	230/1/50	4	32.9	2 1/2"	2 1/2"	2900	1200	920	2700	1050	450	650	870	3200	650	1000	1150	323
	BC/BD-450DA5-B03	57.3	49269	132.7	30958	10.0	83	22.0	E	53	85	2.6	11.67	4	500	230/1/50	4	16.2	2 1/2"	2 1/2"	3500	1200	920	3300	1050	450	800	870	3800	650	1000	1150	294
	BC/BD-450DB5-B03	73.9	63542	199.0	29265	12.8	64	27.4	E	53	85	2.7	11.84	4	500	230/1/50	4	24.3	2 1/2"	2 1/2"	3500	1200	920	3300	1050	450	800	870	3800	650	1000	1150	314
	BC/BD-450DC5-B03	85.2	73258	265.3	27848	14.8	51	31.6	D	52	84	2.7	11.98	4	500	230/1/50	4	32.4	2 1/2"	2 1/2"	3500	1200	920	3300	1050	450	800	870	3800	650	1000	1150	335
	BC/BD-450DD5-B03	92.3	79363	331.6	26475	16.0	40	34.2	D	52	84	2.7	12.12	4	500	230/1/50	4	40.5	2 1/2"	2 1/2"	3500	1200	920	3300	1050	450	800	870	3800	650	1000	1150	356
	BC/BD-550CA5-B03	59.2	50903	134.7	36882	10.3	13	17.9	E	54	86	3.3	14.77	5	500	230/1/50	4	16.5	3"	3"	3550	1200	920	3350	1050	450	650	870	3850	650	1000	1150	331
	BC/BD-550CB5-B03	76.7	65950	202.1	34347	13.3	11	22.6	E	53	85	3.4	15.02	5	500	230/1/50	4	24.7	3"	3"	3550	1200	920	3350	1050	450	650	870	3850	650	1000	1150	352
	BC/BD-550CC5-B03	88.2	75838	269.5	32007	15.3	9	25.2	E	53	85	3.5	15.26	5	500	230/1/50	4	32.9	3"	3"	3550	1200	920	3350	1050	450	650	870	3850	650	1000	1150	373
	BC/BD-550CD5-B03	95.4	82029	336.8	29946	16.6	7	27.3	E	53	85	3.5	15.51	5	500	230/1/50	4	41.2	3"	3"	3550	1200	920	3350	1050	450	650	870	3850	650	1000	1150	394
	BC/BD-550DA5-B03	68.7	59071	165.8	38698	11.9	21	20.8	E	54	86	3.3	14.59	5	500	230/1/50	4	20.3	3"	3"	4300	1200	920	4100	1050	450	800	870	4600	650	1000	1150	358
	BC/BD-550DB5-B03	88.7	76268	248.7	36581	15.4	17	26.9	E	54	86	3.3	14.80	5	500	230/1/50	4	30.4	3"	3"	4300	1200	920	4100	1050	450	800	870	4600	650	1000	1150	384
	BC/BD-550DC5-B03	102.5	88134	331.6	34810	17.8	14	30.1	D	53	85	3.4	14.97	5	500	230/1/50	4	40.5	3"	3"	4300	1200	920	4100	1050	450	800	870	4600	650	1000	1150	409
	BC/BD-550DD5-B03	111.2	95614	414.6	33094	19.3	11	32.7	D	53	85	3.4	15.15	5	500	230/1/50	4	50.7	3"	3"	4300	1200	920	4100	1050	450	800	870	4600	650	1000	1150	435

BC/BD Ø500 2,5mm

HATVE / FIN SPACING / LAMELLENABSTAND / ШАГ РЕБРА	KARYER MODEL	KAPASİTE SU / CAPACITY WATER / LEISTUNG WASSER / МОЩНОСТЬ ВОДА		TOPLAM ALAN / TOTAL SURFACE / GESAMTFLÄCHE / ОБЩАЯ ПЛОЩАДЬ	HAVA TARAFI / AIR SIDE / LUFTSEITE / СТОРОНА ВОЗДУХА	AKIŞKAN TARAFI / FLUID SIDE / MEDIUMSEITE / СТОРОНА ЖИДКОСТИ		ENERJİ / ENERGY / ENERGIE / ЭНЕРГИЯ		SES / SOUND / SCHALLPEGEL / ЗВУК		FAN BİLGİLERİ / FAN DATA / LÜFTERDATEN / ДАННЫЕ ВЕНТИЛЯТОРА						BATARYA BİLGİLERİ / COIL DATA / WÄRMETAUSCHERDATEN / ДАННЫЕ БАТАРЕИ																
		Tortam / Tambient / Umgebungstemp/ Температура окружающей среды =25°C ΔT=15°C Su / Water / Wasser / Вода, Tqiriş su / Tinlet, water / Wassereintrittstemp. / Т воды на входе = 40°C, Tçıkış, su / Toutlet, water / Wasseraustrittstemp. / Т воды на выходе =35°C			HAVA DEBİSİ / AIR FLOW / LUFTMENGE / РАСХОД ВОЗДУХА	AKIŞKAN DEBİSİ / FLUID FLOW / MEDIUMMENGE / РАСХОД ЖИДКОСТИ	AKIŞKAN TARAFI BASINÇ KAYBI / PRESSURE DROP FLUID SIDE / MEDIUMSEITIGER DRUCKVERLUST / ПАДЕНИЕ ДАВЛЕНИЯ СО СТОРОНЫ ЖИДКОСТИ	ENERJİ VERİMLİLİĞİ ORANI / ENERGY EFFICIENCY RATIO / ENERGIEEFFIZIENZRATE / КЛАСС ЭНЕРГОЭФФЕКТИВНОСТИ	ENERJİ VERİMLİLİĞİ SINIFI / ENERGY EFFICIENCY CLASS / ENERGIEEFFIZIENZKLASSE / КОЭФФИЦИЕНТ ЭНЕРГОЭФФЕКТИВНОСТИ	SES BASINÇ SEVİYESİ / SOUND PRESSURE LEVEL / SCHALLDRUCKPEGEL / УРОВЕНЬ ЗВУКОВОГО ДАВЛЕНИЯ	SES SEVİYESİ / SOUND POWER LEVEL / SCHALLLEISTUNGSPEGEL / УРОВЕНЬ ЗВУКОВОЙ МОЩНОСТИ	TOPLAM GÜÇ / TOTAL POWER / GESAMTLEISTUNG / ОБЩАЯ МОЩНОСТЬ	TOPLAM AKIM / TOTAL CURRENT / GESAMTSTROMAUFNAHME / ОБЩИЙ ТОК	FAN ADEDİ / NUMBER OF FANS / LÜFTERANZAHL/ КОЛИЧЕСТВО ВЕНТИЛЯТОРОВ	FAN ÇAPI / FAN DIAMETER / LÜFTERDURCHMESSER/ ДИАМЕТР ВЕНТИЛЯТОРА	MOTOR / MOTOR	KUTUP SAYISI / NUMBER OF POLES / POLANZAHL / КОЛИЧЕСТВО ПОЛЮСОВ	İÇ HACİM / INTERNAL VOLUME / INNENVOLUMENВНУТРЕННИЙ ОБЪЕМ	BAĞLANTILAR / CONNECTIONS / ANSCHLÜSSE / СОЕДИНЕНИЯ		BOYUTLAR / DIMENSIONS / ABMESSUNGEN / ГАБАРИТНЫЕ РАЗМЕРЫ													AĞIRLIK / WEIGHT / GEWICHT / ВЕС
																			GİRİŞ / INLET / EINTRITT/ ВХОД	ÇIKIŞ / OUTLET / AUSTRITT / ВЫХОД	A	B	C	E	F	G	H	I	K	L	M	N	
		kW	kcal/h	m²	m³/h	m³/h	kPa			dB(A) 10m	dB	kW	A	PCS	mm	V/Ph/Hz		dm³	"	"	mm													kg
2,5 mm	BC/BD-2x150CA5-B03	21.8	18745	53.8	14753	3.8	5	16.8	E	50	82	1.3	5.91	2	500	230/1/50	4	6.4	1 1/2"	1 1/2"	950	1200	1720	750	1050	450	650	1670	1250	650	1000	1150	150
	BC/BD-2x150CB5-B03	28.3	24333	80.8	13739	4.9	5	20.2	E	49	81	1.4	6.01	2	500	230/1/50	4	9.9	1 1/2"	1 1/2"	950	1200	1720	750	1050	450	650	1670	1250	650	1000	1150	160
	BC/BD-2x150CC5-B03	32.6	28031	107.7	12803	5.7	6	23.3	E	49	81	1.4	6.11	2	500	230/1/50	4	12.8	1 1/2"	1 1/2"	950	1200	1720	750	1050	450	650	1670	1250	650	1000	1150	169
	BC/BD-2x150CD5-B03	35.3	30352	134.7	11978	6.1	6	25.2	E	49	81	1.4	6.21	2	500	230/1/50	4	16.3	1 1/2"	1 1/2"	950	1200	1720	750	1050	450	650	1670	1250	650	1000	1150	179
	BC/BD-2x150DA5-B03	25.7	22098	66.3	15479	4.5	8	19.8	E	50	82	1.3	5.84	2	500	230/1/50	4	7.9	1 1/2"	1 1/2"	1100	1200	1720	900	1050	450	800	1670	1400	650	1000	1150	159
	BC/BD-2x150DB5-B03	33.3	28633	99.5	14632	5.8	8	25.6	E	50	82	1.3	5.92	2	500	230/1/50	4	12.2	1 1/2"	1 1/2"	1100	1200	1720	900	1050	450	800	1670	1400	650	1000	1150	171
	BC/BD-2x150DC5-B03	38.5	33104	132.5	13924	6.7	8	27.5	E	49	81	1.4	5.99	2	500	230/1/50	4	15.8	1 1/2"	1 1/2"	1100	1200	1720	900	1050	450	800	1670	1400	650	1000	1150	182
	BC/BD-2x150DD5-B03	41.9	36027	165.8	13238	7.3	8	29.9	E	49	81	1.4	6.06	2	500	230/1/50	4	20.1	1 1/2"	1 1/2"	1100	1200	1720	900	1050	450	800	1670	1400	650	1000	1150	194
	BC/BD-2x250CA5-B03	48.6	41788	107.7	29506	8.4	27	18.0	E	53	85	2.7	11.81	4	500	230/1/50	4	12.8	2 1/2"	2 1/2"	1600	1200	1720	1400	1050	450	650	1670	1900	650	1000	1150	244
	BC/BD-2x250CB5-B03	62.9	54084	161.7	27478	10.9	21	23.3	E	52	84	2.7	12.02	4	500	230/1/50	4	19.8	2 1/2"	2 1/2"	1600	1200	1720	1400	1050	450	650	1670	1900	650	1000	1150	263
	BC/BD-2x250CC5-B03	72.2	62080	215.3	25606	12.5	17	25.8	E	52	84	2.8	12.21	4	500	230/1/50	4	25.7	2 1/2"	2 1/2"	1600	1200	1720	1400	1050	450	650	1670	1900	650	1000	1150	280
	BC/BD-2x250CD5-B03	78.0	67068	269.3	23957	13.5	14	27.9	E	52	84	2.8	12.41	4	500	230/1/50	4	32.6	2 1/2"	2 1/2"	1600	1200	1720	1400	1050	450	650	1670	1900	650	1000	1150	298
	BC/BD-2x250DA5-B03	56.0	48151	132.5	30958	9.7	41	21.5	E	53	85	2.6	11.67	4	500	230/1/50	4	15.8	2 1/2"	2 1/2"	1900	1200	1720	1700	1050	450	800	1670	2200	650	1000	1150	263
	BC/BD-2x250DB5-B03	72.4	62252	199.0	29265	12.6	31	26.8	E	53	85	2.7	11.84	4	500	230/1/50	4	24.3	2 1/2"	2 1/2"	1900	1200	1720	1700	1050	450	800	1670	2200	650	1000	1150	285
	BC/BD-2x250DC5-B03	83.5	71797	265.0	27848	14.5	26	30.9	D	52	84	2.7	11.98	4	500	230/1/50	4	31.6	2 1/2"	2 1/2"	1900	1200	1720	1700	1050	450	800	1670	2200	650	1000	1150	305
	BC/BD-2x250DD5-B03	90.6	77902	331.5	26475	15.7	21	33.6	D	52	84	2.7	12.12	4	500	230/1/50	4	40.1	2 1/2"	2 1/2"	1900	1200	1720	1700	1050	450	800	1670	2200	650	1000	1150	327
	BC/BD-2x350CA5-B03	72.8	62596	161.7	44258	12.6	24	18.2	E	55	87	4.0	17.72	6	500	230/1/50	4	19.8	3"	3"	2250	1200	1720	2050	1050	450	650	1670	2550	650	1000	1150	340
	BC/BD-2x350CB5-B03	94.2	80997	242.5	41217	16.4	20	23.0	E	54	86	4.1	18.02	6	500	230/1/50	4	29.6	3"	3"	2250	1200	1720	2050	1050	450	650	1670	2550	650	1000	1150	366
	BC/BD-2x350CC5-B03	108.3	93121	323.4	38408	18.8	16	26.4	E	54	86	4.1	18.32	6	500	230/1/50	4	39.5	3"	3"	2250	1200	1720	2050	1050	450	650	1670	2550	650	1000	1150	392
	BC/BD-2x350CD5-B03	116.9	100515	404.2	35935	20.3	13	27.8	E	54	86	4.2	18.61	6	500	230/1/50	4	49.4	3"	3"	2250	1200	1720	2050	1050	450	650	1670	2550	650	1000	1150	418
	BC/BD-2x350DA5-B03	84.0	72227	199.0	46437	14.6	38	21.5	E	55	87	3.9	17.50	6	500	230/1/50	4	24.3	3"	3"	2700	1200	1720	2500	1050	450	800	1670	3000	650	1000	1150	367
	BC/BD-2x350DB5-B03	108.5	93293	298.5	43897	18.8	30	27.1	E	55	87	4.0	17.76	6	500	230/1/50	4	36.5	3"	3"	2700	1200	1720	2500	1050	450	800	1670	3000	650	1000	1150	399
	BC/BD-2x350DC5-B03	125.2	107652	398.0	41772	21.7	24	30.5	D	54	86	4.1	17.97	6	500	230/1/50	4	48.6	3"	3"	2700	1200	1720	2500	1050	450	800	1670	3000	650	1000	1150	430
	BC/BD-2x350DD5-B03	135.8	116766	497.5	39713	23.6	20	33.1	D	54	86	4.1	18.17	6	500	230/1/50	4	60.8	3"	3"	2700	1200	1720	2500	1050	450	800	1670	3000	650	1000	1150	462
	BC/BD-2x450CA5-B03	99.9	85898	215.6	59011	17.3	53	18.8	E	56	88	5.3	23.62	8	500	230/1/50	4	26.3	4"	4"	2900	1200	1720	2700	1050	450	650	1670	3200	650	1000	1150	434
	BC/BD-2x450CB5-B03	129.1	111005	323.4	54956	22.4	42	23.9	E	55	87	5.4	24.03	8	500	230/1/50	4	39.5	4"	4"	2900	1200	1720	2700	1050	450	650	1670	3200	650	1000	1150	468
	BC/BD-2x450CC5-B03	148.1	127342	431.1	51211	25.7	33	26.9	E	55	87	5.5	24.42	8	500	230/1/50	4	52.7	4"	4"	2900	1200	1720	2700	1050	450	650	1670	3200	650	1000	1150	502
	BC/BD-2x450CD5-B03	159.8	137402	538.9	47914	27.7	26	28.5	E	55	87	5.6	24.81	8	500	230/1/50	4	65.9	4"	4"	2900	1200	1720	2700	1050	450	650	1670	3200	650	1000	1150	536
	BC/BD-2x450DA5-B03	114.6	98538	265.3	61916	19.9	82	22.0	E	56	88	5.2	23.33	8	500	230/1/50	4	32.4	4"	4"	3500	1200	1720	3300	1050	450	800	1670	3800	650	1000	1150	471
	BC/BD-2x450DB5-B03	147.9	127170	398.0	58530	25.7	64	27.9	E	56	88	5.3	23.67	8	500	230/1/50	4	48.6	4"	4"	3500	1200	1720	3300	1050	450	800	1670	3800	650	1000	1150	512
	BC/BD-2x450DC5-B03	170.5	146603	530.6	55696	29.6	50	31.6	D	55	87	5.4	23.96	8	500	230/1/50	4	64.9	4"	4"	3500	1200	1720	3300	1050	450	800	1670	3800	650	1000	1150	554
	BC/BD-2x450DD5-B03	184.6	158726	663.3	52950	32.0	40	33.6	D	55	87	5.5	24.23	8	500	230/1/50	4	81.1	4"	4"	3500	1200	1720	3300	1050	450	800	1670	3800	650	1000	1150	595
	BC/BD-2x550CA5-B03	118.5	101891	269.5	73764	20.6	14	18.0	E	57	89	6.6	29.53	10	500	230/1/50	4	32.9	4"	4"	3550	1200	1720	3350	1050	450	650	1670	3850	650	1000	1150	529
	BC/BD-2x550CB5-B03	153.4	131899	404.2	68695	26.6	11	22.6	E	56	88	6.8	30.04	10	500	230/1/50	4	49.4	4"	4"	3550	1200	1720	3350	1050	450	650	1670	3850	650	1000	1150	572
	BC/BD-2x550CC5-B03	176.4	151676	538.9	64014	30.6	9	25.6	E	56	88	6.9	30.52	10	500	230/1/50	4	65.9	4"	4"	3550	1200	1720	3350	1050	450	650	1670	3850	650	1000	1150	615
	BC/BD-2x550CD5-B03	190.7	163971	673.6	59892	33.1	8	27.2	E	56	88	7.0	31.02	10	500	230/1/50	4	82.3	4"	4"	3550	1200	1720	3350	1050	450	650	1670	3850	650	1000	1150	657
	BC/BD-2x550DA5-B03	137.3	118056	331.6	77395	23.8	21	21.1	E	57	89	6.5	29.17	10	500	230/1/50	4	40.5	4"	4"	4300	1200	1720	4100	1050	450	800	1670	4600	650	1000	1150	575
	BC/BD-2x550DB5-B03	177.4	152536	497.5	73162	30.8	17	26.5	E	57	89	6.7	29.59	10	500	230/1/50	4	60.8	4"	4"	4300	1200	1720	4100	1050	450	800	1670	4600	650	1000	1150	627
	BC/BD-2x550DC5-B03	205.0	176267	663.3	69620	35.6	14	30.1	D	56	88	6.8	29.94	10	500	230/1/50	4	81.1	4"	4"	4300	1200	1720	4100	1050	450	800	1670	4600	650	1000	1150	679
	BC/BD-2x550DD5-B03	222.4	191228	829.1	66188	38.6	12	32.7	D	56	88	6.8	30.29	10	500	230/1/50	4	101.3	4"	4"	4300	1200	1720	4100	1050	450	800	1670	4600	650	1000	1150	730

BC/BD-t Ø500 2,5mm

HATVE / FIN SPACING / LAMELLENABSTAND / ШАГ РЕБРА	KARYER MODEL	KAPASİTE SU / CAPACITY WATER / LEISTUNG WASSER / МОЩНОСТЬ ВОДА		TOPLAM ALAN / TOTAL SURFACE / GESAMTFLÄCHE / ОБЩАЯ ПЛОЩАДЬ	HAVA TARAFI / AIR SIDE / LUFTSEITE / СТОРОНА ВОЗДУХА	AKIŞKAN TARAFI / FLUID SIDE / MEDIUMSEITE / СТОРОНА ЖИДКОСТИ		ENERJİ / ENERGY / ENERGIE / ЭНЕРГИЯ		SES / SOUND / SCHALLPEGEL / ЗВУК		FAN BİLGİLERİ / FAN DATA / LÜFTERDATEN / ДАННЫЕ ВЕНТИЛЯТОРА						BATARYA BİLGİLERİ / COIL DATA / WÄRMETAUSCHERDATEN / ДАННЫЕ БАТАРЕИ															
		Tortam / Tambient / Umgebungstemp/ Температура окружающей среды =25°C ΔT=15°C Su / Water / Wasser / Вода, Tüyriş su / Tinlet, water / Wassereintrittstemp. / Т воды на входе = 40°C, Tçıkış, su / Toutlet, water / Wasseraustrittstemp. / Т воды на выходе =35°C			HAVA DEBİSİ / AIR FLOW / LUFTMENGE / РАСХОД ВОЗДУХА	AKIŞKAN DEBİSİ / FLUID FLOW / MEDIUMMENGE/ РАСХОД ЖИДКОСТИ	AKIŞKAN TARAFI BASINÇ KAYBI / PRESSURE DROP FLUID SIDE / MEDIUMSEITIGER DRUCKVERLUST / ПАДЕНИЕ ДАВЛЕНИЯ СО СТОРОНЫ ЖИДКОСТИ	ENERJİ VERİMLİLİĞİ ORANI / ENERGY EFFICIENCY RATIO / ENERGIEEFFIZIENZRATE / КЛАСС ЭНЕРГОЭФФЕКТИВНОСТИ	ENERJİ VERİMLİLİĞİ SINIFI / ENERGY EFFICIENCY CLASS / ENERGIEEFFIZIENZKLASSE/ КОЭФФИЦИЕНТ ЭНЕРГОЭФФЕКТИВНОСТИ	SES BASINÇ SEVİYESİ / SOUND PRESSURE LEVEL / SCHALLDRUCKPEGEL / УРОВЕНЬ ЗВУКОВОГО ДАВЛЕНИЯ	SES SEVİYESİ / SOUND POWER LEVEL / SCHALLLEISTUNGSPEGEL / УРОВЕНЬ ЗВУКОВОЙ МОЩНОСТИ	TOPLAM GÜÇ / TOTAL POWER / GESAMTLEISTUNG / ОБЩАЯ МОЩНОСТЬ	TOPLAM AKIM / TOTAL CURRENT / GESAMTSTROMAUFNAHME / ОБЩИЙ ТОК	FAN ADEDİ / NUMBER OF FANS / LÜFTERANZAHL/ КОЛИЧЕСТВО ВЕНТИЛЯТОРОВ	FAN ÇAPI / FAN DIAMETER / LÜFTERDURCHMESSER/ ДИАМЕТР ВЕНТИЛЯТОРА	MOTOR / MOTOR	KUTUP SAYISI / NUMBER OF POLES / POLANZAHL / КОЛИЧЕСТВО ПОЛЮСОВ	İÇ HACİM / INTERNAL VOLUME / INNENVOLUMENВНУТРЕННИЙ ОБЪЕМ	BAĞLANTILAR / CONNECTIONS / ANSCHLÜSSE / СОЕДИНЕНИЯ		BOYUTLAR / DIMENSIONS / ABMESSUNGEN / ГАБАРИТНЫЕ РАЗМЕРЫ													AĞIRLIK / WEIGHT / GEWICHT / ВЕС
																			GİRİŞ / INLET / EINTRITT/ ВХОД	ÇIKIŞ / OUTLET / AUSTRITT / ВЫХОД	A	B	C	E	F	G	H	I	K	L	M	N	
		kW	kcal/h	m²	m³/h	m³/h	kPa			dB(A) 10m	dB	kW	A	PCS	mm	V/Ph/Hz		dm³	"	"	mm												kg
2,5 mm	BC/BD-t-150AA5-B03	16.2	13929	25.4	7611	2.5	53	23.1	E	48	79	0.7	2.93	1	500	230/1/50	4	2.6	1"	1"	1150	1220	930	900	1050	450	800	880	1400	650	1000	1150	93
	BC/BD-t-150AB5-B03	21.3	18315	38.3	7166	3.3	85	30.4	D	47	78	0.7	2.98	1	500	230/1/50	4	4.2	1 1/4"	1 1/4"	1150	1220	930	900	1050	450	800	880	1400	650	1000	1150	98
	BC/BD-t-150AC5-B03	24.4	20980	51.1	6766	3.8	102	34.9	D	47	78	0.7	3.02	1	500	230/1/50	4	5.7	1 1/4"	1 1/4"	1150	1220	930	900	1050	450	800	880	1400	650	1000	1150	102
	BC/BD-t-150AD5-B03	26.2	22528	63.8	6398	4.1	102	37.4	D	47	78	0.7	3.06	1	500	230/1/50	4	6.8	1 1/4"	1 1/4"	1150	1220	930	900	1050	450	800	880	1400	650	1000	1150	106
	BC/BD-t-250AA5-B03	32.5	27945	51.1	15222	5.0	39	25.0	E	50	82	1.3	5.86	2	500	230/1/50	4	5.7	1 1/2"	1 1/2"	1950	1220	930	1700	1050	450	800	880	2200	650	1000	1150	152
	BC/BD-t-250AB5-B03	42.8	36801	76.6	14331	6.6	91	32.9	D	50	81	1.3	5.95	2	500	230/1/50	4	8.5	2"	2"	1950	1220	930	1700	1050	450	800	880	2200	650	1000	1150	160
	BC/BD-t-250AC5-B03	48.6	41788	102.1	13533	7.5	72	34.7	D	49	81	1.4	6.03	2	500	230/1/50	4	11.1	2"	2"	1950	1220	930	1700	1050	450	800	880	2200	650	1000	1150	168
	BC/BD-t-250AD5-B03	52.0	44712	127.5	12795	8.1	57	37.1	D	49	81	1.4	6.11	2	500	230/1/50	4	13.7	2"	2"	1950	1220	930	1700	1050	450	800	880	2200	650	1000	1150	176
	BC/BD-t-350AA5-B03	49.2	42304	76.6	22833	7.6	55	24.6	E	52	84	2.0	8.79	3	500	230/1/50	4	8.3	1 1/2"	1 1/2"	2750	1220	930	2500	1050	450	800	880	3000	650	1000	1150	211
	BC/BD-t-350AB5-B03	64.0	55030	114.8	21497	9.9	92	32.0	D	52	83	2.0	8.93	3	500	230/1/50	4	12.4	2"	2"	2750	1220	930	2500	1050	450	800	880	3000	650	1000	1150	222
	BC/BD-t-350AC5-B03	72.9	62682	153.3	20299	11.3	65	36.5	D	51	83	2.0	9.05	3	500	230/1/50	4	17.0	2 1/2"	2 1/2"	2750	1220	930	2500	1050	450	800	880	3000	650	1000	1150	234
	BC/BD-t-350AD5-B03	77.9	66982	191.5	19193	12.1	52	37.1	D	51	83	2.1	9.16	3	500	230/1/50	4	20.9	2 1/2"	2 1/2"	2750	1220	930	2500	1050	450	800	880	3000	650	1000	1150	246
	BC/BD-t-450AA5-B03	64.9	55804	102.2	30444	10.1	37	25.0	E	53	85	2.6	11.72	4	500	230/1/50	4	11.3	2"	2"	3550	1220	930	3300	1050	450	800	880	3800	650	1000	1150	270
	BC/BD-t-450AB5-B03	85.4	73430	153.3	28663	13.3	84	31.6	D	53	84	2.7	11.90	4	500	230/1/50	4	17.0	2 1/2"	2 1/2"	3550	1220	930	3300	1050	450	800	880	3800	650	1000	1150	285
	BC/BD-t-450AC5-B03	97.1	83490	204.2	27066	15.1	67	36.0	D	52	84	2.7	12.06	4	500	230/1/50	4	22.2	2 1/2"	2 1/2"	3550	1220	930	3300	1050	450	800	880	3800	650	1000	1150	301
	BC/BD-t-450AD5-B03	103.9	89337	255.4	25591	16.1	51	37.1	D	52	84	2.8	12.21	4	500	230/1/50	4	28.0	2 1/2"	2 1/2"	3550	1220	930	3300	1050	450	800	880	3800	650	1000	1150	317
	BC/BD-t-550AA5-B03	82.7	71109	127.7	38055	12.8	69	25.1	E	54	86	3.3	14.65	5	500	230/1/50	4	14.1	2"	2"	4350	1220	930	4100	1050	450	800	880	4600	650	1000	1150	328
	BC/BD-t-550AB5-B03	105.4	90627	191.6	35828	16.4	50	31.9	D	53	85	3.3	14.87	5	500	230/1/50	4	21.2	2 1/2"	2 1/2"	4350	1220	930	4100	1050	450	800	880	4600	650	1000	1150	348
	BC/BD-t-550AC5-B03	119.9	103095	255.5	33832	18.6	38	35.3	D	53	85	3.4	15.07	5	500	230/1/50	4	28.3	3"	3"	4350	1220	930	4100	1050	450	800	880	4600	650	1000	1150	367
	BC/BD-t-550AD5-B03	128.4	110403	319.4	31988	19.9	30	36.7	D	53	85	3.5	15.27	5	500	230/1/50	4	35.3	3"	3"	4350	1220	930	4100	1050	450	800	880	4600	650	1000	1150	387
	BC/BD-t-650AA5-B03	94.1	80911	153.3	45666	14.6	16	24.1	E	55	87	3.9	17.58	6	500	230/1/50	4	17.0	2 1/2"	2 1/2"	5150	1220	930	4900	1050	450	800	880	5400	650	1000	1150	388
	BC/BD-t-650AB5-B03	128.1	110146	229.9	42994	19.9	82	32.0	D	54	86	4.0	17.85	6	500	230/1/50	4	25.4	3"	3"	5150	1220	930	4900	1050	450	800	880	5400	650	1000	1150	410
	BC/BD-t-650AC5-B03	145.7	125279	306.6	40599	22.6	63	35.5	D	54	86	4.1	18.09	6	500	230/1/50	4	33.9	3"	3"	5150	1220	930	4900	1050	450	800	880	5400	650	1000	1150	433
	BC/BD-t-650AD5-B03	155.9	134049	383.2	38386	24.2	49	38.0	D	54	86	4.1	18.32	6	500	230/1/50	4	42.4	3"	3"	5150	1220	930	4900	1050	450	800	880	5400	650	1000	1150	457
	BC/BD-t-750AA5-B03	111.8	96130	178.8	53277	17.3	24	24.3	E	55	88	4.6	20.51	7	500	230/1/50	4	19.8	2 1/2"	2 1/2"	5950	1220	930	5700	1050	450	800	880	6200	650	1000	1150	446
	BC/BD-t-750AB5-B03	142.8	122785	268.3	50160	22.1	19	30.4	D	55	87	4.7	20.82	7	500	230/1/50	4	29.7	3"	3"	5950	1220	930	5700	1050	450	800	880	6200	650	1000	1150	474
	BC/BD-t-750AC5-B03	171.4	147377	357.7	47365	26.6	95	35.7	D	54	87	4.8	21.10	7	500	230/1/50	4	39.6	4"	4"	6050	1220	930	5700	1050	450	800	880	6400	650	1000	1150	499
	BC/BD-t-750AD5-B03	183.3	157609	447.1	44784	28.4	72	38.2	D	54	87	4.8	21.37	7	500	230/1/50	4	49.5	4"	4"	6050	1220	930	5700	1050	450	800	880	6400	650	1000	1150	527

BC/BD-t Ø500 2,5mm

HATVE / FIN SPACING / LAMELLENABSTAND / ШАГ РЕБРА	KARYER MODEL	KAPASİTE SU / CAPACITY WATER / LEISTUNG WASSER / МОЩНОСТЬ ВОДА		TOPLAM ALAN / TOTAL SURFACE / GESAMTFLÄCHE / ОБЩАЯ ПЛОЩАДЬ	HAVA TARAFI / AIR SIDE / LUFTSEITE / СТОРОНА ВОЗДУХА	AKIŞKAN TARAFI / FLUID SIDE / MEDIUMSEITE / СТОРОНА ЖИДКОСТИ		ENERJİ / ENERGY / ENERGIE / ЭНЕРГИЯ		SES / SOUND / SCHALLPEGEL / ЗВУК		FAN BİLGİLERİ / FAN DATA / LÜFTERDATEN / ДАННЫЕ ВЕНТИЛЯТОРА						BATARYA BİLGİLERİ / COIL DATA / WÄRMETAUSCHERDATEN / ДАННЫЕ БАТАРЕИ																	
		Tortam / Tambient / Umgebungstemp/ Температура окружающей среды =25°C ΔT=15°C Su / Water / Wasser / Вода, Türiş su / Tinlet, water/ Wassereintrittstemp. / Т воды на входе = 40°C, Tçıkış, su / Toutlet, water / Wasserauslrittstemp. / Т воды на выходе =35°C			HAVA DEBİSİ / AIR FLOW / LUFTMENGE/ РАСХОД ВОЗДУХА	AKIŞKAN DEBİSİ / FLUID FLOW / MEDIUMMENGE/ РАСХОД ЖИДКОСТИ	AKIŞKAN TARAFI BASINÇ KAYBI / PRESSURE DROP FLUID SIDE / MEDIUMSEITIGER DRUCKVERLUST / ПАДЕНИЕ ДАВЛЕНИЯ СО СТОРОНЫ ЖИДКОСТИ	ENERJİ VERİMLİLİĞİ ORANI / ENERGY EFFICIENCY RATIO / ENERGIEEFFIZIENZRATE / КЛАСС ЭНЕРГОЭФФЕКТИВНОСТИ	ENERJİ VERİMLİLİĞİ SINIFI / ENERGY EFFICIENCY CLASS / ENERGIEEFFIZIENZKLASSE/ КОЭФФИЦИЕНТ ЭНЕРГОЭФФЕКТИВНОСТИ	SES BASINÇ SEVİYESİ / SOUND PRESSURE LEVEL / SCHALLDRUCKPEGEL / УРОВЕНЬ ЗВУКОВОГО ДАВЛЕНИЯ	SES SEVİYESİ / SOUND POWER LEVEL / SCHALLLEISTUNGSPEGEL / УРОВЕНЬ ЗВУКОВОЙ МОЩНОСТИ	TOPLAM GÜÇ / TOTAL POWER / GESAMTLEISTUNG / ОБЩАЯ МОЩНОСТЬ	TOPLAM AKIM / TOTAL CURRENT / GESAMTSTROMAUFNAHME / ОБЩИЙ ТОК	FAN ADEDİ / NUMBER OF FANS / LÜFTERANZAHL/ КОЛИЧЕСТВО ВЕНТИЛЯТОРОВ	FAN ÇAPI / FAN DIAMETER / LÜFTERDURCHMESSER/ ДИАМЕТР ВЕНТИЛЯТОРА	MOTOR / MOTOR	KUTUP SAYISI / NUMBER OF POLES / POLANZAHL / КОЛИЧЕСТВО ПОЛЮСОВ	İÇ HACİM / INTERNAL VOLUME / INNENVOLUMENВНУТРЕННИЙ ОБЪЕМ	BAĞLANTILAR / CONNECTIONS / ANSCHLÜSSE / СОЕДИНЕНИЯ		BOYUTLAR / DIMENSIONS / ABMESSUNGEN / ГАБАРИТНЫЕ РАЗМЕРЫ												AĞIRLIK / WEIGHT / GEWICHT / ВЕС
																			GİRİŞ / INLET / EINTRITT/ ВХОД	ÇIKIŞ / OUTLET / AUSTRITT / ВЫХОД	A	B	C	E	F	G	H	I	K	L	M	N	
		kW	kcal/h	m²	m³/h	m³/h	kPa			dB(A) 10m	dB	kW	A	PCS	mm	V/Ph/Hz		dm³	"		mm													kg
2,5 mm	BC/BD-t-2x150AA5-B03	32.2	27687	50.2	15157	5.0	47	24.8	E	50	82	1.3	5.87	2	500	230/1/50	4	5.7	1 1/4"	1 1/4"	1150	1220	1710	900	1050	450	800	1660	1400	650	1000	1150	143
	BC/BD-t-2x150AB5-B03	41.1	35339	75.2	14255	6.4	37	31.6	D	50	81	1.3	5.96	2	500	230/1/50	4	8.3	1 1/2"	1 1/2"	1150	1220	1710	900	1050	450	800	1660	1400	650	1000	1150	152
	BC/BD-t-2x150AC5-B03	47.6	40928	100.2	13434	7.4	51	34.0	D	49	81	1.4	6.04	2	500	230/1/50	4	10.9	2"	2"	1150	1220	1710	900	1050	450	800	1660	1400	650	1000	1150	160
	BC/BD-t-2x150AD5-B03	51.5	44282	125.3	12681	8.0	65	36.8	D	49	81	1.4	6.12	2	500	230/1/50	4	13.7	2"	2"	1150	1220	1710	900	1050	450	800	1660	1400	650	1000	1150	168
	BC/BD-t-2x250AA5-B03	64.4	55374	100.4	30313	10.0	40	24.8	E	53	85	2.6	11.73	4	500	230/1/50	4	11.3	2"	2"	1950	1220	1710	1700	1050	450	800	1660	2200	650	1000	1150	237
	BC/BD-t-2x250AB5-B03	84.7	72828	150.6	28510	13.1	91	31.4	D	53	84	2.7	11.91	4	500	230/1/50	4	17.0	2 1/2"	2 1/2"	1950	1220	1710	1700	1050	450	800	1660	2200	650	1000	1150	253
	BC/BD-t-2x250AC5-B03	96.2	82717	200.6	26868	14.9	72	35.6	D	52	84	2.7	12.08	4	500	230/1/50	4	22.2	2 1/2"	2 1/2"	1950	1220	1710	1700	1050	450	800	1660	2200	650	1000	1150	269
	BC/BD-t-2x250AD5-B03	102.9	88478	250.9	25361	16.0	54	36.8	D	52	84	2.8	12.24	4	500	230/1/50	4	28.0	2 1/2"	2 1/2"	1950	1220	1710	1700	1050	450	800	1660	2200	650	1000	1150	285
	BC/BD-t-2x350AA5-B03	97.4	83748	150.5	45470	15.1	52	25.0	E	55	87	3.9	17.60	6	500	230/1/50	4	16.6	2 1/2"	2 1/2"	2750	1220	1710	2500	1050	450	800	1660	3000	650	1000	1150	331
	BC/BD-t-2x350AB5-B03	127.0	109200	225.9	42766	19.7	86	31.8	D	55	86	4.0	17.87	6	500	230/1/50	4	25.4	3"	3"	2750	1220	1710	2500	1050	450	800	1660	3000	650	1000	1150	354
	BC/BD-t-2x350AC5-B03	144.3	124075	301.2	40301	22.4	66	35.2	D	54	86	4.1	18.11	6	500	230/1/50	4	33.9	3"	3"	2750	1220	1710	2500	1050	450	800	1660	3000	650	1000	1150	378
	BC/BD-t-2x350AD5-B03	154.3	132673	376.5	38042	23.9	51	36.7	D	54	86	4.2	18.36	6	500	230/1/50	4	42.4	3"	3"	2750	1220	1710	2500	1050	450	800	1660	3000	650	1000	1150	401
	BC/BD-t-2x450AA5-B03	128.6	110575	200.8	60626	19.9	35	24.3	E	56	88	5.3	23.46	8	500	230/1/50	4	22.6	3"	3"	3550	1220	1710	3300	1050	450	800	1660	3800	650	1000	1150	426
	BC/BD-t-2x450AB5-B03	169.3	145571	301.2	57021	26.3	85	31.4	D	55	87	5.4	23.82	8	500	230/1/50	4	33.9	3"	3"	3550	1220	1710	3300	1050	450	800	1660	3800	650	1000	1150	456
	BC/BD-t-2x450AC5-B03	192.3	165347	401.5	53735	29.8	67	35.0	D	55	87	5.5	24.15	8	500	230/1/50	4	45.0	3"	3"	3550	1220	1710	3300	1050	450	800	1660	3800	650	1000	1150	487
	BC/BD-t-2x450AD5-B03	205.6	176783	501.8	50722	31.9	49	37.4	D	55	87	5.5	24.48	8	500	230/1/50	4	56.1	4"	4"	3650	1220	1710	3300	1050	450	800	1660	4000	650	1000	1150	518
	BC/BD-t-2x550AA5-B03	163.9	140928	251.0	75783	25.4	66	24.8	E	57	89	6.6	29.33	10	500	230/1/50	4	28.3	3"	3"	4350	1220	1710	4100	1050	450	800	1660	4600	650	1000	1150	519
	BC/BD-t-2x550AB5-B03	208.9	179621	376.5	71276	32.4	49	31.2	D	56	88	6.7	29.78	10	500	230/1/50	4	42.4	4"	4"	4450	1220	1710	4100	1050	450	800	1660	4800	650	1000	1150	558
	BC/BD-t-2x550AC5-B03	237.5	204212	502.0	67169	36.8	38	34.9	D	56	88	6.8	30.19	10	500	230/1/50	4	56.5	4"	4"	4450	1220	1710	4100	1050	450	800	1660	4800	650	1000	1150	597
	BC/BD-t-2x550AD5-B03	259.9	223472	627.3	63403	40.3	91	37.7	D	56	88	6.9	30.60	10	500	230/1/50	4	70.1	4"	4"	4450	1220	1710	4100	1050	450	800	1660	4800	650	1000	1150	634
	BC/BD-t-2x650AA5-B03	186.4	160274	301.2	90939	28.9	15	23.6	E	58	90	7.9	35.19	12	500	230/1/50	4	33.9	4"	4"	5250	1220	1710	4900	1050	450	800	1660	5600	650	1000	1150	615
	BC/BD-t-2x650AB5-B03	253.9	218313	451.8	85531	39.4	82	31.7	D	57	89	8.0	35.73	12	500	230/1/50	4	50.9	4"	4"	5250	1220	1710	4900	1050	450	800	1660	5600	650	1000	1150	659
	BC/BD-t-2x650AC5-B03	288.5	248064	602.4	80603	44.7	63	35.2	D	57	89	8.2	36.22	12	500	230/1/50	4	67.8	4"	4"	5250	1220	1710	4900	1050	450	800	1660	5600	650	1000	1150	705
	BC/BD-t-2x650AD5-B03	308.4	265175	753.0	76083	47.8	49	37.2	D	57	89	8.3	36.72	12	500	230/1/50	4	84.8	4"	4"	5250	1220	1710	4900	1050	450	800	1660	5600	650	1000	1150	751
	BC/BD-t-2x750AA5-B03	221.6	190541	351.4	106096	34.4	23	24.1	E	59	91	9.2	41.06	14	500	230/1/50	4	39.6	4"	4"	6050	1220	1710	5700	1050	450	800	1660	6400	650	1000	1150	709
	BC/BD-t-2x750AB5-B03	282.9	243249	527.1	99786	43.9	20	30.1	D	58	90	9.4	41.69	14	500	230/1/50	4	59.3	4"	4"	6050	1220	1710	5700	1050	450	800	1660	6400	650	1000	1150	764
	BC/BD-t-2x750AC5-B03	339.4	291830	702.8	94037	52.6	97	35.7	D	58	90	9.5	42.26	14	500	230/1/50	4	79.1	4"	4"	6050	1220	1710	5700	1050	450	800	1660	6400	650	1000	1150	814
	BC/BD-t-2x750AD5-B03	362.7	311864	878.5	88764	56.2	72	37.4	D	58	90	9.7	42.83	14	500	230/1/50	4	98.9	5"	5"	6050	1220	1710	5700	1050	450	800	1660	6400	650	1000	1150	867

BC/BD Ø630 2,1mm

HATVE / FIN SPACING / LAMELLENABSTAND / ШАГ РЕБРА	KARYER MODEL	KAPASİTE SU / CAPACITY WATER / LEISTUNG WASSER / МОЩНОСТЬ ВОДА: Tortam / Tambient / Umgebungstemp/ T окружающей среды =25°C ΔT=15°C Su / Water / Wasser / Вода, Tgiriş, su / Tinlet, water / Wassereintrittstemp. / T воды на входе = 40°C, Tçıkış, su / Toutlet, water / Wasseraustrittstemp. / T воды на выходе =35°C				TOPLAM ALAN / TOTAL SURFACE / GESAMTFLÄCHE / ОБЩАЯ ПЛОЩАДЬ	HAVA TARAFI / AIR SIDE / LUFTSEITE / СТОРОНА ВОЗДУХА: HAVA DEBİSİ / AIR FLOW / LUFTMENGE / РАСХОД ВОЗДУХА		AKIŞKAN TARAFI / FLUID SIDE / MEDIUMSEITE / СТОРОНА ЖИДКОСТИ: AKIŞKAN DEBİSİ / FLUID FLOW / MEDIUMMENGE / РАСХОД ЖИДКОСТИ		AKIŞKAN TARAFI BASINÇ KAYBI / PRESSURE DROP FLUID SIDE / MEDIUMSEITIGER DRUCKVERLUST / ПАДЕНИЕ ДАВЛЕНИЯ СО СТОРОНЫ ЖИДКОСТИ		ENERJİ / ENERGY / ENERGIE / ЭНЕРГИЯ: ENERJİ VERİMLİLİĞİ ORANI / ENERGY EFFICIENCY RATIO / ENERGIEEFFIZIENZRATE / КЛАСС ЭНЕРГОЭФФЕКТИВНОСТИ		ENERJİ VERİMLİLİĞİ SINIFI / ENERGY EFFICIENCY CLASS / ENERGIEEFFIZIENZKLASSE / КОЭФФИЦИЕНТ ЭНЕРГОЭФФЕКТИВНОСТИ		SES / SOUND / SCHALLPEGEL / ЗВУК: SES BASINÇ SEVİYESİ / SOUND PRESSURE LEVEL / SCHALLDRUCKPEGEL / УРОВЕНЬ ЗВУКОВОГО ДАВЛЕНИЯ		SES SEVİYESİ / SOUND POWER LEVEL / SCHALLLEISTUNGSPEGEL / УРОВЕНЬ ЗВУКОВОЙ МОЩНОСТИ		FAN BİLGİLERİ / FAN DATA / LÜFTERDATEN / ДАННЫЕ ВЕНТИЛЯТОРА: TOPLAM GÜÇ / TOTAL POWER / GESAMTLEISTUNG / ОБЩАЯ МОЩНОСТЬ		TOPLAM AKIM / TOTAL CURRENT / GESAMTSTROMAUFNAHME / ОБЩИЙ ТОК		FAN ADEDİ / NUMBER OF FANS / LÜFTERANZAHL/ КОЛИЧЕСТВО ВЕНТИЛЯТОРОВ	FAN ÇAPI / FAN DIAMETER / LÜFTERDURCHMESSER / ДИАМЕТР ВЕНТИЛЯТОРА	MOTOR / МОТОР	KUTUP SAYISI / NUMBER OF POLES / POLANZAHL / КОЛИЧЕСТВО ПОЛЮСОВ	BATARYA BİLGİLERİ / COIL DATA / WÄRMETAUSCHERDATEN / ДАННЫЕ БАТАРЕИ: İÇ HACİM / INTERNAL VOLUME / INNENVOLUMEN/ВНУТРЕННИЙ ОБЪЕМ	BAĞLANTILAR / CONNECTIONS / ANSCHLÜSSE / СОЕДИНЕНИЯ: GİRİŞ / INLET / EINTRITT / ВХОД	ÇIKIŞ / OUTLET / AUSTRITT / ВЫХОД	BOYUTLAR / DIMENSIONS / ABMESSUNGEN / ГАБАРИТНЫЕ РАЗМЕРЫ												AĞIRLIK / WEIGHT / GEWICHT / ВЕС
		kW		kcal/h			m³/h		m³/h		kPa						dB(A) 10m		dB		kW		A									A	B	C	E	F	G	H	I	K	L	M	N	
		Δ	Y	Δ	Y	m²	Δ	Y	Δ	Y	Δ	Y	Δ	Y	Δ	Y	Δ	Y	Δ	Y	Δ	Y	Δ	Y	PCS	mm	V/Ph/Hz		dm³	"		mm												kg
2,1 mm	BC/BD-163BA1-B01	19.8	-	17025	-	46.5	9442	-	3.4	-	47	-	39.6	-	D	-	43	-	75	-	0.5	-	2.29	-	1	630	230/1/50	6	4.4	1 1/4"	1 1/4"	1250	1220	1230	1000	1050	450	900	1180	1500	650	1000	1150	119
	BC/BD-163BA1-B02	22.0	18.0	18916	15477	46.5	11254	8170	3.8	3.1	57	40	24.4	30.0	E	D	55	48	86	79	0.9	0.6	1.91	1.17	1	630	400/3/50	4	4.4	1 1/4"	1 1/4"	1250	1220	1230	1000	1050	450	900	1180	1500	650	1000	1150	119
	BC/BD-163BB1-B01	25.2	-	21668	-	69.6	8904	-	4.4	-	74	-	50.4	-	C	-	43	-	75	-	0.5	-	2.36	-	1	630	230/1/50	6	6.1	1 1/2"	1 1/2"	1250	1220	1230	1000	1050	450	900	1180	1500	650	1000	1150	126
	BC/BD-163BB1-B02	28.8	22.8	24763	19604	69.6	10811	7717	5.0	4.0	94	62	32.0	38.0	D	D	55	48	86	79	0.9	0.6	1.95	1.18	1	630	400/3/50	4	6.1	1 1/2"	1 1/2"	1250	1220	1230	1000	1050	450	900	1180	1500	650	1000	1150	125
	BC/BD-163BC1-B01	28.1	-	24162	-	93.1	8452	-	4.9	-	27	-	46.8	-	C	-	43	-	74	-	0.6	-	2.42	-	1	630	230/1/50	6	8.8	1 1/2"	1 1/2"	1250	1220	1230	1000	1050	450	900	1180	1500	650	1000	1150	133
	BC/BD-163BC1-B02	32.6	25.0	28031	21496	93.1	10354	7243	5.7	4.3	35	22	36.2	41.7	D	D	55	48	86	79	0.9	0.6	1.99	1.20	1	630	400/3/50	4	8.8	1 1/2"	1 1/2"	1250	1220	1230	1000	1050	450	900	1180	1500	650	1000	1150	132
	BC/BD-163BD1-B01	30.7	-	26397	-	116.3	8049	-	5.3	-	63	-	51.2	-	C	-	43	-	74	-	0.6	-	2.47	-	1	630	230/1/50	6	11.0	1 1/2"	1 1/2"	1250	1220	1230	1000	1050	450	900	1180	1500	650	1000	1150	139
	BC/BD-163BD1-B02	36.1	26.9	31040	23130	116.3	9931	6848	6.3	4.7	84	50	36.1	44.8	D	D	55	48	86	79	1.0	0.6	2.02	1.20	1	630	400/3/50	4	11.0	1 1/2"	1 1/2"	1250	1220	1230	1000	1050	450	900	1180	1500	650	1000	1150	139
	BC/BD-263BA1-B01	39.5	-	33964	-	93.1	18885	-	6.9	-	44	-	35.9	-	D	-	46	-	78	-	1.1	-	4.58	-	2	630	230/1/50	6	8.8	1 1/2"	1 1/2"	2150	1220	1230	1900	1050	450	900	1180	2400	650	1000	1150	197
	BC/BD-263BA1-B02	44.0	36.0	37833	30954	93.1	22508	16341	7.6	6.3	53	37	25.9	30.0	E	D	57	50	89	82	1.7	1.2	3.82	2.33	2	630	400/3/50	4	8.8	1 1/2"	1 1/2"	2150	1220	1230	1900	1050	450	900	1180	2400	650	1000	1150	196
	BC/BD-263BB1-B01	49.7	-	42734	-	139.6	17808	-	8.6	-	31	-	45.2	-	C	-	46	-	78	-	1.1	-	4.72	-	2	630	230/1/50	6	13.2	2"	2"	2150	1220	1230	1900	1050	450	900	1180	2400	650	1000	1150	210
	BC/BD-263BB1-B02	56.6	45.0	48667	38693	139.6	21623	15433	9.8	7.8	40	26	31.4	37.5	D	D	57	50	89	82	1.8	1.2	3.90	2.35	2	630	400/3/50	4	13.2	2"	2"	2150	1220	1230	1900	1050	450	900	1180	2400	650	1000	1150	209
	BC/BD-263BC1-B01	56.1	-	48237	-	186.1	16903	-	9.7	-	23	-	51.0	-	C	-	46	-	77	-	1.1	-	4.83	-	2	630	230/1/50	6	17.6	2 1/2"	2 1/2"	2150	1220	1230	1900	1050	450	900	1180	2400	650	1000	1150	223
	BC/BD-263BC1-B02	65.0	50.0	55890	42992	186.1	20707	14485	11.3	8.7	29	18	34.2	41.7	D	D	57	50	89	82	1.9	1.2	3.97	2.39	2	630	400/3/50	4	17.6	2 1/2"	2 1/2"	2150	1220	1230	1900	1050	450	900	1180	2400	650	1000	1150	223
	BC/BD-263BD1-B01	61.3	-	52708	-	232.6	16098	-	10.6	-	56	-	55.7	-	C	-	46	-	77	-	1.1	-	4.93	-	2	630	230/1/50	6	22.0	2"	2"	2150	1220	1230	1900	1050	450	900	1180	2400	650	1000	1150	236
	BC/BD-263BD1-B02	72.2	53.8	62080	46259	232.6	19862	13696	12.5	9.3	75	45	38.0	41.4	D	D	57	50	89	82	1.9	1.3	4.04	2.40	2	630	400/3/50	4	22.0	2"	2"	2150	1220	1230	1900	1050	450	900	1180	2400	650	1000	1150	236
	BC/BD-363BA1-B01	59.7	-	51332	-	139.6	28327	-	10.4	-	56	-	37.3	-	D	-	48	-	80	-	1.6	-	6.86	-	3	630	230/1/50	6	13.2	2"	2"	3050	1220	1230	2800	1050	450	900	1180	3300	650	1000	1150	274
	BC/BD-363BA1-B02	66.5	54.5	57179	46861	139.6	33762	24511	11.6	9.5	68	48	25.6	30.3	E	D	59	52	91	84	2.6	1.8	5.72	3.49	3	630	400/3/50	4	13.2	2"	2"	3050	1220	1230	2800	1050	450	900	1180	3300	650	1000	1150	273
	BC/BD-363BB1-B01	75.2	-	64660	-	209.4	26712	-	13.0	-	40	-	47.0	-	C	-	48	-	80	-	1.6	-	7.07	-	3	630	230/1/50	6	19.8	2 1/2"	2 1/2"	3050	1220	1230	2800	1050	450	900	1180	3300	650	1000	1150	294
	BC/BD-363BB1-B02	85.7	68.0	73688	58469	209.4	32434	23150	14.9	11.8	51	34	31.7	37.8	D	D	59	52	91	84	2.7	1.8	5.84	3.52	3	630	400/3/50	4	19.8	2 1/2"	2 1/2"	3050	1220	1230	2800	1050	450	900	1180	3300	650	1000	1150	293
	BC/BD-363BC1-B01	86.3	-	74204	-	279.2	25355	-	15.0	-	69	-	50.8	-	C	-	47	-	79	-	1.7	-	7.24	-	3	630	230/1/50	6	26.4	2 1/2"	2 1/2"	3050	1220	1230	2800	1050	450	900	1180	3300	650	1000	1150	313
	BC/BD-363BC1-B02	100.1	76.8	86070	66036	279.2	31061	21728	17.4	13.3	89	56	35.8	40.4	D	D	59	52	91	84	2.8	1.9	5.95	3.58	3	630	400/3/50	4	26.4	2 1/2"	2 1/2"	3050	1220	1230	2800	1050	450	900	1180	3300	650	1000	1150	312
	BC/BD-363BD1-B01	91.9	-	79019	-	349.0	24147	-	15.9	-	53	-	54.1	-	C	-	48	-	79	-	1.7	-	7.39	-	3	630	230/1/50	6	33.0	2 1/2"	2 1/2"	3050	1220	1230	2800	1050	450	900	1180	3300	650	1000	1150	333
	BC/BD-363BD1-B02	108.2	80.7	93035	69389	349.0	29792	20544	18.8	14.0	70	42	37.3	42.5	D	D	59	52	91	84	2.9	1.9	6.06	3.60	3	630	400/3/50	4	33.0	2 1/2"	2 1/2"	3050	1220	1230	2800	1050	450	900	1180	3300	650	1000	1150	332
	BC/BD-463BA1-B01	78.9	-	67841	-	186.1	37770	-	13.7	-	38	-	37.6	-	D	-	49	-	81	-	2.1	-	9.15	-	4	630	230/1/50	6	17.6	2 1/2"	2 1/2"	3950	1220	1230	3700	1050	450	900	1180	4200	650	1000	1150	352
	BC/BD-463BA1-B02	87.8	72.0	75494	61908	186.1	45017	32681	15.2	12.5	46	33	25.1	30.0	E	D	60	53	92	85	3.5	2.4	7.63	4.65	4	630	400/3/50	4	17.6	2 1/2"	2 1/2"	3950	1220	1230	3700	1050	450	900	1180	4200	650	1000	1150	351
	BC/BD-463BB1-B01	99.3	-	85382	-	279.2	35615	-	17.2	-	28	-	45.1	-	C	-	49	-	81	-	2.2	-	9.43	-	4	630	230/1/50	6	26.4	3"	3"	3950	1220	1230	3700	1050	450	900	1180	4200	650	1000	1150	378
	BC/BD-463BB1-B02	113.2	89.9	97334	77300	279.2	43245	30867	19.6	15.6	36	24	31.4	37.5	D	D	60	53	92	85	3.6	2.4	7.79	4.69	4	630	400/3/50	4	26.4	3"	3"	3950	1220	1230	3700	1050	450	900	1180	4200	650	1000	1150	377
	BC/BD-463BC1-B01	115.0	-	98882	-	372.2	33807	-	20.0	-	67	-	52.3	-	C	-	48	-	80	-	2.2	-	9.66	-	4	630	230/1/50	6	35.2	3"	3"	3950	1220	1230	3700	1050	450	900	1180	4200	650	1000	1150	404
	BC/BD-463BC1-B02	133.5	102.4	114789	88048	372.2	41414	28971	23.2	17.8	87	54	36.1	41.0	D	D	60	53	92	85	3.7	2.5	7.94	4.77	4	630	400/3/50	4	35.2	3"	3"	3950	1220	1230	3700	1050	450	900	1180	4200	650	1000	1150	402
	BC/BD-463BD1-B01	122.5	-	105330	-	465.3	32196	-	21.3	-	51	-	53.3	-	C	-	48	-	80	-	2.3	-	9.85	-	4	630	230/1/50	6	44.0	3"	3"	3950	1220	1230	3700	1050	450	900	1180	4200	650	1000	1150	430
	BC/BD-463BD1-B02	144.3	107.6	124075	92519	465.3	39723	27392	25.0	18.7	68	41	38.0	43.0	D	D	60	53	92	85	3.8	2.5	8.08	4.80	4	630	400/3/50	4	44.0	3"	3"	3950	1220	1230	3700	1050	450	900	1180	4200	650	1000	1150	428
	BC/BD-563BA1-B01	93.5	-	80395	-	232.6	47212	-	16.2	-	10	-	36.0	-	D	-	50	-	82	-	2.6	-	11.44	-	5	630	230/1/50	6	22.0	3"	3"	4850	1220	1230	4600	1050	450	900	1180	5100	650	1000	1150	431
	BC/BD-563BA1-B02	104.1	85.4	89509	73430	232.6	56271	40852	18.1	14.8	12	9	23.7	28.5	E	E	61	54	93	86	4.4	3.0	9.54	5.81	5	630	400/3/50	4	22.0	3"	3"	4850	1220	1230	4600	1050	450	900	1180	5100	650	1000	1150	430
	BC/BD-563BB1-B01	126.1	-	108426	-	349.0	44519	-	21.9	-	53	-	46.7	-	C	-	50	-	82	-	2.7	-	11.78	-	5	630	230/1/50	6	33.0	3"	3"	4850	1220	1230	4600	1050	450	900	1180	5100	650	1000	1150	462
	BC/BD-563BB1-B02	143.8	114.2	123645	98194	349.0	54056	38583	25.0	19.8	67	44	32.0	36.8	D	D	61	54	93	86	4.5	3.1	9.73	5.86	5	630	400/3/50	4	33.0	3"	3"	4850	1220	1230	4600	1050	450	900	1180	5100	650	1000	1150	460
	BC/BD-563BC1-B01	142.3	-	122355	-	465.3	42258	-	24.7	-	41	-	50.8	-	C	-	49	-	81	-	2.8	-	12.07	-	5	630	230/1/50	6	44.0	3"	3"	4850	1220	1230	4600	1050	450	900	1180	5100	650	1000	1150	494
	BC/BD-563BC1-B02	165.0	126.7	141874	108942	465.3	51768	36214	28.6	22.0	53	33	35.1	40.9	D	D	61	54	93	86	4.7	3.1	9.92	5.96	5	630	400/3/50	4	44.0	3"	3"	4850	1220	1230	4600	1050	450	900	1180	5100	650	1000	1150	493
	BC/BD-563BD1-B01	151.6	-	130352	-	581.6	40245	-	26.3	-	30	-	54.1	-	C	-	49	-	81	-	2.8	-	12.32	-	5	630	230/1/50	6	55.0	4"	4"	4950	1220	1230	4600	1050	450	900	1180	5300	650	1000	1150	527

BC/BD Ø630 2,1mm

HATVE / FIN SPACING / LAMELLENABSTAND / ШАГ РЕБРА	KARYER MODEL	KAPASİTE SU / CAPACITY WATER / LEISTUNG WASSER / МОЩНОСТЬ ВОДА				TOPLAM ALAN / TOTAL SURFACE / GESAMTFLÄCHE / ОБЩАЯ ПЛОЩАДЬ	HAVA TARAFI / AIR SIDE / LUFTSEITE / СТОРОНА ВОЗДУХА		AKIŞKAN TARAFI / FLUID SIDE / MEDIUMSEITE / СТОРОНА ЖИДКОСТИ				ENERJİ / ENERGY / ENERGIE / ЭНЕРГИЯ				SES / SOUND / SCHALLPEGEL / ЗВУК				FAN BİLGİLERİ / FAN DATA / LÜFTERDATEN / ДАННЫЕ ВЕНТИЛЯТОРА								BATARYA BİLGİLERİ / COIL DATA / WÄRMETAUSCHERDATEN / ДАННЫЕ БАТАРЕИ																		AĞIRLIK / WEIGHT / GEWICHT / ВЕС
		Tortam / Tambient / Umgebungstemp/ Т окружающей среды =25°C ΔT=15°C Su / Water / Wasser / Вода, Tgiriş su / Tiblei, water / Wassereintritstemp. / Т воды на входе = 40°C, Tçıkış su / Toutlei, water / Wasserausritstemp. / Т воды на выходе =35°C					HAVA DEBİSİ / AIR FLOW / LUFTMENGE / РАСХОД ВОЗДУХА		AKIŞKAN DEBİSİ / FLUID FLOW / MEDIUMMENGE / РАСХОД ЖИДКОСТИ		AKIŞKAN TARAFI BASINÇ KAYBI / PRESSURE DROP FLUID SIDE / MEDIUMSEITIGER DRUCKVERLUST / ПАДЕНИЕ ДАВЛЕНИЯ СО СТОРОНЫ ЖИДКОСТИ		ENERJİ VERİMLİLİĞİ ORANI / ENERGY EFFICIENCY RATIO / ENERGIEEFFIZIENZRATE / КПАСС ЭНЕРГОЭФФЕКТИВНОСТИ		ENERJİ VERİMLİLİĞİ SINIFI / ENERGY EFFICIENCY CLASS / ENERGIEEFFIZIENZKLASSE / КОЭФФИЦИЕНТ ЭНЕРГОЭФФЕКТИВНОСТИ		SES BASINÇ SEVİYESİ / SOUND PRESSURE LEVEL / SCHALLDRUCKPEGEL / УРОВЕНЬ ЗВУКОВОГО ДАВЛЕНИЯ		SES SEVİYESİ / SOUND POWER LEVEL / SCHALLLEISTUNGSPEGEL / УРОВЕНЬ ЗВУКОВОЙ МОЩНОСТИ		TOPLAM GÜÇ / TOTAL POWER / GESAMTLEISTUNG / ОБЩАЯ МОЩНОСТЬ		TOPLAM AKIM / TOTAL CURRENT / GESAMTSTROMAUFNAHME / ОБЩИЙ ТОК		FAN ADEDİ / NUMBER OF FANS / LÜFTERANZAHL / КОЛИЧЕСТВО ВЕНТИЛЯТОРОВ	FAN ÇAPI / FAN DIAMETER / LÜFTERDURCHMESSER / ДИАМЕТР ВЕНТИЛЯТОРА	MOTOR / MOTOR	KUTUP SAYISI / NUMBER OF POLES / POLANZAHL / КОЛИЧЕСТВО ПОЛЮСОВ	İÇ HACİM / INTERNAL VOLUME / INNENVOLUMEN/ВНУТРЕННИЙ ОБЪЕМ	BAĞLANTILAR / CONNECTIONS / ANSCHLÜSSE / СОЕДИНЕНИЯ		BOYUTLAR / DIMENSIONS / ABMESSUNGEN / ГАБАРИТНЫЕ РАЗМЕРЫ													
																														GİRİŞ / INLET / EINTRITT / ВХОД	ÇIKIŞ / OUTLET / AUSTRITT / ВЫХОД	A	B	C	E	F	G	H	I	K	L	M	N	
		kW		kcal/h			m²/h		m³/h		kPa						dB(A) 10m		dB		kW		A																				
		Δ	Y	Δ	Y	m²	Δ	Y	Δ	Y	Δ	Y	Δ	Y	Δ	Y	Δ	Y	Δ	Y	Δ	Y	Δ	Y	PCS	mm	V/Ph/Hz		dm³	"		mm											kg
2,1 mm	BC/BD-563BD1-B02	178.5	133.2	153481	114531	581.6	49654	34241	31.0	23.1	39	24	37.2	43.0	D	D	61	54	93	86	4.8	3.1	10.09	6.00	5	630	400/3/50	4	55.0	4"	4"	4950	1220	1230	4600	1050	450	900	1180	5300	650	1000	1150	525
	BC/BD-663BA1-B01	114.8	-	98710	-	279.2	56654	-	19.9	-	17	-	37.0	-	D	-	51	-	83	-	3.1	-	13.72	-	6	630	230/1/50	6	26.4	3"	3"	5750	1220	1230	5500	1050	450	900	1180	6000	650	1000	1150	508
	BC/BD-663BA1-B02	127.8	104.9	109888	90197	279.2	67525	49022	22.2	18.2	21	15	24.6	29.1	E	E	62	55	94	87	5.2	3.6	11.44	6.97	6	630	400/3/50	4	26.4	3"	3"	5750	1220	1230	5500	1050	450	900	1180	6000	650	1000	1150	507
	BC/BD-663BB1-B01	144.7	-	124419	-	418.8	53423	-	25.1	-	12	-	45.2	-	C	-	50	-	83	-	3.2	-	14.14	-	6	630	230/1/50	6	39.6	4"	4"	5850	1220	1230	5500	1050	450	900	1180	6200	650	1000	1150	548
	BC/BD-663BB1-B02	164.9	131.1	141788	112725	418.8	64868	46300	28.6	22.8	15	10	30.5	35.4	D	D	62	55	94	87	5.4	3.7	11.68	7.03	6	630	400/3/50	4	39.6	4"	4"	5850	1220	1230	5500	1050	450	900	1180	6200	650	1000	1150	546
	BC/BD-663BC1-B01	172.5	-	148322	-	558.3	50710	-	29.9	-	64	-	52.3	-	C	-	50	-	82	-	3.3	-	14.48	-	6	630	230/1/50	6	52.8	4"	4"	5850	1220	1230	5500	1050	450	900	1180	6200	650	1000	1150	584
	BC/BD-663BC1-B02	200.1	153.5	172054	131985	558.3	62121	43456	34.7	26.6	84	52	35.7	41.5	D	D	62	55	94	87	5.6	3.7	11.90	7.15	6	630	400/3/50	4	52.8	4"	4"	5850	1220	1230	5500	1050	450	900	1180	6200	650	1000	1150	582
	BC/BD-663BD1-B01	183.7	-	157953	-	697.9	48294	-	31.9	-	49	-	54.0	-	C	-	50	-	82	-	3.4	-	14.78	-	6	630	230/1/50	6	66.0	4"	4"	5850	1220	1230	5500	1050	450	900	1180	6200	650	1000	1150	623
	BC/BD-663BD1-B02	216.3	161.4	185983	138778	697.9	59585	41089	37.6	28.0	66	39	37.3	43.6	D	D	62	55	94	87	5.8	3.7	12.11	7.20	6	630	400/3/50	4	66.0	4"	4"	5850	1220	1230	5500	1050	450	900	1180	6200	650	1000	1150	621
	BC/BD-763BA1-B01	136.2	-	117110	-	325.7	66097	-	23.6	-	27	-	36.8	-	D	-	51	-	83	-	3.7	-	16.01	-	7	630	230/1/50	6	30.8	3"	3"	6650	1220	1230	6400	1050	450	900	1180	6900	650	1000	1150	586
	BC/BD-763BA1-B02	151.7	124.3	130438	106878	325.7	78779	57192	26.3	21.6	32	23	24.9	29.6	E	E	62	55	95	88	6.1	4.2	13.35	8.13	7	630	400/3/50	4	30.8	3"	3"	6650	1220	1230	6400	1050	450	900	1180	6900	650	1000	1150	584
	BC/BD-763BB1-B01	171.6	-	147549	-	488.5	62327	-	29.8	-	19	-	45.2	-	C	-	51	-	83	-	3.8	-	16.49	-	7	630	230/1/50	6	46.2	4"	4"	6750	1220	1230	6400	1050	450	900	1180	7100	650	1000	1150	632
	BC/BD-763BB1-B02	195.5	155.4	168099	133619	488.5	75679	54017	33.9	27.0	24	16	31.0	36.1	D	D	62	55	95	88	6.3	4.3	13.62	8.20	7	630	400/3/50	4	46.2	4"	4"	6750	1220	1230	6400	1050	450	900	1180	7100	650	1000	1150	630
	BC/BD-763BC1-B01	193.8	-	166637	-	651.4	59162	-	33.6	-	15	-	49.7	-	C	-	50	-	83	-	3.9	-	16.90	-	7	630	230/1/50	6	61.6	4"	4"	6750	1220	1230	6400	1050	450	900	1180	7100	650	1000	1150	678
	BC/BD-763BC1-B02	224.6	172.7	193120	148494	651.4	72475	50699	39.0	30.0	19	12	34.6	40.2	D	D	62	55	95	88	6.5	4.3	13.88	8.34	7	630	400/3/50	4	61.6	4"	4"	6750	1220	1230	6400	1050	450	900	1180	7100	650	1000	1150	676
	BC/BD-763BD1-B01	215.8	-	185553	-	814.2	56343	-	37.4	-	76	-	55.3	-	C	-	51	-	83	-	3.9	-	17.24	-	7	630	230/1/50	6	77.0	4"	4"	6750	1220	1230	6400	1050	450	900	1180	7100	650	1000	1150	719
	BC/BD-763BD1-B02	254.2	189.5	218571	162940	814.2	69515	47937	44.1	32.9	101	60	37.9	43.1	D	D	62	55	95	88	6.7	4.4	14.13	8.39	7	630	400/3/50	4	77.0	4"	4"	6750	1220	1230	6400	1050	450	900	1180	7100	650	1000	1150	717
	BC/BD-863BA1-B01	157.6	-	135511	-	372.2	75539	-	27.4	-	39	-	37.5	-	D	-	52	-	84	-	4.2	-	18.30	-	8	630	230/1/50	6	35.2	3"	3"	7550	1220	1230	7300	1050	450	900	1180	7800	650	1000	1150	663
	BC/BD-863BA1-B02	175.5	143.9	150902	123731	372.2	90033	65362	30.5	25.0	47	33	25.1	30.0	E	D	63	56	95	88	7.0	4.8	15.25	9.29	8	630	400/3/50	4	35.2	3"	3"	7550	1220	1230	7300	1050	450	900	1180	7800	650	1000	1150	661
	BC/BD-863BB1-B01	198.4	-	170592	-	558.3	71231	-	34.4	-	28	-	46.1	-	C	-	51	-	84	-	4.3	-	18.85	-	8	630	230/1/50	6	52.8	4"	4"	7650	1220	1230	7300	1050	450	900	1180	8000	650	1000	1150	715
	BC/BD-863BB1-B02	226.2	179.6	194496	154427	558.3	86490	61733	39.3	31.2	35	23	31.4	36.7	D	D	63	56	95	88	7.2	4.9	15.57	9.37	8	630	400/3/50	4	52.8	4"	4"	7650	1220	1230	7300	1050	450	900	1180	8000	650	1000	1150	713
	BC/BD-863BC1-B01	224.0	-	192604	-	744.5	67613	-	38.9	-	22	-	50.9	-	C	-	51	-	83	-	4.4	-	19.31	-	8	630	230/1/50	6	70.4	4"	4"	7650	1220	1230	7300	1050	450	900	1180	8000	650	1000	1150	768
	BC/BD-863BC1-B02	259.7	199.5	223300	171538	744.5	82828	57942	45.1	34.6	28	18	34.6	40.7	D	D	63	56	95	88	7.5	4.9	15.87	9.53	8	630	400/3/50	4	70.4	4"	4"	7650	1220	1230	7300	1050	450	900	1180	8000	650	1000	1150	765
	BC/BD-863BD1-B01	238.9	-	205416	-	930.6	64392	-	41.5	-	17	-	53.1	-	C	-	51	-	83	-	4.5	-	19.70	-	8	630	230/1/50	6	88.0	4"	4"	7650	1220	1230	7300	1050	450	900	1180	8000	650	1000	1150	820
	BC/BD-863BD1-B02	281.1	210.1	241701	180652	930.6	79446	54785	48.8	36.5	23	14	36.5	42.0	D	D	63	56	95	88	7.7	5.0	16.15	9.59	8	630	400/3/50	4	88.0	4"	4"	7650	1220	1230	7300	1050	450	900	1180	8000	650	1000	1150	818

BC/BD Ø630 2,1mm

HATVE / FIN SPACING / LAMELLENABSTAND / ШАГ РЕБРА	KARYER MODEL	KAPASİTE SU / CAPACITY WATER / LEISTUNG WASSER / МОЩНОСТЬ ВОДА — Tortam / Tambient / Umgebungstemp/ Т окружающей среды =25°C, ΔT=15°C Su / Water / Wasser / Вода, Tgiriş, su / Tinlet, water / Wassereintrittstemp./ Т воды на входе = 40°C, Tçıkış, su / Toutlet, water / Wasserauslrittstemp. / Т воды на выходе =35°C				TOPLAM ALAN / TOTAL SURFACE / GESAMTFLÄCHE / ОБЩАЯ ПЛОЩАДЬ	HAVA TARAFI / AIR SIDE / LUFTSEITE / СТОРОНА ВОЗДУХА — HAVA DEBİSİ / AIR FLOW / LUFTMENGE / РАСХОД ВОЗДУХА		AKIŞKAN TARAFI / FLUID SIDE / MEDIUMSEITE / СТОРОНА ЖИДКОСТИ — AKIŞKAN DEBİSİ / FLUID FLOW / MEDIUMMENGE / РАСХОД ЖИДКОСТИ		AKIŞKAN TARAFI BASINÇ KAYBI / PRESSURE DROP FLUID SIDE / MEDIUMSEITIGER DRUCKVERLUST / ПАДЕНИЕ ДАВЛЕНИЯ СО СТОРОНЫ ЖИДКОСТИ		ENERJİ / ENERGY / ENERGIE / ЭНЕРГИЯ — ENERJİ VERİMLİLİĞİ ORANI / ENERGY EFFICIENCY RATIO / ENERGIEEFFIZIENZRATE / КОЛСС ЭНЕРГОЭФФЕКТИВНОСТИ		ENERJİ VERİMLİLİĞİ SINIFI / ENERGY EFFICIENCY CLASS / ENERGIEEFFIZIENZKLASSE / КОЭФФИЦИЕНТ ЭНЕРГОЭФФЕКТИВНОСТИ		SES / SOUND / SCHALLPEGEL / ЗВУК — SES BASINÇ SEVİYESİ / SOUND PRESSURE LEVEL / SCHALLDRUCKPEGEL / УРОВЕНЬ ЗВУКОВОГО ДАВЛЕНИЙ		SES SEVİYESİ / SOUND POWER LEVEL / SCHALLLEISTUNGSPEGEL / УРОВЕНЬ ЗВУКОВОЙ МОЩНОСТИ		FAN BİLGİLERİ / FAN DATA / LÜFTERDATEN / ДАННЫЕ ВЕНТИЛЯТОРА — TOPLAM GÜÇ / TOTAL POWER / GESAMTLEISTUNG / ОБЩАЯ МОЩНОСТЬ		TOPLAM AKIM / TOTAL CURRENT / GESAMTSTROMAUFNAHME / ОБЩИЙ ТОК		FAN ADEDİ / NUMBER OF FANS / LÜFTERANZAHL / КОЛИЧЕСТВО ВЕНТИЛЯТОРОВ	FAN ÇAPI / FAN DIAMETER / LÜFTERDURCHMESSER / ДИАМЕТР ВЕНТИЛЯТОРА	MOTOR / MOTOR	KUTUP SAYISI / NUMBER OF POLES / POLANZAHL / КОЛИЧЕСТВО ПОЛЮСОВ	BATARYA BİLGİLERİ / COIL DATA / WÄRMETAUSCHERDATEN / ДАННЫЕ БАТАРЕИ — İÇ HACİM / INTERNAL VOLUME / INNENVOLUMEN/ВНУТРЕННИЙ ОБЪЕМ	BAĞLANTILAR / CONNECTIONS / ANSCHLÜSSE / СОЕДИНЕНИЯ — GİRİŞ / INLET / ENTRITT/ ВХОД	ÇIKIŞ / OUTLET / AUSTRITT / ВЫХОД	BOYUTLAR / DIMENSIONS / ABMESSUNGEN / ГАБАРИТНЫЕ РАЗМЕРЫ												AĞIRLIK / WEIGHT / GEWICHT / ВЕС
		kW		kcal/h			m³/h		m³/h		kPa						dB(A) 10m		dB		kW		A																				
		Δ	Y	Δ	Y	m²	Δ	Y	Δ	Y	Δ	Y	Δ	Y	Δ	Y	Δ	Y	Δ	Y	Δ	Y	Δ	Y	PCS	mm	V/Ph/Hz		dm³	"		A	B	C	E	F	G	H	I	K	L	M	N	kg
																																mm											
2,1 mm	BC/BD-2x163BA1-B01	39.3	-	33792	-	91.9	18830	-	6.8	-	50	-	35.7	-	D	-	46	-	78	-	1.1	-	4.58	-	2	630	230/1/50	6	8.8	1 1/2"	1 1/2"	1250	1220	2310	1000	1050	450	900	2260	1500	650	1000	1150	193
	BC/BD-2x163BA1-B02	43.8	35.9	37661	30868	91.9	22466	16295	7.6	6.2	61	43	24.3	29.9	E	E	57	50	89	82	1.8	1.2	3.82	2.33	2	630	400/3/50	4	8.8	1 1/2"	1 1/2"	1250	1220	2310	1000	1050	450	900	2260	1500	650	1000	1150	192
	BC/BD-2x163BB1-B01	49.4	-	42476	-	137.8	17740	-	8.6	-	36	-	44.9	-	D	-	46	-	78	-	1.1	-	4.72	-	2	630	230/1/50	6	13.2	2"	2"	1250	1220	2310	1000	1050	450	900	2260	1500	650	1000	1150	206
	BC/BD-2x163BB1-B02	56.4	44.7	48495	38435	137.8	21566	15362	9.8	7.8	45	30	31.3	37.3	D	D	57	50	89	82	1.8	1.2	3.90	2.35	2	630	400/3/50	4	13.2	2"	2"	1250	1220	2310	1000	1050	450	900	2260	1500	650	1000	1150	206
	BC/BD-2x163BC1-B01	56.6	-	48667	-	183.5	16826	-	9.8	-	53	-	51.5	-	C	-	46	-	77	-	1.1	-	4.84	-	2	630	230/1/50	6	17.1	2"	2"	1250	1220	2310	1000	1050	450	900	2260	1500	650	1000	1150	220
	BC/BD-2x163BC1-B02	65.7	50.4	56491	43336	183.5	20620	14406	11.4	8.7	69	43	34.6	42.0	D	D	57	50	89	82	1.9	1.2	3.98	2.39	2	630	400/3/50	4	17.1	2"	2"	1250	1220	2310	1000	1050	450	900	2260	1500	650	1000	1150	219
	BC/BD-2x163BD1-B01	60.9	-	52364	-	229.6	16008	-	10.6	-	61	-	55.4	-	C	-	46	-	77	-	1.1	-	4.94	-	2	630	230/1/50	6	22.0	2 1/2"	2 1/2"	1250	1220	2310	1000	1050	450	900	2260	1500	650	1000	1150	233
	BC/BD-2x163BD1-B02	71.8	53.5	61737	46001	229.6	19774	13613	12.5	9.3	82	49	37.8	41.2	D	D	57	50	89	82	1.9	1.3	4.05	2.40	2	630	400/3/50	4	22.0	2 1/2"	2 1/2"	1250	1220	2310	1000	1050	450	900	2260	1500	650	1000	1150	233
	BC/BD-2x263BA1-B01	78.4	-	67411	-	183.7	37660	-	13.6	-	41	-	37.3	-	D	-	49	-	81	-	2.1	-	9.16	-	4	630	230/1/50	6	17.6	2 1/2"	2 1/2"	2150	1220	2310	1900	1050	450	900	2260	2400	650	1000	1150	323
	BC/BD-2x263BA1-B02	87.4	71.6	75150	61565	183.7	44932	32590	15.2	12.4	50	35	25.0	29.8	E	E	60	53	92	85	3.5	2.4	7.64	4.65	4	630	400/3/50	4	17.6	2 1/2"	2 1/2"	2150	1220	2310	1900	1050	450	900	2260	2400	650	1000	1150	322
	BC/BD-2x263BB1-B01	98.7	-	84866	-	275.6	35479	-	17.1	-	30	-	44.9	-	D	-	49	-	81	-	2.2	-	9.44	-	4	630	230/1/50	6	26.4	3"	3"	2150	1220	2310	1900	1050	450	900	2260	2400	650	1000	1150	350
	BC/BD-2x263BB1-B02	112.6	89.3	96818	76784	275.6	43131	30723	19.6	15.5	38	25	31.3	37.2	D	D	60	53	92	85	3.6	2.4	7.80	4.69	4	630	400/3/50	4	26.4	3"	3"	2150	1220	2310	1900	1050	450	900	2260	2400	650	1000	1150	349
	BC/BD-2x263BC1-B01	114.4	-	98366	-	367.4	33653	-	19.9	-	71	-	52.0	-	C	-	48	-	80	-	2.2	-	9.68	-	4	630	230/1/50	6	35.2	3"	3"	2150	1220	2310	1900	1050	450	900	2260	2400	650	1000	1150	375
	BC/BD-2x263BC1-B02	132.7	101.7	114101	87446	367.4	41240	28812	23.0	17.7	93	58	35.9	40.7	D	D	60	53	92	85	3.7	2.5	7.95	4.77	4	630	400/3/50	4	35.2	3"	3"	2150	1220	2310	1900	1050	450	900	2260	2400	650	1000	1150	374
	BC/BD-2x263BD1-B01	121.7	-	104643	-	459.3	32016	-	21.1	-	55	-	52.9	-	C	-	49	-	80	-	2.3	-	9.88	-	4	630	230/1/50	6	44.0	3"	3"	2150	1220	2310	1900	1050	450	900	2260	2400	650	1000	1150	402
	BC/BD-2x263BD1-B02	143.5	106.9	123387	91917	459.3	39549	27225	24.9	18.5	73	44	36.8	42.8	D	D	60	53	92	85	3.9	2.5	8.09	4.80	4	630	400/3/50	4	44.0	3"	3"	2150	1220	2310	1900	1050	450	900	2260	2400	650	1000	1150	400
	BC/BD-2x363BA1-B01	118.7	-	102063	-	275.6	56490	-	20.6	-	55	-	37.1	-	D	-	51	-	83	-	3.2	-	13.74	-	6	630	230/1/50	6	26.4	3"	3"	3050	1220	2310	2800	1050	450	900	2260	3300	650	1000	1150	454
	BC/BD-2x363BA1-B02	132.3	108.4	113757	93207	275.6	67398	48886	23.0	18.8	66	47	25.0	30.1	E	D	62	55	94	87	5.3	3.6	11.45	6.97	6	630	400/3/50	4	26.4	3"	3"	3050	1220	2310	2800	1050	450	900	2260	3300	650	1000	1150	452
	BC/BD-2x363BB1-B01	149.4	-	128460	-	413.3	53219	-	25.9	-	40	-	46.7	-	C	-	51	-	83	-	3.2	-	14.16	-	6	630	230/1/50	6	39.6	4"	4"	3150	1220	2310	2800	1050	450	900	2260	3500	650	1000	1150	493
	BC/BD-2x363BB1-B02	170.4	135.1	146517	116164	413.3	64697	46085	29.6	23.5	50	33	31.6	36.5	D	D	62	55	94	87	5.4	3.7	11.69	7.03	6	630	400/3/50	4	39.6	4"	4"	3150	1220	2310	2800	1050	450	900	2260	3500	650	1000	1150	491
	BC/BD-2x363BC1-B01	171.5	-	147463	-	551.1	50479	-	29.8	-	67	-	52.0	-	C	-	50	-	82	-	3.3	-	14.51	-	6	630	230/1/50	6	52.8	4"	4"	3150	1220	2310	2800	1050	450	900	2260	3500	650	1000	1150	531
	BC/BD-2x363BC1-B02	199.0	152.5	171108	131126	551.1	61860	43218	34.5	26.5	88	55	35.5	41.2	D	D	62	55	94	87	5.6	3.7	11.92	7.15	6	630	400/3/50	4	52.8	4"	4"	3150	1220	2310	2800	1050	450	900	2260	3500	650	1000	1150	529
	BC/BD-2x363BD1-B01	182.5	-	156921	-	688.9	48024	-	31.7	-	51	-	53.7	-	C	-	50	-	82	-	3.4	-	14.81	-	6	630	230/1/50	6	66.0	4"	4"	3150	1220	2310	2800	1050	450	900	2260	3500	650	1000	1150	570
	BC/BD-2x363BD1-B02	215.1	160.3	184952	137832	688.9	59323	40838	37.3	27.8	69	41	37.1	42.2	D	D	62	55	94	87	5.8	3.8	12.13	7.20	6	630	400/3/50	4	66.0	4"	4"	3150	1220	2310	2800	1050	450	900	2260	3500	650	1000	1150	568
	BC/BD-2x463BA1-B01	156.7	-	134737	-	367.4	75320	-	27.2	-	41	-	37.3	-	D	-	52	-	84	-	4.2	-	18.32	-	8	630	230/1/50	6	35.2	3"	3"	3950	1220	2310	3700	1050	450	900	2260	4200	650	1000	1150	585
	BC/BD-2x463BA1-B02	174.6	143.1	150128	123043	367.4	89864	65181	30.3	24.8	49	34	24.9	29.8	E	D	63	56	95	88	7.0	4.8	15.27	9.29	8	630	400/3/50	4	35.2	3"	3"	3950	1220	2310	3700	1050	450	900	2260	4200	650	1000	1150	583
	BC/BD-2x463BB1-B01	197.3	-	169646	-	551.1	70958	-	34.2	-	29	-	45.9	-	C	-	51	-	84	-	4.3	-	18.88	-	8	630	230/1/50	6	52.8	4"	4"	4050	1220	2310	3700	1050	450	900	2260	4400	650	1000	1150	637
	BC/BD-2x463BB1-B02	225.0	178.5	193464	153481	551.1	86262	61447	39.1	31.0	36	24	31.3	36.4	D	D	63	56	95	88	7.2	4.9	15.59	9.38	8	630	400/3/50	4	52.8	4"	4"	4050	1220	2310	3700	1050	450	900	2260	4400	650	1000	1150	634
	BC/BD-2x463BC1-B01	228.6	-	196559	-	734.8	67305	-	39.7	-	67	-	52.0	-	C	-	51	-	83	-	4.4	-	19.35	-	8	630	230/1/50	6	70.4	4"	4"	4050	1220	2310	3700	1050	450	900	2260	4400	650	1000	1150	687
	BC/BD-2x463BC1-B02	265.2	203.3	228030	174805	734.8	82480	57625	46.0	35.3	87	54	35.4	40.7	D	D	63	56	95	88	7.5	5.0	15.89	9.53	8	630	400/3/50	4	70.4	4"	4"	4050	1220	2310	3700	1050	450	900	2260	4400	650	1000	1150	685
	BC/BD-2x463BD1-B01	243.3	-	209199	-	918.5	64032	-	42.2	-	52	-	54.1	-	C	-	51	-	83	-	4.5	-	19.75	-	8	630	230/1/50	6	88.0	4"	4"	4050	1220	2310	3700	1050	450	900	2260	4400	650	1000	1150	738
	BC/BD-2x463BD1-B02	286.7	213.7	246516	183748	918.5	79097	54451	49.8	37.1	69	41	37.2	42.7	D	D	63	56	95	88	7.7	5.0	16.18	9.60	8	630	400/3/50	4	88.0	4"	4"	4050	1220	2310	3700	1050	450	900	2260	4400	650	1000	1150	736
	BC/BD-2x563BA1-B01	185.8	-	159758	-	459.3	94150	-	32.3	-	11	-	35.1	-	D	-	53	-	85	-	5.3	-	22.90	-	10	630	230/1/50	6	44.0	4"	4"	4950	1220	2310	4600	1050	450	900	2260	5300	650	1000	1150	719
	BC/BD-2x563BA1-B02	206.9	169.7	177901	145915	459.3	112330	81476	35.9	29.5	13	9	23.8	28.3	E	E	64	57	96	89	8.7	6.0	19.08	11.61	10	630	400/3/50	4	44.0	4"	4"	4950	1220	2310	4600	1050	450	900	2260	5300	650	1000	1150	716
	BC/BD-2x563BB1-B01	250.7	-	215562	-	688.9	88698	-	43.5	-	54	-	46.4	-	C	-	52	-	85	-	5.4	-	23.60	-	10	630	230/1/50	6	66.0	4"	4"	4950	1220	2310	4600	1050	450	900	2260	5300	650	1000	1150	779
	BC/BD-2x563BB1-B02	286.0	226.8	245914	195012	688.9	107828	76808	49.6	39.4	68	45	31.8	37.2	D	D	64	57	96	89	9.0	6.1	19.48	11.72	10	630	400/3/50	4	66.0	4"	4"	4950	1220	2310	4600	1050	450	900	2260	5300	650	1000	1150	776
	BC/BD-2x563BC1-B01	282.7	-	243077	-	918.5	84131	-	49.1	-	42	-	51.4	-	C	-	52	-	84	-	5.5	-	24.18	-	10	630	230/1/50	6	88.0	4"	4"	4950	1220	2310	4600	1050	450	900	2260	5300	650	1000	1150	844
	BC/BD-2x563BC1-B02	327.9	251.6	281942	216336	918.5	103100	72031	56.9	43.7	55	34	34.9	40.6	D	D	64	57	96	89	9.4	6.2	19.86	11.91	10	630	400/3/50	4	88.0	4"	4"	4950	1220	2310	4600	1050	450	900	2260	5300	650	1000	1150	841
	BC/BD-2x563BD1-B01	301.1	-	258898	-	1148.2	80041	-	52.2	-	30	-	52.8	-	C	-	52	-	84	-	5.7	-	24.68	-	10	630	230/1/50	6	110.0	5"	5"	4950	1220	2310	4600	1050	450	900	2260	5300	650	1000	1150	908

BC/BD Ø630 2,1mm

HATVE / FIN SPACING / LAMELLENABSTAND / ШАГ РЕБРА	KARYER MODEL	KAPASİTE SU / CAPACITY WATER / LEISTUNG WASSER / МОЩНОСТЬ ВОДА — Tortam / Tambient / Umgebungstemp/ T окружающей среды =25°C; ΔT=15°C Su / Water / Wasser / Вода, Tgiriş, su / Tinlet, water / Wassereintrittstemp. / T воды на входе = 40°C, Tçıkış, su / Toutlet, water / Wasseraustrittstemp. / T воды на выходе =35°C				TOPLAM ALAN / TOTAL SURFACE / GESAMTFLÄCHE / ОБЩАЯ ПЛОЩАДЬ	HAVA TARAFI / AIR SIDE / LUFTSEITE / СТОРОНА ВОЗДУХА — HAVA DEBİSİ / AIR FLOW / LUFTMENGE / РАСХОД ВОЗДУХА		AKIŞKAN TARAFI / FLUID SIDE / MEDIUMSEITE / СТОРОНА ЖИДКОСТИ — AKIŞKAN DEBİSİ / FLUID FLOW / MEDIUMMENGE / РАСХОД ЖИДКОСТИ		AKIŞKAN TARAFI BASINÇ KAYBI / PRESSURE DROP FLUID SIDE / MEDIUMSEITIGER DRUCKVERLUST / ПАДЕНИЕ ДАВЛЕНИЯ СО СТОРОНЫ ЖИДКОСТИ		ENERJİ / ENERGY / ENERGIE / ЭНЕРГИЯ — ENERJİ VERİMLİLİĞİ ORANI / ENERGY EFFICIENCY RATIO / ENERGIEEFFIZIENZRATE / КЛАСС ЭНЕРГОЭФФЕКТИВНОСТИ		ENERJİ VERİMLİLİĞİ SINIFI / ENERGY EFFICIENCY CLASS / ENERGIEEFFIZIENZKLASSE / КОЭФФИЦИЕНТ ЭНЕРГОЭФФЕКТИВНОСТИ		SES / SOUND / SCHALLPEGEL / ЗВУК — SES BASINÇ SEVİYESİ / SOUND PRESSURE LEVEL / SCHALLDRUCKPEGEL / УРОВЕНЬ ЗВУКОВОГО ДАВЛЕНИЯ		SES SEVİYESİ / SOUND POWER LEVEL / SCHALLLEISTUNGSPEGEL / УРОВЕНЬ ЗВУКОВОЙ МОЩНОСТИ		FAN BİLGİLERİ / FAN DATA / LÜFTERDATEN / ДАННЫЕ ВЕНТИЛЯТОРА — TOPLAM GÜÇ / TOTAL POWER / GESAMTLEISTUNG / ОБЩАЯ МОЩНОСТЬ		TOPLAM AKIM / TOTAL CURRENT / GESAMTSTROMAUFNAHME / ОБЩИЙ ТОК		FAN ADEDİ / NUMBER OF FANS / LÜFTERANZAHL / КОЛИЧЕСТВО ВЕНТИЛЯТОРОВ	FAN ÇAPI / FAN DIAMETER / LÜFTERDURCHMESSER / ДИАМЕТР ВЕНТИЛЯТОРА	MOTOR / МОТОР	KUTUP SAYISI / NUMBER OF POLES / POLANZAHL / КОЛИЧЕСТВО ПОЛЮСОВ	BATARYA BİLGİLERİ / COIL DATA / WÄRMETAUSCHERDATEN / ДАННЫЕ БАТАРЕИ — İÇ HACİM / INTERNAL VOLUME / INNENVOLUMEN / ВНУТРЕННИЙ ОБЪЕМ	BAĞLANTILAR / CONNECTIONS / ANSCHLÜSSE / СОЕДИНЕНИЯ — GİRİŞ / INLET / EINTRITT / ВХОД	ÇIKIŞ / OUTLET / AUSTRITT / ВЫХОД	BOYUTLAR / DIMENSIONS / ABMESSUNGEN / ГАБАРИТНЫЕ РАЗМЕРЫ												AĞIRLIK / WEIGHT / GEWICHT / ВЕС
		kW		kcal/h			m³/h		m³/h		kPa						dB(A) 10m		dB		kW		A									A	B	C	E	F	G	H	I	K	L	M	N	
		Δ	Y	Δ	Y	m²	Δ	Y	Δ	Y	Δ	Y	Δ	Y	Δ	Y	Δ	Y	Δ	Y	Δ	Y	Δ	Y	PCS	mm	V/Ph/Hz		dm³	"		mm												kg
2,1 mm	BC/BD-2x563BD1-B02	354.7	264.6	304985	227514	1148.2	98871	68063	61.6	45.9	40	24	36.9	42.0	D	D	64	57	96	89	9.6	6.3	20.22	12.00	10	630	400/3/50	4	110.0	5"	5"	4950	1220	2310	4600	1050	450	900	2260	5300	650	1000	1150	905
	BC/BD-2x663BA1-B01	228.2	-	196215	-	551.1	112980	-	39.6	-	18	-	36.2	-	D	-	54	-	86	-	6.3	-	27.48	-	12	630	230/1/50	6	52.8	4"	4"	5850	1220	2310	5500	1050	450	900	2260	6200	650	1000	1150	849
	BC/BD-2x663BA1-B02	254.2	208.4	218571	179191	551.1	134796	97771	44.1	36.2	22	15	24.2	28.9	E	E	65	58	97	90	10.5	7.2	22.90	13.94	12	630	400/3/50	4	52.8	4"	4"	5850	1220	2310	5500	1050	450	900	2260	6200	650	1000	1150	845
	BC/BD-2x663BB1-B01	287.6	-	247290	-	826.7	106437	-	49.9	-	13	-	44.2	-	D	-	53	-	86	-	6.5	-	28.32	-	12	630	230/1/50	6	79.2	5"	5"	5850	1220	2310	5500	1050	450	900	2260	6200	650	1000	1150	927
	BC/BD-2x663BB1-B02	327.9	260.4	281942	223902	826.7	129394	92170	56.9	45.2	16	11	30.4	35.7	D	D	65	58	97	90	10.8	7.3	23.38	14.06	12	630	400/3/50	4	79.2	5"	5"	5850	1220	2310	5500	1050	450	900	2260	6200	650	1000	1150	924
	BC/BD-2x663BC1-B01	342.8	-	294753	-	1102.3	100958	-	59.5	-	65	-	51.9	-	C	-	53	-	85	-	6.6	-	29.02	-	12	630	230/1/50	6	105.6	5"	5"	5850	1220	2310	5500	1050	450	900	2260	6200	650	1000	1150	999
	BC/BD-2x663BC1-B02	397.7	304.9	341958	262165	1102.3	123720	86437	69.0	52.9	85	53	35.5	41.2	D	D	65	58	97	90	11.2	7.4	23.84	14.30	12	630	400/3/50	4	105.6	5"	5"	5850	1220	2310	5500	1050	450	900	2260	6200	650	1000	1150	995
	BC/BD-2x663BD1-B01	364.8	-	313670	-	1377.8	96049	-	63.3	-	50	-	53.6	-	C	-	53	-	85	-	6.8	-	29.62	-	12	630	230/1/50	6	132.1	5"	5"	5850	1220	2310	5500	1050	450	900	2260	6200	650	1000	1150	1075
	BC/BD-2x663BD1-B02	430.0	320.5	369731	275579	1377.8	118646	81676	74.6	55.6	67	40	37.1	42.7	D	D	65	58	97	90	11.6	7.5	24.26	14.40	12	630	400/3/50	4	132.1	5"	5"	5850	1220	2310	5500	1050	450	900	2260	6200	650	1000	1150	1072
	BC/BD-2x763BA1-B01	270.7	-	232759	-	643.0	131810	-	47.0	-	28	-	36.6	-	D	-	55	-	87	-	7.4	-	32.06	-	14	630	230/1/50	6	61.6	4"	4"	6750	1220	2310	6400	1050	450	900	2260	7100	650	1000	1150	979
	BC/BD-2x763BA1-B02	301.5	247.2	259242	212552	643.0	157262	114067	52.3	42.9	34	24	24.7	29.4	E	E	66	59	98	91	12.2	8.4	26.71	16.26	14	630	400/3/50	4	61.6	4"	4"	6750	1220	2310	6400	1050	450	900	2260	7100	650	1000	1150	1065
	BC/BD-2x763BB1-B01	340.9	-	293119	-	964.5	124177	-	59.2	-	20	-	44.9	-	D	-	54	-	87	-	7.6	-	33.04	-	14	630	230/1/50	6	92.4	5"	5"	6750	1220	2310	6400	1050	450	900	2260	7100	650	1000	1150	1070
	BC/BD-2x763BB1-B02	388.8	308.6	334306	265347	964.5	150959	107532	67.5	53.6	25	17	30.6	36.3	D	D	66	59	98	91	12.7	8.5	27.27	16.41	14	630	400/3/50	4	92.4	5"	5"	6750	1220	2310	6400	1050	450	900	2260	7100	650	1000	1150	1065
	BC/BD-2x763BC1-B01	385.1	-	331124	-	1286.0	117784	-	66.8	-	16	-	49.4	-	C	-	54	-	86	-	7.8	-	33.86	-	14	630	230/1/50	6	123.3	5"	5"	6750	1220	2310	6400	1050	450	900	2260	7100	650	1000	1150	1160
	BC/BD-2x763BC1-B02	446.4	342.9	383833	294839	1286.0	144340	100843	77.5	59.5	21	13	34.1	39.4	D	D	66	59	98	91	13.1	8.7	27.81	16.68	14	630	400/3/50	4	123.3	5"	5"	6750	1220	2310	6400	1050	450	900	2260	7100	650	1000	1150	1156
	BC/BD-2x763BD1-B01	428.6	-	368527	-	1607.4	112057	-	74.4	-	77	-	54.3	-	C	-	54	-	86	-	7.9	-	34.55	-	14	630	230/1/50	6	154.1	5"	5"	6750	1220	2310	6400	1050	450	900	2260	7100	650	1000	1150	1242
	BC/BD-2x763BD1-B02	505.3	376.4	434477	323644	1607.4	138420	95289	87.7	65.3	103	61	37.4	42.8	D	D	66	59	98	91	13.5	8.8	28.31	16.80	14	630	400/3/50	4	154.1	5"	5"	6750	1220	2310	6400	1050	450	900	2260	7100	650	1000	1150	1238
	BC/BD-2x863BA1-B01	313.2	-	269302	-	734.8	150640	-	54.4	-	40	-	37.3	-	D	-	55	-	88	-	8.4	-	36.64	-	16	630	230/1/50	6	70.4	4"	4"	7650	1220	2310	7300	1050	450	900	2260	8000	650	1000	1150	1109
	BC/BD-2x863BA1-B02	349.0	286.0	300084	245914	734.8	179729	130362	60.6	49.6	49	34	24.9	29.8	E	E	67	60	99	92	14.0	9.6	30.53	18.58	16	630	400/3/50	4	70.4	4"	4"	7650	1220	2310	7300	1050	450	900	2260	8000	650	1000	1150	1104
	BC/BD-2x863BB1-B01	394.3	-	339035	-	1102.3	141917	-	68.4	-	29	-	45.3	-	C	-	55	-	88	-	8.7	-	37.76	-	16	630	230/1/50	6	105.6	5"	5"	7650	1220	2310	7300	1050	450	900	2260	8000	650	1000	1150	1212
	BC/BD-2x863BB1-B02	449.8	356.8	386756	306791	1102.3	172525	122893	78.1	61.9	37	24	31.0	36.4	D	D	67	60	99	92	14.5	9.8	31.17	18.75	16	630	400/3/50	4	105.6	5"	5"	7650	1220	2310	7300	1050	450	900	2260	8000	650	1000	1150	1207
	BC/BD-2x863BC1-B01	445.1	-	382715	-	1469.7	134610	-	77.2	-	24	-	50.0	-	C	-	55	-	87	-	8.9	-	38.69	-	16	630	230/1/50	6	140.9	5"	5"	7650	1220	2310	7300	1050	450	900	2260	8000	650	1000	1150	1315
	BC/BD-2x863BC1-B02	516.1	396.3	443763	340755	1469.7	164960	115249	89.6	68.8	31	19	34.4	40.0	D	D	67	60	99	92	15.0	9.9	31.78	19.06	16	630	400/3/50	4	140.9	5"	5"	7650	1220	2310	7300	1050	450	900	2260	8000	650	1000	1150	1311
	BC/BD-2x863BD1-B01	474.5	-	407994	-	1837.1	128065	-	82.3	-	17	-	52.7	-	C	-	55	-	87	-	9.0	-	39.49	-	16	630	230/1/50	6	176.1	6"	6"	7650	1220	2310	7300	1050	450	900	2260	8000	650	1000	1150	1419
	BC/BD-2x863BD1-B02	558.8	417.2	480479	358725	1837.1	158194	108902	97.0	72.4	23	13	36.3	41.7	D	D	67	60	99	92	15.4	10.0	32.35	19.19	16	630	400/3/50	4	176.1	6"	6"	7650	1220	2310	7300	1050	450	900	2260	8000	650	1000	1150	1414

BC/BD Ø630 2,1mm

HATVE / FIN SPACING / LAMELLENABSTAND / ШАГ РЕБРА	KARYER MODEL	KAPASİTE SU / CAPACITY WATER / LEISTUNG WASSER / МОЩНОСТЬ ВОДА				TOPLAM ALAN / TOTAL SURFACE / GESAMTFLÄCHE / ОБЩАЯ ПЛОЩАДЬ	HAVA TARAFI / AIR SIDE / LUFTSEITE / СТОРОНА ВОЗДУХА		AKIŞKAN TARAFI / FLUID SIDE / MEDIUMSEITE / СТОРОНА ЖИДКОСТИ				ENERJİ / ENERGY / ENERGIE / ЭНЕРГИЯ				SES / SOUND / SCHALLPEGEL / ЗВУК				FAN BİLGİLERİ / FAN DATA / LÜFTERDATEN / ДАННЫЕ ВЕНТИЛЯТОРА								BATARYA BİLGİLERİ / COIL DATA / WÄRMETAUSCHERDATEN / ДАННЫЕ БАТАРЕИ															
		Tortam / Tambient / Umgebungstemp/ T окружающей среды =25°C ΔT=15°C Su / Water / Wasser / Вода, Tgiriş, su / Tinlet, water / Wassereintrittstemp. / T воды на входе = 40°C, Tçıkış, su / Toutlet, water / Wasseraustrittstemp. / T воды на выходе =35°C					HAVA DEBİSİ / AIR FLOW / LUFTMENGE / РАСХОД ВОЗДУХА		AKIŞKAN DEBİSİ / FLUID FLOW / MEDIUMMENGE / РАСХОД ЖИДКОСТИ		AKIŞKAN TARAFI BASINÇ KAYBI / PRESSURE DROP FLUID SIDE / MEDIUMSEITIGER DRUCKVERLUST / ПАДЕНИЕ ДАВЛЕНИЯ СО СТОРОНЫ ЖИДКОСТИ		ENERJİ VERİMLİLİĞİ ORANI / ENERGY EFFICIENCY RATIO / ENERGIEEFFIZIENZRATE / КЛАСС ЭНЕРГОЭФФЕКТИВНОСТИ		ENERJİ VERİMLİLİĞİ SINIFI / ENERGY EFFICIENCY CLASS / ENERGIEEFFIZIENZKLASSE / КОЭФФИЦИЕНТ ЭНЕРГОЭФФЕКТИВНОСТИ		SES BASINÇ SEVİYESİ / SOUND PRESSURE LEVEL / SCHALLDRUCKPEGEL / УРОВЕНЬ ЗВУКОВОГО ДАВЛЕНИЯ		SES SEVİYESİ / SOUND POWER LEVEL / SCHALLLEISTUNGSPEGEL / УРОВЕНЬ ЗВУКОВОЙ МОЩНОСТИ		TOPLAM GÜÇ / TOTAL POWER / GESAMTLEISTUNG / ОБЩАЯ МОЩНОСТЬ		TOPLAM AKIM / TOTAL CURRENT / GESAMTSTROMAUFNAHME / ОБЩИЙ ТОК		FAN ADEDİ / NUMBER OF FANS / LÜFTERANZAHL/ КОЛИЧЕСТВО ВЕНТИЛЯТОРОВ	FAN ÇAPI / FAN DIAMETER / LÜFTERDURCHMESSER / ДИАМЕТР ВЕНТИЛЯТОРА	MOTOR / МОТОР	KUTUP SAYISI / NUMBER OF POLES / POLANZAHL / КОЛИЧЕСТВО ПОЛЮСОВ	İÇ HACİM / INTERNAL VOLUME / INNENVOLUMEN/ВНУТРЕННИЙ ОБЪЕМ	BAĞLANTILAR / CONNECTIONS / ANSCHLÜSSE / СОЕДИНЕНИЯ: GİRİŞ / INLET / EINTRITT/ ВХОД	ÇIKIŞ / OUTLET / AUSTRITT / ВЫХОД	BOYUTLAR / DIMENSIONS / ABMESSUNGEN / ГАБАРИТНЫЕ РАЗМЕРЫ												AĞIRLIK / WEIGHT / GEWICHT / ВЕС
		kW		kcal/h			m³/h		m³/h		kPa						dB(A) 10m		dB		kW		A									A	B	C	E	F	G	H	I	K	L	M	N	
		Δ	Y	Δ	Y	m²	Δ	Y	Δ	Y	Δ	Y	Δ	Y	Δ	Y	Δ	Y	Δ	Y	Δ	Y	Δ	Y	PCS	mm	V/Ph/Hz		dm³	"		mm												kg
2,1 mm	BC/BD-163CA1-B01	20.0	-	17197	-	61.7	9382	-	3.5	-	16	-	40.0	-	D	-	43	-	75	-	0.5	-	2.30	-	1	630	230/1/50	6	6.2	1"	1"	1200	1200	1240	1000	1050	450	900	1190	1500	650	1000	1150	132
	BC/BD-163CA1-B02	22.2	18.3	19088	15735	61.7	11208	8120	3.9	3.2	19	13	24.7	30.5	E	D	54	47	86	79	0.9	0.6	1.91	1.17	1	630	400/3/50	4	6.2	1"	1"	1200	1200	1240	1000	1050	450	900	1190	1500	650	1000	1150	131
	BC/BD-163CB1-B01	24.9	-	21410	-	92.7	8830	-	4.3	-	17	-	49.8	-	C	-	43	-	74	-	0.5	-	2.37	-	1	630	230/1/50	6	9.6	1"	1"	1200	1200	1240	1000	1050	450	900	1190	1500	650	1000	1150	142
	BC/BD-163CB1-B02	28.3	22.6	24333	19432	92.7	10749	7638	4.9	3.9	22	14	31.4	37.7	D	D	54	47	86	79	0.9	0.6	1.96	1.18	1	630	400/3/50	4	9.6	1"	1"	1200	1200	1240	1000	1050	450	900	1190	1500	650	1000	1150	141
	BC/BD-163CC1-B01	27.8	-	23904	-	123.4	8368	-	4.8	-	19	-	46.3	-	C	-	43	-	74	-	0.6	-	2.43	-	1	630	230/1/50	6	12.3	1"	1"	1200	1200	1240	1000	1050	450	900	1190	1500	650	1000	1150	151
	BC/BD-163CC1-B02	32.2	24.8	27687	21324	123.4	10259	7157	5.6	4.3	25	15	35.8	41.3	D	-	54	47	86	79	0.9	0.6	1.99	1.20	1	630	400/3/50	4	12.3	1"	1"	1200	1200	1240	1000	1050	450	900	1190	1500	650	1000	1150	150
	BC/BD-163CD1-B01	29.4	-	25279	-	154.4	7951	-	5.1	-	19	-	49.0	-	C	-	43	-	74	-	0.6	-	2.48	-	1	630	230/1/50	6	15.7	1"	1"	1200	1200	1240	1000	1050	450	900	1190	1500	650	1000	1150	161
	BC/BD-163CD1-B02	34.7	25.9	29836	22270	154.4	9836	6759	6.0	4.5	26	15	34.7	43.2	D	D	54	47	86	79	1.0	0.6	2.03	1.21	1	630	400/3/50	4	15.7	1"	1"	1200	1200	1240	1000	1050	450	900	1190	1500	650	1000	1150	160
	BC/BD-263CA1-B01	43.2	-	37145	-	123.4	18765	-	7.5	-	59	-	39.3	-	D	-	46	-	78	-	1.1	-	4.59	-	2	630	230/1/50	6	12.3	1 1/2"	1 1/2"	2100	1200	1240	1900	1050	450	900	1190	2400	650	1000	1150	217
	BC/BD-263CA1-B02	48.0	39.5	41272	33964	123.4	22416	16241	8.3	6.9	71	50	26.7	32.9	E	D	57	50	89	82	1.8	1.2	3.82	2.33	2	630	400/3/50	4	12.3	1 1/2"	1 1/2"	2100	1200	1240	1900	1050	450	900	1190	2400	650	1000	1150	217
	BC/BD-263CB1-B01	53.6	-	46087	-	185.3	17659	-	9.3	-	44	-	48.7	-	C	-	46	-	77	-	1.1	-	4.73	-	2	630	230/1/50	6	19.2	1 1/2"	1 1/2"	2100	1200	1240	1900	1050	450	900	1190	2400	650	1000	1150	236
	BC/BD-263CB1-B02	61.0	48.5	52450	41702	185.3	21498	15276	10.6	8.4	56	37	33.9	40.4	D	D	57	50	89	82	1.8	1.2	3.91	2.35	2	630	400/3/50	4	19.2	1 1/2"	1 1/2"	2100	1200	1240	1900	1050	450	900	1190	2400	650	1000	1150	236
	BC/BD-263CC1-B01	59.6	-	51246	-	246.8	16736	-	10.3	-	38	-	54.2	-	C	-	45	-	77	-	1.1	-	4.85	-	2	630	230/1/50	6	24.6	1 1/2"	1 1/2"	2100	1200	1240	1900	1050	450	900	1190	2400	650	1000	1150	253
	BC/BD-263CC1-B02	69.1	53.0	59415	45572	246.8	20517	14313	12.0	9.2	49	31	36.4	44.2	D	D	57	50	89	82	1.9	1.2	3.98	2.39	2	630	400/3/50	4	24.6	1 1/2"	1 1/2"	2100	1200	1240	1900	1050	450	900	1190	2400	650	1000	1150	253
	BC/BD-263CD1-B01	62.7	-	53912	-	308.7	15903	-	10.9	-	31	-	57.0	-	C	-	46	-	77	-	1.1	-	4.95	-	2	630	230/1/50	6	31.5	1 1/2"	1 1/2"	2100	1200	1240	1900	1050	450	900	1190	2400	650	1000	1150	272
	BC/BD-263CD1-B02	74.0	55.1	63628	47377	308.7	19672	13517	12.8	9.6	41	24	38.9	42.4	D	D	57	50	89	82	1.9	1.3	4.06	2.41	2	630	400/3/50	4	31.5	1 1/2"	1 1/2"	2100	1200	1240	1900	1050	450	900	1190	2400	650	1000	1150	271
	BC/BD-363CA1-B01	64.8	-	55718	-	185.3	28147	-	11.3	-	52	-	40.5	-	D	-	48	-	80	-	1.6	-	6.89	-	3	630	230/1/50	6	19.2	2"	2"	3000	1200	1240	2800	1050	450	900	1190	3300	650	1000	1150	304
	BC/BD-363CA1-B02	72.0	59.4	61908	51074	185.3	33624	24361	12.5	10.3	63	45	27.7	33.0	E	D	59	52	91	84	2.6	1.8	5.73	3.49	3	630	400/3/50	4	19.2	2"	2"	3000	1200	1240	2800	1050	450	900	1190	3300	650	1000	1150	303
	BC/BD-363CB1-B01	80.3	-	69045	-	278.0	26489	-	13.9	-	41	-	50.2	-	C	-	48	-	79	-	1.6	-	7.10	-	3	630	230/1/50	6	28.7	2"	2"	3000	1200	1240	2800	1050	450	900	1190	3300	650	1000	1150	331
	BC/BD-363CB1-B02	91.5	72.7	78675	62510	278.0	32247	22915	15.9	12.6	51	34	33.9	40.4	D	D	59	52	91	84	2.7	1.8	5.86	3.53	3	630	400/3/50	4	28.7	2"	2"	3000	1200	1240	2800	1050	450	900	1190	3300	650	1000	1150	330
	BC/BD-363CC1-B01	89.4	-	76870	-	370.7	25104	-	15.5	-	33	-	52.6	-	C	-	47	-	79	-	1.7	-	7.28	-	3	630	230/1/50	6	38.3	2"	2"	3000	1200	1240	2800	1050	450	900	1190	3300	650	1000	1150	358
	BC/BD-363CC1-B02	103.6	79.5	89079	68357	370.7	30776	21470	18.0	13.8	43	27	37.0	41.8	D	D	59	52	91	84	2.8	1.9	5.97	3.58	3	630	400/3/50	4	38.3	2"	2"	3000	1200	1240	2800	1050	450	900	1190	3300	650	1000	1150	357
	BC/BD-363CD1-B01	94.1	-	80911	-	463.3	23854	-	16.3	-	27	-	55.4	-	C	-	48	-	79	-	1.7	-	7.43	-	3	630	230/1/50	6	47.9	2"	2"	3000	1200	1240	2800	1050	450	900	1190	3300	650	1000	1150	385
	BC/BD-363CD1-B02	111.0	82.6	95442	71023	463.3	29508	20276	19.3	14.3	37	21	38.3	43.5	D	D	59	52	91	84	2.9	1.9	6.08	3.61	3	630	400/3/50	4	47.9	2"	2"	3000	1200	1240	2800	1050	450	900	1190	3300	650	1000	1150	384
	BC/BD-463CA1-B01	88.2	-	75838	-	247.1	37530	-	15.3	-	110	-	42.0	-	D	-	49	-	81	-	2.1	-	9.18	-	4	630	230/1/50	6	25.5	2 1/2"	2 1/2"	3900	1200	1240	3700	1050	450	900	1190	4200	650	1000	1150	390
	BC/BD-463CA1-B02	98.0	80.7	84264	69389	247.1	44832	32482	17.0	14.0	133	94	28.0	33.6	E	D	60	53	92	85	3.5	2.4	7.64	4.65	4	630	400/3/50	4	25.5	2 1/2"	2 1/2"	3900	1200	1240	3700	1050	450	900	1190	4200	650	1000	1150	389
	BC/BD-463CB1-B01	109.1	-	93809	-	370.7	35319	-	18.9	-	80	-	49.6	-	C	-	49	-	80	-	2.2	-	9.46	-	4	630	230/1/50	6	38.3	2 1/2"	2 1/2"	3900	1200	1240	3700	1050	450	900	1190	4200	650	1000	1150	425
	BC/BD-463CB1-B02	124.4	98.7	106964	84866	370.7	42996	30553	21.6	17.1	101	67	34.6	41.1	D	D	60	53	92	85	3.6	2.4	7.81	4.70	4	630	400/3/50	4	38.3	2 1/2"	2 1/2"	3900	1200	1240	3700	1050	450	900	1190	4200	650	1000	1150	424
	BC/BD-463CC1-B01	121.3	-	104299	-	494.2	33472	-	21.1	-	60	-	55.1	-	C	-	48	-	80	-	2.2	-	9.70	-	4	630	230/1/50	6	51.1	2 1/2"	2 1/2"	3900	1200	1240	3700	1050	450	900	1190	4200	650	1000	1150	461
	BC/BD-463CC1-B02	140.7	107.7	120979	92605	494.2	41035	28626	24.4	18.7	78	49	37.0	43.1	D	D	60	53	92	85	3.8	2.5	7.96	4.77	4	630	400/3/50	4	51.1	2 1/2"	2 1/2"	3900	1200	1240	3700	1050	450	900	1190	4200	650	1000	1150	460
	BC/BD-463CD1-B01	127.5	-	109630	-	617.8	31805	-	22.1	-	46	-	55.4	-	C	-	49	-	80	-	2.3	-	9.90	-	4	630	230/1/50	6	63.8	2 1/2"	2 1/2"	3900	1200	1240	3700	1050	450	900	1190	4200	650	1000	1150	496
	BC/BD-463CD1-B02	150.5	111.8	129406	96130	617.8	39343	27035	26.1	19.4	62	36	38.6	44.7	D	D	60	53	92	85	3.9	2.5	8.11	4.81	4	630	400/3/50	4	63.8	2 1/2"	2 1/2"	3900	1200	1240	3700	1050	450	900	1190	4200	650	1000	1150	495
	BC/BD-563CA1-B01	106.2	-	91315	-	308.9	46912	-	18.4	-	29	-	40.8	-	D	-	50	-	82	-	2.6	-	11.47	-	5	630	230/1/50	6	31.9	3"	3"	4800	1200	1240	4600	1050	450	900	1190	5100	650	1000	1150	476
	BC/BD-563CA1-B02	117.9	97.3	101375	83662	308.9	56040	40602	20.5	16.9	35	25	26.8	32.4	E	D	61	54	93	86	4.4	3.0	9.55	5.81	5	630	400/3/50	4	31.9	3"	3"	4800	1200	1240	4600	1050	450	900	1190	5100	650	1000	1150	475
	BC/BD-563CB1-B01	131.7	-	113241	-	463.3	44148	-	22.9	-	22	-	48.8	-	C	-	49	-	81	-	2.7	-	11.83	-	5	630	230/1/50	6	47.9	3"	3"	4800	1200	1240	4600	1050	450	900	1190	5100	650	1000	1150	521
	BC/BD-563CB1-B02	150.0	119.3	128976	102579	463.3	53746	38191	26.0	20.7	28	18	33.3	38.5	D	D	61	54	93	86	4.5	3.1	9.76	5.87	5	630	400/3/50	4	47.9	3"	3"	4800	1200	1240	4600	1050	450	900	1190	5100	650	1000	1150	519
	BC/BD-563CC1-B01	146.8	-	126225	-	617.8	41839	-	25.5	-	18	-	52.4	-	C	-	49	-	81	-	2.8	-	12.12	-	5	630	230/1/50	6	63.8	3"	3"	4800	1200	1240	4600	1050	450	900	1190	5100	650	1000	1150	565
	BC/BD-563CC1-B02	170.0	130.6	146173	112295	617.8	51294	35783	29.5	22.7	23	14	36.2	42.1	D	D	61	54	93	86	4.7	3.1	9.95	5.96	5	630	400/3/50	4	63.8	3"	3"	4800	1200	1240	4600	1050	450	900	1190	5100	650	1000	1150	563
	BC/BD-563CD1-B01	154.7	-	133017	-	772.2	39757	-	26.8	-	14	-	55.3	-	C	-	49	-	81	-	2.8	-	12.37	-	5	630	230/1/50	6	79.8	3"	3"	4800	1200	1240	4600	1050	450	900	1190	5100	650	1000	1150	609
	BC/BD-563CD1-B02	182.4	135.8	156835	116766	772.2	49179	33794	31.6	23.6	19	11	38.0	43.8	D	D	61	54	93	86	4.8	3.1	10.14	6.01	5	630	400/3/50	4	79.8	3"	3"	4800	1200	1240	4600	1050	450	900	1190	5100	650	1000	1150	608

BC/BD Ø630 2,1mm

HATVE / FIN SPACING / LAMELLENABSTAND / ШАГ РЕБРА	KARYER MODEL	KAPASİTE SU / CAPACITY WATER / LEISTUNG WASSER / МОЩНОСТЬ ВОДА (Tortam / Tambient / Umgebungstemp/ T окружающей среды =25°C ΔT=15°C Su / Water / Wasser / Вода, Tgiriş, su / Tinlet, water / Wassereintrittstemp. / T воды на входе = 40°C, Tçıkış, su / Toutlet, water / Wasseraustrittstemp. / T воды на выходе =35°C) kW Δ	kW Y	kcal/h Δ	kcal/h Y	TOPLAM ALAN / TOTAL SURFACE / GESAMTFLÄCHE / ОБЩАЯ ПЛОЩАДЬ m²	HAVA TARAFI / AIR SIDE / LUFTSEITE / СТОРОНА ВОЗДУХА: HAVA DEBİSİ / AIR FLOW / LUFTMENGE / РАСХОД ВОЗДУХА m³/h Δ	m³/h Y	AKIŞKAN TARAFI / FLUID SIDE / MEDIUMSEITE / СТОРОНА ЖИДКОСТИ: AKIŞKAN DEBİSİ / FLUID FLOW / MEDIUMMENGE / РАСХОД ЖИДКОСТИ m³/h Δ	m³/h Y	AKIŞKAN TARAFI BASINÇ KAYBI / PRESSURE DROP FLUID SIDE / MEDIUMSEITIGER DRUCKVERLUST / ПАДЕНИЕ ДАВЛЕНИЯ СО СТОРОНЫ ЖИДКОСТИ kPa Δ	kPa Y	ENERJİ / ENERGY / ENERGIE / ЭНЕРГИЯ: ENERJİ VERİMLİLİĞİ ORANI / ENERGY EFFICIENCY RATIO / ENERGIEEFFIZIENZRATE / КЛАСС ЭНЕРГОЭФФЕКТИВНОСТИ Δ	Y	ENERJİ VERİMLİLİĞİ SINIFI / ENERGY EFFICIENCY CLASS / ENERGIEEFFIZIENZKLASSE / КОЭФФИЦИЕНТ ЭНЕРГОЭФФЕКТИВНОСТИ Δ	Y	SES / SOUND / SCHALLPEGEL / ЗВУК: SES BASINÇ SEVİYESİ / SOUND PRESSURE LEVEL / SCHALLDRUCKPEGEL / УРОВЕНЬ ЗВУКОВОГО ДАВЛЕНИЯ dB(A) 10m Δ	dB(A) 10m Y	SES SEVİYESİ / SOUND POWER LEVEL / SCHALLLEISTUNGSPEGEL / УРОВЕНЬ ЗВУКОВОЙ МОЩНОСТИ dB Δ	dB Y	FAN BİLGİLERİ / FAN DATA / LÜFTERDATEN / ДАННЫЕ ВЕНТИЛЯТОРА: TOPLAM GÜÇ / TOTAL POWER / GESAMTLEISTUNG / ОБЩАЯ МОЩНОСТЬ kW Δ	kW Y	TOPLAM AKIM / TOTAL CURRENT / GESAMTSTROMAUFNAHME / ОБЩИЙ ТОК A Δ	A Y	FAN ADEDİ / NUMBER OF FANS / LÜFTERANZAHL / КОЛИЧЕСТВО ВЕНТИЛЯТОРОВ PCS	FAN ÇAPI / FAN DIAMETER / LÜFTERDURCHMESSER / ДИАМЕТР ВЕНТИЛЯТОРА mm	MOTOR / МОТОР V/Ph/Hz	KUTUP SAYISI / NUMBER OF POLES / POLANZAHL / КОЛИЧЕСТВО ПОЛЮСОВ	BATARYA BİLGİLERİ / COIL DATA / WÄRMETAUSCHERDATEN / ДАННЫЕ БАТАРЕИ: İÇ HACİM / INTERNAL VOLUME / INNENVOLUMEN/ВНУТРЕННИЙ ОБЪЕМ dm³	BAĞLANTILAR / CONNECTIONS / ANSCHLÜSSE / СОЕДИНЕНИЯ: GİRİŞ / INLET / EINTRITT/ ВХОД "	ÇIKIŞ / OUTLET / AUSTRITT / ВЫХОД "	BOYUTLAR / DIMENSIONS / ABMESSUNGEN / ГАБАРИТНЫЕ РАЗМЕРЫ (mm) A	B	C	E	F	G	H	I	K	L	M	N	AĞIRLIK / WEIGHT / GEWICHT / ВЕС kg
2,1 mm	BC/BD-2x163CA1-B01	40.0	-	34394	-	123.4	18765	-	6.9	-	14	-	36.4	-	D	-	46	-	78	-	1.1	-	4.59	-	2	630	230/1/50	6	12.3	1 1/2"	1 1/2"	1200	1200	2360	1000	1050	450	900	2310	1500	650	1000	1150	217
	BC/BD-2x163CA1-B02	44.4	36.7	38177	31556	123.4	22416	16241	7.7	6.4	17	12	24.7	30.6	E	D	57	50	89	82	1.8	1.2	3.82	2.33	2	630	400/3/50	4	12.3	1 1/2"	1 1/2"	1200	1200	2360	1000	1050	450	900	2310	1500	650	1000	1150	217
	BC/BD-2x163CB1-B01	49.8	-	42820	-	185.3	17659	-	8.7	-	14	-	45.3	-	C	-	46	-	77	-	1.1	-	4.73	-	2	630	230/1/50	6	19.2	1 1/2"	1 1/2"	1200	1200	2360	1000	1050	450	900	2310	1500	650	1000	1150	237
	BC/BD-2x163CB1-B02	56.7	45.2	48753	38865	185.3	21498	15276	9.8	7.8	18	12	31.5	37.7	D	D	57	50	89	82	1.8	1.2	3.91	2.35	2	630	400/3/50	4	19.2	1 1/2"	1 1/2"	1200	1200	2360	1000	1050	450	900	2310	1500	650	1000	1150	237
	BC/BD-2x163CC1-B01	55.7	-	47893	-	247.0	16736	-	9.7	-	15	-	50.6	-	C	-	45	-	77	-	1.1	-	4.85	-	2	630	230/1/50	6	25.3	1 1/2"	1 1/2"	1200	1200	2360	1000	1050	450	900	2310	1500	650	1000	1150	256
	BC/BD-2x163CC1-B02	64.4	49.6	55374	42648	247.0	20517	14313	11.2	8.6	20	12	33.9	41.3	D	D	57	50	89	82	1.9	1.2	3.98	2.39	2	630	400/3/50	4	25.3	1 1/2"	1 1/2"	1200	1200	2360	1000	1050	450	900	2310	1500	650	1000	1150	255
	BC/BD-2x163CD1-B01	58.9	-	50645	-	308.7	15903	-	10.2	-	15	-	53.5	-	C	-	46	-	77	-	1.1	-	4.95	-	2	630	230/1/50	6	31.5	1 1/2"	1 1/2"	1200	1200	2360	1000	1050	450	900	2310	1500	650	1000	1150	275
	BC/BD-2x163CD1-B02	69.3	51.8	59587	44540	308.7	19672	13517	12.0	9.0	21	12	36.5	39.8	D	D	57	50	89	82	1.9	1.3	4.06	2.41	2	630	400/3/50	4	31.5	1 1/2"	1 1/2"	1200	1200	2360	1000	1050	450	900	2310	1500	650	1000	1150	274
	BC/BD-2x263CA1-B01	86.4	-	74290	-	246.8	37530	-	15.0	-	56	-	41.1	-	D	-	49	-	81	-	2.1	-	9.18	-	4	630	230/1/50	6	24.6	2 1/2"	2 1/2"	2100	1200	2360	1900	1050	450	900	2310	2400	650	1000	1150	363
	BC/BD-2x263CA1-B02	95.9	79.1	82459	68013	246.8	44832	32482	16.6	13.7	68	48	27.4	33.0	E	D	60	53	92	85	3.5	2.4	7.64	4.65	4	630	400/3/50	4	24.6	2 1/2"	2 1/2"	2100	1200	2360	1900	1050	450	900	2310	2400	650	1000	1150	362
	BC/BD-2x263CB1-B01	107.2	-	92175	-	370.7	35319	-	18.6	-	40	-	48.7	-	C	-	49	-	80	-	2.2	-	9.46	-	4	630	230/1/50	6	38.3	2 1/2"	2 1/2"	2100	1200	2360	1900	1050	450	900	2310	2400	650	1000	1150	401
	BC/BD-2x263CB1-B02	122.1	97.0	104986	83404	370.7	42996	30553	21.2	16.8	51	34	33.9	40.4	D	D	60	53	92	85	3.6	2.4	7.81	4.70	4	630	400/3/50	4	38.3	2 1/2"	2 1/2"	2100	1200	2360	1900	1050	450	900	2310	2400	650	1000	1150	401
	BC/BD-2x263CC1-B01	119.2	-	102493	-	494.1	33472	-	20.7	-	32	-	54.2	-	C	-	48	-	80	-	2.2	-	9.70	-	4	630	230/1/50	6	50.6	2 1/2"	2 1/2"	2100	1200	2360	1900	1050	450	900	2310	2400	650	1000	1150	437
	BC/BD-2x263CC1-B02	138.2	106.0	118830	91143	494.1	41035	28626	24.0	18.4	42	26	36.4	42.4	D	D	60	53	92	85	3.8	2.5	7.96	4.77	4	630	400/3/50	4	50.6	2 1/2"	2 1/2"	2100	1200	2360	1900	1050	450	900	2310	2400	650	1000	1150	436
	BC/BD-2x263CD1-B01	125.5	-	107910	-	617.5	31805	-	21.8	-	26	-	54.6	-	C	-	49	-	80	-	2.3	-	9.90	-	4	630	230/1/50	6	62.9	2 1/2"	2 1/2"	2100	1200	2360	1900	1050	450	900	2310	2400	650	1000	1150	473
	BC/BD-2x263CD1-B02	148.0	110.1	127256	94668	617.5	39343	27035	25.7	19.1	34	20	37.9	44.0	D	D	60	53	92	85	3.9	2.5	8.11	4.81	4	630	400/3/50	4	62.9	2 1/2"	2 1/2"	2100	1200	2360	1900	1050	450	900	2310	2400	650	1000	1150	471
	BC/BD-2x363CA1-B01	129.6	-	111435	-	370.7	56295	-	22.5	-	51	-	40.5	-	D	-	51	-	83	-	3.2	-	13.77	-	6	630	230/1/50	6	38.3	3"	3"	3000	1200	2360	2800	1050	450	900	2310	3300	650	1000	1150	511
	BC/BD-2x363CA1-B02	144.0	118.7	123817	102063	370.7	67248	48723	25.0	20.6	62	44	27.2	33.0	E	D	62	55	94	87	5.3	3.6	11.46	6.97	6	630	400/3/50	4	38.3	3"	3"	3000	1200	2360	2800	1050	450	900	2310	3300	650	1000	1150	510
	BC/BD-2x363CB1-B01	160.6	-	138090	-	556.0	52978	-	27.9	-	39	-	48.7	-	C	-	51	-	82	-	3.3	-	14.19	-	6	630	230/1/50	6	57.5	3"	3"	3000	1200	2360	2800	1050	450	900	2310	3300	650	1000	1150	565
	BC/BD-2x363CB1-B02	183.0	145.4	157351	125021	556.0	64495	45829	31.8	25.2	49	33	33.9	39.3	D	D	62	55	94	87	5.4	3.7	11.71	7.05	6	630	400/3/50	4	57.5	3"	3"	3000	1200	2360	2800	1050	450	900	2310	3300	650	1000	1150	563
	BC/BD-2x363CC1-B01	178.8	-	153739	-	741.3	50207	-	31.0	-	31	-	54.2	-	C	-	50	-	82	-	3.3	-	14.55	-	6	630	230/1/50	6	76.6	3"	3"	3000	1200	2360	2800	1050	450	900	2310	3300	650	1000	1150	619
	BC/BD-2x363CC1-B02	207.3	158.9	178245	136629	741.3	61552	42939	36.0	27.6	40	25	37.0	42.9	D	D	62	55	94	87	5.6	3.7	11.94	7.16	6	630	400/3/50	4	76.6	3"	3"	3000	1200	2360	2800	1050	450	900	2310	3300	650	1000	1150	617
	BC/BD-2x363CD1-B01	188.2	-	161822	-	926.6	47708	-	32.6	-	25	-	55.4	-	C	-	50	-	82	-	3.4	-	14.85	-	6	630	230/1/50	6	95.8	3"	3"	3000	1200	2360	2800	1050	450	900	2310	3300	650	1000	1150	673
	BC/BD-2x363CD1-B02	222.0	165.1	190884	141960	926.6	59015	40552	38.5	28.6	34	20	38.3	43.4	D	D	62	55	94	87	5.8	3.8	12.16	7.21	6	630	400/3/50	4	95.8	3"	3"	3000	1200	2360	2800	1050	450	900	2310	3300	650	1000	1150	671
	BC/BD-2x463CA1-B01	176.4	-	151676	-	494.2	75059	-	30.6	-	110	-	42.0	-	D	-	52	-	84	-	4.2	-	18.36	-	8	630	230/1/50	6	51.1	4"	4"	3900	1200	2360	3700	1050	450	900	2310	4200	650	1000	1150	658
	BC/BD-2x463CA1-B02	195.9	161.5	168443	138864	494.2	89664	64963	34.0	28.0	132	94	28.0	33.6	E	D	63	56	95	88	7.0	4.8	15.28	9.30	8	630	400/3/50	4	51.1	4"	4"	3900	1200	2360	3700	1050	450	900	2310	4200	650	1000	1150	656
	BC/BD-2x463CB1-B01	218.2	-	187617	-	741.3	70637	-	37.9	-	80	-	50.7	-	C	-	51	-	83	-	4.3	-	18.92	-	8	630	230/1/50	6	76.6	4"	4"	3900	1200	2360	3700	1050	450	900	2310	4200	650	1000	1150	729
	BC/BD-2x463CB1-B02	248.8	197.4	213928	169732	741.3	85993	61106	43.2	34.3	100	67	34.1	40.3	D	D	63	56	95	88	7.3	4.9	15.61	9.39	8	630	400/3/50	4	76.6	4"	4"	3900	1200	2360	3700	1050	450	900	2310	4200	650	1000	1150	727
	BC/BD-2x463CC1-B01	242.6	-	208597	-	988.4	66943	-	42.1	-	59	-	55.1	-	C	-	51	-	83	-	4.4	-	19.39	-	8	630	230/1/50	6	102.2	4"	4"	3900	1200	2360	3700	1050	450	900	2310	4200	650	1000	1150	800
	BC/BD-2x463CC1-B02	281.4	215.5	241959	185296	988.4	82070	57253	48.8	37.4	77	48	37.5	43.1	D	D	63	56	95	88	7.5	5.0	15.92	9.54	8	630	400/3/50	4	102.2	4"	4"	3900	1200	2360	3700	1050	450	900	2310	4200	650	1000	1150	798
	BC/BD-2x463CD1-B01	254.9	-	219173	-	1235.5	63611	-	44.2	-	45	-	56.6	-	C	-	51	-	83	-	4.5	-	19.80	-	8	630	230/1/50	6	127.7	4"	4"	3900	1200	2360	3700	1050	450	900	2310	4200	650	1000	1150	871
	BC/BD-2x463CD1-B02	301.0	223.5	258812	192174	1235.5	78687	54070	52.2	38.8	60	36	39.1	44.7	D	D	63	56	95	88	7.7	5.0	16.22	9.61	8	630	400/3/50	4	127.7	4"	4"	3900	1200	2360	3700	1050	450	900	2310	4200	650	1000	1150	869
	BC/BD-2x563CA1-B01	212.4	-	182630	-	617.8	93824	-	36.9	-	30	-	40.1	-	D	-	53	-	85	-	5.3	-	22.94	-	10	630	230/1/50	6	63.8	4"	4"	4800	1200	2360	4600	1050	450	900	2310	5100	650	1000	1150	806
	BC/BD-2x563CA1-B02	235.8	194.6	202750	167325	617.8	112080	81204	40.9	33.8	36	25	26.8	32.4	E	D	64	57	96	89	8.8	6.0	19.10	11.62	10	630	400/3/50	4	63.8	4"	4"	4800	1200	2360	4600	1050	450	900	2310	5100	650	1000	1150	803
	BC/BD-2x563CB1-B01	263.5	-	226568	-	926.6	88297	-	45.7	-	23	-	48.8	-	C	-	52	-	84	-	5.4	-	23.65	-	10	630	230/1/50	6	95.8	4"	4"	4800	1200	2360	4600	1050	450	900	2310	5100	650	1000	1150	894
	BC/BD-2x563CB1-B02	300.0	238.6	257952	205158	926.6	107491	76382	52.1	41.4	30	20	33.0	39.1	D	D	64	57	96	89	9.1	6.1	19.51	11.74	10	630	400/3/50	4	95.8	4"	4"	4800	1200	2360	4600	1050	450	900	2310	5100	650	1000	1150	891
	BC/BD-2x563CC1-B01	293.6	-	252449	-	1235.5	83679	-	51.0	-	19	-	52.4	-	C	-	52	-	84	-	5.6	-	24.24	-	10	630	230/1/50	6	127.7	4"	4"	4800	1200	2360	4600	1050	450	900	2310	5100	650	1000	1150	983
	BC/BD-2x563CC1-B02	340.1	261.1	292432	224504	1235.5	102587	71566	59.0	45.3	25	16	36.2	42.1	D	D	64	57	96	89	9.4	6.2	19.90	11.92	10	630	400/3/50	4	127.7	4"	4"	4800	1200	2360	4600	1050	450	900	2310	5100	650	1000	1150	980
	BC/BD-2x563CD1-B01	309.4	-	266034	-	1544.4	79513	-	53.7	-	16	-	54.3	-	C	-	52	-	84	-	5.7	-	24.74	-	10	630	230/1/50	6	159.6	4"	4"	4800	1200	2360	4600	1050	450	900	2310	5100	650	1000	1150	1071
	BC/BD-2x563CD1-B02	364.7	271.6	313584	233533	1544.4	98359	67587	63.3	47.1	22	13	37.6	43.1	D	D	64	57	96	89	9.7	6.3	20.27	12.01	10	630	400/3/50	4	159.6	4"	4"	4800	1200	2360	4600	1050	450	900	2310	5100	650	1000	1150	1068

BC/BD-t Ø630 2,1mm

HATVE / FIN SPACING / LAMELLENABSTAND / ШАГ РЕБРА	KARYER MODEL	KAPASİTE SU / CAPACITY WATER / LEISTUNG WASSER / МОЩНОСТЬ ВОДА Tortam / Tambient / Umgebungstemp/ T окружающей среды =25°C ΔT=15°C Su / Water / Wasser / Вода, Tgiriş, su / Tinlet, water / Wassereintrittstemp. / T воды на входе = 40°C, Tçıkış, su / Toutlet, water / Wasseraustrittstemp. / T воды на выходе =35°C				TOPLAM ALAN / TOTAL SURFACE / GESAMTFLÄCHE / ОБЩАЯ ПЛОЩАДЬ	HAVA TARAFI / AIR SIDE / LUFTSEITE / СТОРОНА ВОЗДУХА HAVA DEBİSİ / AIR FLOW / LUFTMENGE / РАСХОД ВОЗДУХА		AKIŞKAN TARAFI / FLUID SIDE / MEDIUMSEITE / СТОРОНА ЖИДКОСТИ AKIŞKAN DEBİSİ / FLUID FLOW / MEDIUMMENGE / РАСХОД ЖИДКОСТИ		AKIŞKAN TARAFI BASINÇ KAYBI / PRESSURE DROP FLUID SIDE / MEDIUMSEITIGER DRUCKVERLUST / ПАДЕНИЕ ДАВЛЕНИЯ СО СТОРОНЫ ЖИДКОСТИ		ENERJİ / ENERGY / ENERGIE / ЭНЕРГИЯ ENERJİ VERİMLİLİĞİ ORANI / ENERGY EFFICIENCY RATIO / ENERGIEEFFIZIENZRATE / КЛАСС ЭНЕРГОЭФФЕКТИВНОСТИ		ENERJİ VERİMLİLİĞİ SINIFI / ENERGY EFFICIENCY CLASS / ENERGIEEFFIZIENZKLASSE / КОЭФФИЦИЕНТ ЭНЕРГОЭФФЕКТИВНОСТИ		SES / SOUND / SCHALLPEGEL / ЗВУК SES BASINÇ SEVİYESİ / SOUND PRESSURE LEVEL / SCHALLDRUCKPEGEL / УРОВЕНЬ ЗВУКОВОГО ДАВЛЕНИЯ		SES SEVİYESİ / SOUND POWER LEVEL / SCHALLLEISTUNGSPEGEL / УРОВЕНЬ ЗВУКОВОЙ МОЩНОСТИ		FAN BİLGİLERİ / FAN DATA / LÜFTERDATEN / ДАННЫЕ ВЕНТИЛЯТОРА TOPLAM GÜÇ / TOTAL POWER / GESAMTLEISTUNG / ОБЩАЯ МОЩНОСТЬ		TOPLAM AKIM / TOTAL CURRENT / GESAMTSTROMAUFNAHME / ОБЩИЙ ТОК		FAN ADEDİ / NUMBER OF FANS / LÜFTERANZAHL/ КОЛИЧЕСТВО ВЕНТИЛЯТОРОВ	FAN ÇAPI / FAN DIAMETER / LÜFTERDURCHMESSER / ДИАМЕТР ВЕНТИЛЯТОРА	MOTOR / МОТОР	KUTUP SAYISI / NUMBER OF POLES / POLANZAHL / КОЛИЧЕСТВО ПОЛЮСОВ	BATARYA BİLGİLERİ / COIL DATA / WÄRMETAUSCHERDATEN / ДАННЫЕ БАТАРЕИ İÇ HACİM / INTERNAL VOLUME / INNENVOLUMEN/ВНУТРЕННИЙ ОБЪЕМ	BAĞLANTILAR / CONNECTIONS / ANSCHLÜSSE / СОЕДИНЕНИЯ GİRİŞ / INLET / EINTRITT/ ВХОД	ÇIKIŞ / OUTLET / AUSTRITT / ВЫХОД	BOYUTLAR / DIMENSIONS / ABMESSUNGEN / ГАБАРИТНЫЕ РАЗМЕРЫ												AĞIRLIK / WEIGHT / GEWICHT / ВЕС
		kW		kcal/h			m³/h		m³/h		kPa						dB(A) 10m		dB		kW		A									A	B	C	E	F	G	H	I	K	L	M	N	
		Δ	Y	Δ	Y	m²	Δ	Y	Δ	Y	Δ	Y	Δ	Y	Δ	Y	Δ	Y	Δ	Y	Δ	Y	Δ	Y	PCS	mm	V/Ph/Hz		dm³	“		mm												kg
2,1 mm	BC/BD-t-163AA1-B01	24.5	-	21066	-	46.5	9171	-	3.8	-	57	-	49.0	-	C	-	43	-	75	-	0.5	-	2.33	-	1	630	230/1/50	6	4.4	1 1/4"	1 1/4"	1250	1220	1230	1000	1050	450	900	1180	1500	650	1000	1150	119
	BC/BD-t-163AA1-B02	27.5	22.3	23646	19174	46.5	11039	7943	4.3	3.5	70	48	30.6	37.2	D	D	55	48	86	79	0.9	0.6	1.93	1.17	1	630	400/3/50	4	4.4	1 1/4"	1 1/4"	1250	1220	1230	1000	1050	450	900	1180	1500	650	1000	1150	119
	BC/BD-t-163AB1-B01	30.2	-	25967	-	69.8	8571	-	4.7	-	55	-	50.3	-	C	-	43	-	74	-	0.6	-	2.40	-	1	630	230/1/50	6	6.6	1 1/2"	1 1/2"	1250	1220	1230	1000	1050	450	900	1180	1500	650	1000	1150	126
	BC/BD-t-163AB1-B02	34.8	26.9	29922	23130	69.8	10488	7366	5.4	4.2	71	46	38.7	44.8	D	D	55	48	86	79	0.9	0.6	1.98	1.19	1	630	400/3/50	4	6.6	1 1/2"	1 1/2"	1250	1220	1230	1000	1050	450	900	1180	1500	650	1000	1150	125
	BC/BD-t-163AC1-B01	32.9	-	28289	-	93.1	8065	-	5.1	-	29	-	54.8	-	C	-	43	-	74	-	0.6	-	2.47	-	1	630	230/1/50	6	8.8	1 1/2"	1 1/2"	1250	1220	1230	1000	1050	450	900	1180	1500	650	1000	1150	133
	BC/BD-t-163AC1-B02	38.6	28.6	33190	24591	93.1	9946	6863	6.0	4.5	39	24	38.6	47.7	D	C	55	48	86	79	1.0	0.6	2.02	1.20	1	630	400/3/50	4	8.8	1 1/2"	1 1/2"	1250	1220	1230	1000	1050	450	900	1180	1500	650	1000	1150	132
	BC/BD-t-163AD1-B01	35.0	-	30094	-	116.3	7619	-	5.4	-	65	-	58.3	-	C	-	43	-	75	-	0.6	-	2.52	-	1	630	230/1/50	6	11.0	1 1/2"	1 1/2"	1250	1220	1230	1000	1050	450	900	1180	1500	650	1000	1150	139
	BC/BD-t-163AD1-B02	41.9	29.9	36027	25709	116.3	9488	6460	6.5	4.7	90	51	41.9	49.8	D	C	55	48	86	79	1.0	0.6	2.06	1.22	1	630	400/3/50	4	11.0	1 1/2"	1 1/2"	1250	1220	1230	1000	1050	450	900	1180	1500	650	1000	1150	139
	BC/BD-t-263AA1-B01	48.9	-	42046	-	93.1	18342	-	7.6	-	52	-	44.5	-	D	-	46	-	78	-	1.1	-	4.65	-	2	630	230/1/50	6	8.8	1 1/2"	1 1/2"	2150	1220	1230	1900	1050	450	900	1180	2400	650	1000	1150	197
	BC/BD-t-263AA1-B02	54.9	44.5	47205	38263	93.1	22079	15885	8.5	6.9	64	44	30.5	37.1	D	D	57	50	89	82	1.8	1.2	3.85	2.34	2	630	400/3/50	4	8.8	1 1/2"	1 1/2"	2150	1220	1230	1900	1050	450	900	1180	2400	650	1000	1150	196
	BC/BD-t-263AB1-B01	59.8	-	51418	-	139.6	17142	-	9.3	-	36	-	54.4	-	C	-	46	-	77	-	1.1	-	4.80	-	2	630	230/1/50	6	13.2	2"	2"	2150	1220	1230	1900	1050	450	900	1180	2400	650	1000	1150	210
	BC/BD-t-263AB1-B02	68.8	53.2	59157	45743	139.6	20975	14733	10.7	8.3	46	29	38.2	44.3	D	D	57	50	89	82	1.8	1.2	3.95	2.37	2	630	400/3/50	4	13.2	2"	2"	2150	1220	1230	1900	1050	450	900	1180	2400	650	1000	1150	209
	BC/BD-t-263AC1-B01	65.8	-	56577	-	186.1	16129	-	10.2	-	24	-	59.8	-	C	-	46	-	77	-	1.1	-	4.93	-	2	630	230/1/50	6	17.6	2 1/2"	2 1/2"	2150	1220	1230	1900	1050	450	900	1180	2400	650	1000	1150	223
	BC/BD-t-263AC1-B02	77.0	57.2	66208	49183	186.1	19892	13725	11.9	9.0	32	20	40.5	44.0	D	D	57	50	89	82	1.9	1.3	4.04	2.40	2	630	400/3/50	4	17.6	2 1/2"	2 1/2"	2150	1220	1230	1900	1050	450	900	1180	2400	650	1000	1150	223
	BC/BD-t-263AD1-B01	70.0	-	60189	-	232.6	15237	-	10.9	-	58	-	58.3	-	C	-	46	-	78	-	1.2	-	5.03	-	2	630	230/1/50	6	22.0	2"	2"	2150	1220	1230	1900	1050	450	900	1180	2400	650	1000	1150	236
	BC/BD-t-263AD1-B02	83.7	59.7	71969	51332	232.6	18977	12919	13.0	9.5	80	46	41.9	45.9	D	C	57	50	89	82	2.0	1.3	4.12	2.43	2	630	400/3/50	4	22.0	2"	2"	2150	1220	1230	1900	1050	450	900	1180	2400	650	1000	1150	236
	BC/BD-t-363AA1-B01	74.1	-	63714	-	139.6	27514	-	11.5	-	67	-	46.3	-	C	-	48	-	80	-	1.6	-	6.97	-	3	630	230/1/50	6	13.2	2"	2"	3050	1220	1230	2800	1050	450	900	1180	3300	650	1000	1150	274
	BC/BD-t-363AA1-B02	83.1	67.3	71453	57867	139.6	33118	23828	12.9	10.5	83	57	30.8	37.4	D	D	59	52	91	84	2.7	1.8	5.78	3.50	3	630	400/3/50	4	13.2	2"	2"	3050	1220	1230	2800	1050	450	900	1180	3300	650	1000	1150	273
	BC/BD-t-363AB1-B01	90.5	-	77816	-	209.4	25713	-	14.0	-	46	-	56.6	-	C	-	48	-	79	-	1.6	-	7.20	-	3	630	230/1/50	6	19.8	2 1/2"	2 1/2"	3050	1220	1230	2800	1050	450	900	1180	3300	650	1000	1150	294
	BC/BD-t-363AB1-B02	104.1	80.5	89509	69217	209.4	31463	22099	16.2	12.6	59	38	37.2	44.7	D	D	59	52	91	84	2.8	1.8	5.92	3.56	3	630	400/3/50	4	19.8	2 1/2"	2 1/2"	3050	1220	1230	2800	1050	450	900	1180	3300	650	1000	1150	293
	BC/BD-t-363AC1-B01	101.1	-	86930	-	279.2	24194	-	15.7	-	74	-	59.5	-	C	-	48	-	79	-	1.7	-	7.39	-	3	630	230/1/50	6	26.4	2 1/2"	2 1/2"	3050	1220	1230	2800	1050	450	900	1180	3300	650	1000	1150	313
	BC/BD-t-363AC1-B02	118.5	87.7	101891	75408	279.2	29838	20588	18.4	13.8	98	59	40.9	46.2	D	C	59	52	91	84	2.9	1.9	6.05	3.60	3	630	400/3/50	4	26.4	2 1/2"	2 1/2"	3050	1220	1230	2800	1050	450	900	1180	3300	650	1000	1150	312
	BC/BD-t-363AD1-B01	104.9	-	90197	-	349.0	22856	-	16.3	-	55	-	61.7	-	C	-	48	-	80	-	1.7	-	7.54	-	3	630	230/1/50	6	33.0	2 1/2"	2 1/2"	3050	1220	1230	2800	1050	450	900	1180	3300	650	1000	1150	333
	BC/BD-t-363AD1-B02	125.4	89.6	107824	77042	349.0	28465	19379	19.4	14.2	75	43	41.8	47.2	D	C	59	52	91	84	3.0	1.9	6.17	3.65	3	630	400/3/50	4	33.0	2 1/2"	2 1/2"	3050	1220	1230	2800	1050	450	900	1180	3300	650	1000	1150	332
	BC/BD-t-463AA1-B01	97.8	-	84092	-	186.1	36685	-	15.2	-	46	-	46.6	-	C	-	49	-	81	-	2.1	-	9.29	-	4	630	230/1/50	6	17.6	2 1/2"	2 1/2"	3950	1220	1230	3700	1050	450	900	1180	4200	650	1000	1150	352
	BC/BD-t-463AA1-B02	109.7	88.8	94324	76354	186.1	44158	31770	17.0	13.8	56	39	30.5	37.0	D	D	60	53	92	85	3.6	2.4	7.70	4.67	4	630	400/3/50	4	17.6	2 1/2"	2 1/2"	3950	1220	1230	3700	1050	450	900	1180	4200	650	1000	1150	351
	BC/BD-t-463AB1-B01	119.5	-	102751	-	279.2	34284	-	18.5	-	32	-	54.3	-	C	-	48	-	80	-	2.2	-	9.60	-	4	630	230/1/50	6	26.4	3"	3"	3950	1220	1230	3700	1050	450	900	1180	4200	650	1000	1150	378
	BC/BD-t-463AB1-B02	137.5	106.3	118228	91401	279.2	41950	29466	21.3	16.6	41	27	37.2	42.5	D	D	60	53	92	85	3.7	2.5	7.89	4.74	4	630	400/3/50	4	26.4	3"	3"	3950	1220	1230	3700	1050	450	900	1180	4200	650	1000	1150	377
	BC/BD-t-463AC1-B01	134.8	-	115906	-	372.2	32259	-	20.9	-	72	-	58.6	-	C	-	48	-	80	-	2.3	-	9.85	-	4	630	230/1/50	6	35.2	3"	3"	3950	1220	1230	3700	1050	450	900	1180	4200	650	1000	1150	404
	BC/BD-t-463AC1-B02	158.0	116.9	135855	100515	372.2	39784	27451	24.5	18.4	96	58	41.6	46.8	D	C	60	53	92	85	3.8	2.5	8.07	4.80	4	630	400/3/50	4	35.2	3"	3"	3950	1220	1230	3700	1050	450	900	1180	4200	650	1000	1150	402
	BC/BD-t-463AD1-B01	139.8	-	120206	-	465.3	30474	-	21.7	-	53	-	60.8	-	C	-	49	-	81	-	2.3	-	10.06	-	4	630	230/1/50	6	44.0	3"	3"	3950	1220	1230	3700	1050	450	900	1180	4200	650	1000	1150	430
	BC/BD-t-463AD1-B02	167.2	119.4	143765	102665	465.3	37953	25838	25.9	18.9	73	42	41.8	47.8	D	C	60	53	92	85	4.0	2.5	8.23	4.86	4	630	400/3/50	4	44.0	3"	3"	3950	1220	1230	3700	1050	450	900	1180	4200	650	1000	1150	428
	BC/BD-t-563AA1-B01	115.9	-	99655	-	232.6	45856	-	18.0	-	12	-	42.9	-	D	-	50	-	82	-	2.7	-	11.61	-	5	630	230/1/50	6	22.0	3"	3"	4850	1220	1230	4600	1050	450	900	1180	5100	650	1000	1150	431
	BC/BD-t-563AA1-B02	130.0	105.5	111779	90713	232.6	55197	39713	20.2	16.4	15	10	29.5	35.2	E	D	61	54	93	86	4.4	3.0	9.63	5.83	5	630	400/3/50	4	22.0	3"	3"	4850	1220	1230	4600	1050	450	900	1180	5100	650	1000	1150	430
	BC/BD-t-563AB1-B01	151.8	-	130524	-	349.0	42855	-	23.5	-	60	-	56.2	-	C	-	49	-	81	-	2.7	-	11.99	-	5	630	230/1/50	6	33.0	3"	3"	4850	1220	1230	4600	1050	450	900	1180	5100	650	1000	1150	462
	BC/BD-t-563AB1-B02	174.8	134.9	150300	115992	349.0	52438	36832	27.1	21.1	77	50	38.0	43.5	D	D	61	54	93	86	4.6	3.1	9.87	5.93	5	630	400/3/50	4	33.0	3"	3"	4850	1220	1230	4600	1050	450	900	1180	5100	650	1000	1150	460
	BC/BD-t-563AC1-B01	166.8	-	143421	-	465.3	40324	-	25.9	-	44	-	59.6	-	C	-	49	-	81	-	2.8	-	12.31	-	5	630	230/1/50	6	44.0	3"	3"	4850	1220	1230	4600	1050	450	900	1180	5100	650	1000	1150	494
	BC/BD-t-563AC1-B02	195.4	144.8	168013	124505	465.3	49730	34313	30.3	22.8	59	35	40.7	46.7	D	C	61	54	93	86	4.8	3.1	10.09	6.00	5	630	400/3/50	4	44.0	3"	3"	4850	1220	1230	4600	1050	450	900	1180	5100	650	1000	1150	493
	BC/BD-t-563AD1-B01	173.2	-	148924	-	581.6	38093	-	26.9	-	31	-	59.7	-	C	-	50	-	82	-	2.9	-	12.57	-	5	630	230/1/50	6	55.0	4"	4"	4950	1220	1230	4600	1050	450	900	1180	5300	650	1000	1150	527

BC/BD-t Ø630 2,1mm

HATVE / FIN SPACING / LAMELLENABSTAND / ШАГ РЕБРА	KARYER MODEL	KAPASİTE SU / CAPACITY WATER / LEISTUNG WASSER / МОЩНОСТЬ ВОДА				TOPLAM ALAN / TOTAL SURFACE / GESAMTFLÄCHE / ОБЩАЯ ПЛОЩАДЬ	HAVA TARAFI / AIR SIDE / LUFTSEITE / СТОРОНА ВОЗДУХА		AKIŞKAN TARAFI / FLUID SIDE / MEDIUMSEITE / СТОРОНА ЖИДКОСТИ				ENERJİ / ENERGY / ENERGIE / ЭНЕРГИЯ				SES / SOUND / SCHALLPEGEL / ЗВУК				FAN BİLGİLERİ / FAN DATA / LÜFTERDATEN / ДАННЫЕ ВЕНТИЛЯТОРА								BATARYA BİLGİLERİ / COIL DATA / WÄRMETAUSCHERDATEN / ДАННЫЕ БАТАРЕИ																AĞIRLIK / WEIGHT / GEWICHT / ВЕС
		Tortam / Tambient / Umgebungstemp/ Т окружающей среды =25°C ΔT=15°C Su / Water / Wasser / Вода, Tgiriş su / Tiblet, water / Wassereintrittstemp. / Т воды на входе = 40°C, Tçıkış su / Toutlet, water / Wasserausrittstemp. / Т воды на выходе =35°C					HAVA DEBİSİ / AIR FLOW / LUFTMENGE / РАСХОД ВОЗДУХА		AKIŞKAN DEBİSİ / FLUID FLOW / MEDIUMMENGE / РАСХОД ЖИДКОСТИ		AKIŞKAN TARAFI BASINÇ KAYBI / PRESSURE DROP FLUID SIDE / MEDIUMSEITIGER DRUCKVERLUST / ПАДЕНИЕ ДАВЛЕНИЯ СО СТОРОНЫ ЖИДКОСТИ		ENERJİ VERİMLİLİĞİ ORANI / ENERGY EFFICIENCY RATIO / ENERGIEEFFIZIENZRATE / КПАСС ЭНЕРГОЭФФЕКТИВНОСТИ		ENERJİ VERİMLİLİĞİ SINIFI / ENERGY EFFICIENCY CLASS / ENERGIEEFFIZIENZKLASSE / КОЭФФИЦИЕНТ ЭНЕРГОЭФФЕКТИВНОСТИ		SES BASINÇ SEVİYESİ / SOUND PRESSURE LEVEL / SCHALLDRUCKPEGEL / УРОВЕНЬ ЗВУКОВОГО ДАВЛЕНИЯ		SES SEVİYESİ / SOUND POWER LEVEL / SCHALLLEISTUNGSPEGEL / УРОВЕНЬ ЗВУКОВОЙ МОЩНОСТИ		TOPLAM GÜÇ / TOTAL POWER / GESAMTLEISTUNG / ОБЩАЯ МОЩНОСТЬ		TOPLAM AKIM / TOTAL CURRENT / GESAMTSTROMAUFNAHME / ОБЩИЙ ТОК		FAN ADEDİ / NUMBER OF FANS / LÜFTERANZAHL / КОЛИЧЕСТВО ВЕНТИЛЯТОРОВ	FAN ÇAPI / FAN DIAMETER / LÜFTERDURCHMESSER / ДИАМЕТР ВЕНТИЛЯТОРА	MOTOR / MOTOR	KUTUP SAYISI / NUMBER OF POLES / POLANZAHL / КОЛИЧЕСТВО ПОЛЮСОВ	İÇ HACİM / INTERNAL VOLUME / INNENVOLUMEN/ВНУТРЕННИЙ ОБЪЕМ	BAĞLANTILAR / CONNECTIONS / ANSCHLÜSSE / СОЕДИНЕНИЯ		BOYUTLAR / DIMENSIONS / ABMESSUNGEN / ГАБАРИТНЫЕ РАЗМЕРЫ													
																														GİRİŞ / INLET / EINTRITT/ ВХОД	ÇIKIŞ / OUTLET / AUSTRITT / ВЫХОД	A	B	C	E	F	G	H	I	K	L	M	N	
		kW		kcal/h			m³/h		m³/h		kPa						dB(A) 10m		dB		kW		A																				
		Δ	Y	Δ	Y	m²	Δ	Y	Δ	Y	Δ	Y	Δ	Y	Δ	Y	Δ	Y	Δ	Y	Δ	Y	Δ	Y	PCS	mm	V/Ph/Hz		dm³	"		mm											kg
2,1 mm	BC/BD-t-563AD1-B02	207.0	148.1	177987	127342	581.6	47441	32298	32.1	23.4	42	24	42.2	46.3	D	C	61	54	93	86	4.9	3.2	10.28	6.08	5	630	400/3/50	4	55.0	4"	4"	4950	1220	1230	4600	1050	450	900	1180	5300	650	1000	1150	525
	BC/BD-t-663AA1-B01	142.4	-	122441	-	279.2	55027	-	22.1	-	21	-	44.5	-	D	-	51	-	83	-	3.2	-	13.93	-	6	630	230/1/50	6	26.4	3"	3"	5750	1220	1230	5500	1050	450	900	1180	6000	650	1000	1150	508
	BC/BD-t-663AA1-B02	159.7	129.5	137316	111349	279.2	66236	47655	24.8	20.1	25	17	30.1	36.0	D	D	62	55	94	87	5.3	3.6	11.55	7.00	6	630	400/3/50	4	26.4	3"	3"	5750	1220	1230	5500	1050	450	900	1180	6000	650	1000	1150	507
	BC/BD-t-663AB1-B01	174.4	-	149956	-	418.8	51426	-	27.0	-	14	-	52.8	-	C	-	50	-	82	-	3.3	-	14.39	-	6	630	230/1/50	6	39.6	4"	4"	5850	1220	1230	5500	1050	450	900	1180	6200	650	1000	1150	548
	BC/BD-t-663AB1-B02	200.5	155.3	172398	133533	418.8	62925	44199	31.1	24.3	18	11	36.5	42.0	D	D	62	55	94	87	5.5	3.7	11.84	7.11	6	630	400/3/50	4	39.6	4"	4"	5850	1220	1230	5500	1050	450	900	1180	6200	650	1000	1150	546
	BC/BD-t-663AC1-B01	202.1	-	173774	-	558.3	48388	-	31.3	-	70	-	59.4	-	C	-	50	-	82	-	3.4	-	14.77	-	6	630	230/1/50	6	52.8	4"	4"	5850	1220	1230	5500	1050	450	900	1180	6200	650	1000	1150	584
	BC/BD-t-663AC1-B02	236.9	175.4	203696	150816	558.3	59675	41176	36.7	27.6	92	56	40.8	47.4	D	C	62	55	94	87	5.8	3.7	12.10	7.19	6	630	400/3/50	4	52.8	4"	4"	5850	1220	1230	5500	1050	450	900	1180	6200	650	1000	1150	582
	BC/BD-t-663AD1-B01	209.7	-	180308	-	697.9	45711	-	32.5	-	51	-	59.9	-	C	-	51	-	83	-	3.5	-	15.08	-	6	630	230/1/50	6	66.0	4"	4"	5850	1220	1230	5500	1050	450	900	1180	6200	650	1000	1150	623
	BC/BD-t-663AD1-B02	250.7	179.1	215562	153997	697.9	56930	38758	38.9	28.4	70	40	42.5	47.1	D	C	62	55	94	87	5.9	3.8	12.34	7.29	6	630	400/3/50	4	66.0	4"	4"	5850	1220	1230	5500	1050	450	900	1180	6200	650	1000	1150	621
	BC/BD-t-763AA1-B01	168.9	-	145227	-	325.7	64199	-	26.2	-	32	-	45.6	-	C	-	51	-	83	-	3.7	-	16.25	-	7	630	230/1/50	6	30.8	3"	3"	6650	1220	1230	6400	1050	450	900	1180	6900	650	1000	1150	586
	BC/BD-t-763AA1-B02	189.5	153.5	162940	131985	325.7	77276	55598	29.4	23.9	39	27	30.6	36.5	D	D	62	55	95	88	6.2	4.2	13.48	8.16	7	630	400/3/50	4	30.8	3"	3"	6650	1220	1230	6400	1050	450	900	1180	6900	650	1000	1150	584
	BC/BD-t-763AB1-B01	206.6	-	177643	-	488.5	59997	-	32.0	-	22	-	54.4	-	C	-	51	-	83	-	3.8	-	16.79	-	7	630	230/1/50	6	46.2	4"	4"	6750	1220	1230	6400	1050	450	900	1180	7100	650	1000	1150	632
	BC/BD-t-763AB1-B02	237.6	183.9	204298	158125	488.5	73413	51565	36.9	28.8	28	18	36.6	42.8	D	D	62	55	95	88	6.5	4.3	13.81	8.30	7	630	400/3/50	4	46.2	4"	4"	6750	1220	1230	6400	1050	450	900	1180	7100	650	1000	1150	630
	BC/BD-t-763AC1-B01	227.3	-	195442	-	651.4	56453	-	35.2	-	16	-	58.3	-	C	-	51	-	83	-	3.9	-	17.23	-	7	630	230/1/50	6	61.6	4"	4"	6750	1220	1230	6400	1050	450	900	1180	7100	650	1000	1150	678
	BC/BD-t-763AC1-B02	266.2	197.8	228889	170076	651.4	69621	48039	41.3	31.1	22	13	39.7	45.0	D	C	62	55	95	88	6.7	4.4	14.12	8.39	7	630	400/3/50	4	61.6	4"	4"	6750	1220	1230	6400	1050	450	900	1180	7100	650	1000	1150	676
	BC/BD-t-763AD1-B01	246.2	-	211693	-	814.2	53330	-	38.2	-	78	-	61.6	-	C	-	51	-	83	-	4.0	-	17.60	-	7	630	230/1/50	6	77.0	4"	4"	6750	1220	1230	6400	1050	450	900	1180	7100	650	1000	1150	719
	BC/BD-t-763AD1-B02	294.8	210.2	253481	180738	814.2	66418	45217	45.7	33.3	107	61	42.7	47.8	D	C	62	55	95	88	6.9	4.4	14.40	8.50	7	630	400/3/50	4	77.0	4"	4"	6750	1220	1230	6400	1050	450	900	1180	7100	650	1000	1150	717
	BC/BD-t-863AA1-B01	195.4	-	168013	-	372.2	73370	-	30.3	-	47	-	45.4	-	C	-	51	-	84	-	4.3	-	18.57	-	8	630	230/1/50	6	35.2	3"	3"	7550	1220	1230	7300	1050	450	900	1180	7800	650	1000	1150	663
	BC/BD-t-863AA1-B02	219.3	177.6	188563	152708	372.2	88315	63541	34.0	27.6	57	40	30.9	36.2	D	D	63	56	95	88	7.1	4.9	15.40	9.33	8	630	400/3/50	4	35.2	3"	3"	7550	1220	1230	7300	1050	450	900	1180	7800	650	1000	1150	661
	BC/BD-t-863AB1-B01	238.9	-	205416	-	558.3	68568	-	37.0	-	32	-	54.3	-	C	-	51	-	83	-	4.4	-	19.19	-	8	630	230/1/50	6	52.8	4"	4"	7650	1220	1230	7300	1050	450	900	1180	8000	650	1000	1150	715
	BC/BD-t-863AB1-B02	274.9	212.5	236370	182716	558.3	83900	58931	42.6	33.2	40	26	37.1	43.4	D	D	63	56	95	88	7.4	4.9	15.78	9.48	8	630	400/3/50	4	52.8	4"	4"	7650	1220	1230	7300	1050	450	900	1180	8000	650	1000	1150	713
	BC/BD-t-863AC1-B01	262.6	-	225794	-	744.5	64518	-	40.7	-	24	-	58.4	-	C	-	51	-	83	-	4.5	-	19.69	-	8	630	230/1/50	6	70.4	4"	4"	7650	1220	1230	7300	1050	450	900	1180	8000	650	1000	1150	768
	BC/BD-t-863AC1-B02	307.7	228.4	264573	196387	744.5	79567	54901	47.7	35.9	31	19	40.0	45.7	D	C	63	56	95	88	7.7	5.0	16.14	9.59	8	630	400/3/50	4	70.4	4"	4"	7650	1220	1230	7300	1050	450	900	1180	8000	650	1000	1150	765
	BC/BD-t-863AD1-B01	273.3	-	234994	-	930.6	60948	-	42.4	-	18	-	59.4	-	C	-	52	-	84	-	4.6	-	20.11	-	8	630	230/1/50	6	88.0	4"	4"	7650	1220	1230	7300	1050	450	900	1180	8000	650	1000	1150	820
	BC/BD-t-863AD1-B02	326.4	234.0	280652	201203	930.6	75906	51677	50.6	37.0	25	14	41.3	45.9	D	C	63	56	95	88	7.9	5.1	16.45	9.72	8	630	400/3/50	4	88.0	4"	4"	7650	1220	1230	7300	1050	450	900	1180	8000	650	1000	1150	818

BC/BD-t Ø630 2,1mm

HATVE / FIN SPACING / LAMELLENABSTAND / ШАГ РЕБРА	KARYER MODEL	KAPASİTE SU / CAPACITY WATER / LEISTUNG WASSER / МОЩНОСТЬ ВОДА: Tortam / Tambient / Umgebungstemp/ T окружающей среды =25°C ΔT=15°C Su / Water / Wasser / Вода, Tgiriş, su / Tinlet, water / Wassereintrittstemp. / T воды на входе = 40°C, Tçıkış, su / Toutlet, water / Wasseraustrittstemp. / T воды на выходе =35°C				TOPLAM ALAN / TOTAL SURFACE / GESAMTFLÄCHE / ОБЩАЯ ПЛОЩАДЬ	HAVA TARAFI / AIR SIDE / LUFTSEITE / СТОРОНА ВОЗДУХА: HAVA DEBİSİ / AIR FLOW / LUFTMENGE / РАСХОД ВОЗДУХА		AKIŞKAN TARAFI / FLUID SIDE / MEDIUMSEITE / СТОРОНА ЖИДКОСТИ: AKIŞKAN DEBİSİ / FLUID FLOW / MEDIUMMENGE / РАСХОД ЖИДКОСТИ		AKIŞKAN TARAFI BASINÇ KAYBI / PRESSURE DROP FLUID SIDE / MEDIUMSEITIGER DRUCKVERLUST / ПАДЕНИЕ ДАВЛЕНИЯ СО СТОРОНЫ ЖИДКОСТИ		ENERJİ / ENERGY / ENERGIE / ЭНЕРГИЯ: ENERJİ VERİMLİLİĞİ ORANI / ENERGY EFFICIENCY RATIO / ENERGIEEFFIZIENZRATE / КЛАСС ЭНЕРГОЭФФЕКТИВНОСТИ		ENERJİ VERİMLİLİĞİ SINIFI / ENERGY EFFICIENCY CLASS / ENERGIEEFFIZIENZKLASSE / КОЭФФИЦИЕНТ ЭНЕРГОЭФФЕКТИВНОСТИ		SES / SOUND / SCHALLPEGEL / ЗВУК: SES BASINÇ SEVİYESİ / SOUND PRESSURE LEVEL / SCHALLDRUCKPEGEL / УРОВЕНЬ ЗВУКОВОГО ДАВЛЕНИЯ		SES SEVİYESİ / SOUND POWER LEVEL / SCHALLLEISTUNGSPEGEL / УРОВЕНЬ ЗВУКОВОЙ МОЩНОСТИ		FAN BİLGİLERİ / FAN DATA / LÜFTERDATEN / ДАННЫЕ ВЕНТИЛЯТОРА: TOPLAM GÜÇ / TOTAL POWER / GESAMTLEISTUNG / ОБЩАЯ МОЩНОСТЬ		TOPLAM AKIM / TOTAL CURRENT / GESAMTSTROMAUFNAHME / ОБЩИЙ ТОК		FAN ADEDİ / NUMBER OF FANS / LÜFTERANZAHL/ КОЛИЧЕСТВО ВЕНТИЛЯТОРОВ	FAN ÇAPI / FAN DIAMETER / LÜFTERDURCHMESSER / ДИАМЕТР ВЕНТИЛЯТОРА	MOTOR / MOTOR / МОТОР	KUTUP SAYISI / NUMBER OF POLES / POLANZAHL / КОЛИЧЕСТВО ПОЛЮСОВ	BATARYA BİLGİLERİ / COIL DATA / WÄRMETAUSCHERDATEN / ДАННЫЕ БАТАРЕИ: İÇ HACİM / INTERNAL VOLUME / INNENVOLUMEN/ВНУТРЕННИЙ ОБЪЕМ	BAĞLANTILAR / CONNECTIONS / ANSCHLÜSSE / СОЕДИНЕНИЯ: GİRİŞ / INLET / EINTRITT / ВХОД	ÇIKIŞ / OUTLET / AUSTRITT / ВЫХОД	BOYUTLAR / DIMENSIONS / ABMESSUNGEN / ГАБАРИТНЫЕ РАЗМЕРЫ												AĞIRLIK / WEIGHT / GEWICHT / ВЕС
		kW		kcal/h			m³/h		m³/h		kPa						dB(A) 10m		dB		kW		A									A	B	C	E	F	G	H	I	K	L	M	N	
		Δ	Y	Δ	Y	m²	Δ	Y	Δ	Y	Δ	Y	Δ	Y	Δ	Y	Δ	Y	Δ	Y	Δ	Y	Δ	Y	PCS	mm	V/Ph/Hz		dm³	"		mm												kg
2,1 mm	BC/BD-t-2x163AA1-B01	48.7	-	41874	-	91.9	18281	-	7.6	-	60	-	44.3	-	D	-	46	-	78	-	1.1	-	4.65	-	2	630	230/1/50	6	8.8	1 1/2"	1 1/2"	1250	1220	2310	1000	1050	450	900	2260	1500	650	1000	1150	193
	BC/BD-t-2x163AA1-B02	54.7	44.3	47033	38091	91.9	22026	15833	8.5	6.9	74	51	30.4	36.9	D	D	57	50	89	82	1.8	1.2	3.86	2.34	2	630	400/3/50	4	8.8	1 1/2"	1 1/2"	1250	1220	2310	1000	1050	450	900	2260	1500	650	1000	1150	192
	BC/BD-t-2x163AB1-B01	59.5	-	51160	-	137.8	17067	-	9.2	-	41	-	54.1	-	C	-	46	-	77	-	1.1	-	4.81	-	2	630	230/1/50	6	13.2	2"	2"	1250	1220	2310	1000	1050	450	900	2260	1500	650	1000	1150	206
	BC/BD-t-2x163AB1-B02	68.5	52.9	58899	45486	137.8	20891	14655	10.6	8.3	52	34	36.1	44.1	D	D	57	50	89	82	1.9	1.2	3.96	2.38	2	630	400/3/50	4	13.2	2"	2"	1250	1220	2310	1000	1050	450	900	2260	1500	650	1000	1150	206
	BC/BD-t-2x163AC1-B01	66.0	-	56749	-	183.7	16040	-	10.2	-	42	-	60.0	-	C	-	46	-	77	-	1.1	-	4.94	-	2	630	230/1/50	6	17.6	2"	2"	1250	1220	2310	1000	1050	450	900	2260	1500	650	1000	1150	220
	BC/BD-t-2x163AC1-B02	77.3	57.3	66466	49269	183.7	19805	13642	12.0	9.0	55	33	40.7	44.1	D	D	57	50	89	82	1.9	1.3	4.05	2.40	2	630	400/3/50	4	17.6	2"	2"	1250	1220	2310	1000	1050	450	900	2260	1500	650	1000	1150	219
	BC/BD-t-2x163AD1-B01	69.5	-	59759	-	229.6	15143	-	10.8	-	63	-	57.9	-	C	-	46	-	78	-	1.2	-	5.04	-	2	630	230/1/50	6	22.0	2 1/2"	2 1/2"	1250	1220	2310	1000	1050	450	900	2260	1500	650	1000	1150	233
	BC/BD-t-2x163AD1-B02	83.2	59.3	71539	50989	229.6	18874	12835	12.9	9.4	87	50	41.6	45.6	D	C	57	50	89	82	2.0	1.3	4.12	2.44	2	630	400/3/50	4	22.0	2 1/2"	2 1/2"	1250	1220	2310	1000	1050	450	900	2260	1500	650	1000	1150	233
	BC/BD-t-2x263AA1-B01	97.2	-	83576	-	183.7	36561	-	15.1	-	49	-	46.3	-	C	-	49	-	81	-	2.1	-	9.30	-	4	630	230/1/50	6	17.6	2 1/2"	2 1/2"	2150	1220	2310	1900	1050	450	900	2260	2400	650	1000	1150	323
	BC/BD-t-2x263AA1-B02	109.2	88.4	93895	76010	183.7	44052	31666	16.9	13.8	60	42	30.3	36.8	D	D	60	53	92	85	3.6	2.4	7.71	4.67	4	630	400/3/50	4	17.6	2 1/2"	2 1/2"	2150	1220	2310	1900	1050	450	900	2260	2400	650	1000	1150	322
	BC/BD-t-2x263AB1-B01	118.9	-	102235	-	275.6	34134	-	18.4	-	35	-	54.0	-	C	-	48	-	80	-	2.2	-	9.61	-	4	630	230/1/50	6	26.4	3"	3"	2150	1220	2310	1900	1050	450	900	2260	2400	650	1000	1150	350
	BC/BD-t-2x263AB1-B02	136.8	105.7	117626	90885	275.6	41782	29310	21.2	16.5	44	29	37.0	42.3	D	D	60	53	92	85	3.7	2.5	7.91	4.75	4	630	400/3/50	4	26.4	3"	3"	2150	1220	2310	1900	1050	450	900	2260	2400	650	1000	1150	349
	BC/BD-t-2x263AC1-B01	133.9	-	115133	-	367.4	32079	-	20.7	-	77	-	58.2	-	C	-	49	-	80	-	2.3	-	9.87	-	4	630	230/1/50	6	35.2	3"	3"	2150	1220	2310	1900	1050	450	900	2260	2400	650	1000	1150	375
	BC/BD-t-2x263AC1-B02	157.1	116.1	135081	99827	367.4	39610	27284	24.4	18.3	103	62	41.3	46.4	D	C	60	53	92	85	3.8	2.5	8.09	4.80	4	630	400/3/50	4	35.2	3"	3"	2150	1220	2310	1900	1050	450	900	2260	2400	650	1000	1150	374
	BC/BD-t-2x263AD1-B01	138.9	-	119432	-	459.3	30286	-	21.6	-	57	-	60.4	-	C	-	49	-	81	-	2.3	-	10.08	-	4	630	230/1/50	6	44.0	3"	3"	2150	1220	2310	1900	1050	450	900	2260	2400	650	1000	1150	402
	BC/BD-t-2x263AD1-B02	166.2	118.6	142905	101977	459.3	37747	25669	25.8	18.8	78	45	41.6	47.4	D	C	60	53	92	85	4.0	2.5	8.24	4.87	4	630	400/3/50	4	44.0	3"	3"	2150	1220	2310	1900	1050	450	900	2260	2400	650	1000	1150	400
	BC/BD-t-2x363AA1-B01	147.2	-	126568	-	275.6	54842	-	22.8	-	66	-	46.0	-	C	-	51	-	83	-	3.2	-	13.95	-	6	630	230/1/50	6	26.4	3"	3"	3050	1220	2310	2800	1050	450	900	2260	3300	650	1000	1150	454
	BC/BD-t-2x363AA1-B02	165.3	133.7	142132	114961	275.6	66078	47499	25.6	20.8	81	56	31.2	37.1	D	D	62	55	94	87	5.3	3.6	11.57	7.00	6	630	400/3/50	4	26.4	3"	3"	3050	1220	2310	2800	1050	450	900	2260	3300	650	1000	1150	452
	BC/BD-t-2x363AB1-B01	179.8	-	154599	-	413.3	51202	-	27.9	-	45	-	54.5	-	C	-	50	-	82	-	3.3	-	14.42	-	6	630	230/1/50	6	39.6	4"	4"	3150	1220	2310	2800	1050	450	900	2260	3500	650	1000	1150	493
	BC/BD-t-2x363AB1-B02	206.9	159.8	177901	137402	413.3	62674	43965	32.1	25.0	58	37	36.9	43.2	D	D	62	55	94	87	5.6	3.7	11.86	7.12	6	630	400/3/50	4	39.6	4"	4"	3150	1220	2310	2800	1050	450	900	2260	3500	650	1000	1150	491
	BC/BD-t-2x363AC1-B01	200.8	-	172656	-	551.1	48119	-	31.1	-	73	-	59.1	-	C	-	50	-	82	-	3.4	-	14.80	-	6	630	230/1/50	6	52.8	4"	4"	3150	1220	2310	2800	1050	450	900	2260	3500	650	1000	1150	531
	BC/BD-t-2x363AC1-B02	235.6	174.2	202578	149784	551.1	59415	40926	36.5	27.4	97	58	40.6	45.8	D	C	62	55	94	87	5.8	3.8	12.13	7.20	6	630	400/3/50	4	52.8	4"	4"	3150	1220	2310	2800	1050	450	900	2260	3500	650	1000	1150	529
	BC/BD-t-2x363AD1-B01	208.3	-	179105	-	688.9	45428	-	32.3	-	53	-	59.5	-	C	-	51	-	83	-	3.5	-	15.12	-	6	630	230/1/50	6	66.0	4"	4"	3150	1220	2310	2800	1050	450	900	2260	3500	650	1000	1150	570
	BC/BD-t-2x363AD1-B02	249.2	177.8	214272	152880	688.9	56621	38504	38.6	28.2	73	42	41.5	46.8	D	C	62	55	94	87	6.0	3.8	12.36	7.30	6	630	400/3/50	4	66.0	4"	4"	3150	1220	2310	2800	1050	450	900	2260	3500	650	1000	1150	568
	BC/BD-t-2x463AA1-B01	194.2	-	166981	-	367.4	73122	-	30.1	-	49	-	45.2	-	C	-	52	-	84	-	4.3	-	18.60	-	8	630	230/1/50	6	35.2	3"	3"	3950	1220	2310	3700	1050	450	900	2260	4200	650	1000	1150	585
	BC/BD-t-2x463AA1-B02	218.1	176.6	187531	151848	367.4	88104	63332	33.8	27.5	60	41	30.7	36.0	D	D	63	56	95	88	7.1	4.9	15.42	9.33	8	630	400/3/50	4	35.2	3"	3"	3950	1220	2310	3700	1050	450	900	2260	4200	650	1000	1150	583
	BC/BD-t-2x463AB1-B01	237.5	-	204212	-	551.1	68269	-	36.8	-	33	-	54.0	-	C	-	51	-	83	-	4.4	-	19.22	-	8	630	230/1/50	6	52.8	4"	4"	4050	1220	2310	3700	1050	450	900	2260	4400	650	1000	1150	637
	BC/BD-t-2x463AB1-B02	273.2	211.1	234908	181512	551.1	83565	58620	42.4	33.0	42	27	36.9	43.1	D	D	63	56	95	88	7.4	4.9	15.81	9.50	8	630	400/3/50	4	52.8	4"	4"	4050	1220	2310	3700	1050	450	900	2260	4400	650	1000	1150	634
	BC/BD-t-2x463AC1-B01	267.6	-	230093	-	734.8	64158	-	41.5	-	72	-	59.5	-	C	-	51	-	83	-	4.5	-	19.73	-	8	630	230/1/50	6	70.4	4"	4"	4050	1220	2310	3700	1050	450	900	2260	4400	650	1000	1150	687
	BC/BD-t-2x463AC1-B02	314.0	232.2	269990	199655	734.8	79219	54568	48.7	36.5	96	58	40.8	46.4	D	C	63	56	95	88	7.7	5.0	16.17	9.60	8	630	400/3/50	4	70.4	4"	4"	4050	1220	2310	3700	1050	450	900	2260	4400	650	1000	1150	685
	BC/BD-t-2x463AD1-B01	277.7	-	238778	-	918.5	60571	-	43.1	-	54	-	60.4	-	C	-	52	-	84	-	4.6	-	20.15	-	8	630	230/1/50	6	88.0	4"	4"	4050	1220	2310	3700	1050	450	900	2260	4400	650	1000	1150	738
	BC/BD-t-2x463AD1-B02	332.2	237.1	285639	203868	918.5	75495	51339	51.5	37.5	73	42	42.1	46.5	D	C	63	56	95	88	7.9	5.1	16.48	9.73	8	630	400/3/50	4	88.0	4"	4"	4050	1220	2310	3700	1050	450	900	2260	4400	650	1000	1150	736
	BC/BD-t-2x563AA1-B01	230.4	-	198107	-	459.3	91403	-	35.7	-	13	-	43.5	-	D	-	53	-	85	-	5.3	-	23.25	-	10	630	230/1/50	6	44.0	4"	4"	4950	1220	2310	4600	1050	450	900	2260	5300	650	1000	1150	719
	BC/BD-t-2x563AA1-B02	258.5	209.6	222269	180222	459.3	110130	79165	40.1	32.6	16	11	29.0	34.4	E	D	64	57	96	89	8.9	6.1	19.27	11.66	10	630	400/3/50	4	44.0	4"	4"	4950	1220	2310	4600	1050	450	900	2260	5300	650	1000	1150	716
	BC/BD-t-2x563AB1-B01	301.7	-	259414	-	688.9	85336	-	46.8	-	61	-	54.9	-	C	-	52	-	84	-	5.5	-	24.03	-	10	630	230/1/50	6	66.0	4"	4"	4950	1220	2310	4600	1050	450	900	2260	5300	650	1000	1150	779
	BC/BD-t-2x563AB1-B02	347.2	268.0	298536	230437	688.9	104456	73275	53.8	41.9	78	50	37.3	43.2	D	D	64	57	96	89	9.3	6.2	19.76	11.87	10	630	400/3/50	4	66.0	4"	4"	4950	1220	2310	4600	1050	450	900	2260	5300	650	1000	1150	776
	BC/BD-t-2x563AC1-B01	331.2	-	284779	-	918.5	80198	-	51.3	-	45	-	59.1	-	C	-	52	-	84	-	5.6	-	24.66	-	10	630	230/1/50	6	88.0	4"	4"	4950	1220	2310	4600	1050	450	900	2260	5300	650	1000	1150	844
	BC/BD-t-2x563AC1-B02	388.3	287.5	333876	247204	918.5	99024	68210	60.2	45.2	60	36	40.4	45.6	D	C	64	57	96	89	9.6	6.3	20.21	12.00	10	630	400/3/50	4	88.0	4"	4"	4950	1220	2310	4600	1050	450	900	2260	5300	650	1000	1150	841
	BC/BD-t-2x563AD1-B01	344.0	-	295785	-	1148.2	75714	-	53.4	-	31	-	59.3	-	C	-	53	-	85	-	5.8	-	25.19	-	10	630	230/1/50	6	110.0	5"	5"	4950	1220	2310	4600	1050	450	900	2260	5300	650	1000	1150	908

BC/BD-t Ø630 2,1mm

HATVE / FIN SPACING / LAMELLENABSTAND / ШАГ РЕБРА	KARYER MODEL	KAPASİTE SU / CAPACITY WATER / LEISTUNG WASSER / МОЩНОСТЬ ВОДА — Tortam / Tambient / Umgebungstemp/ T окружающей среды =25°C ΔT=15°C Su / Water / Wasser / Вода, Tgiriş, su / Tinlet, water / Wassereintrittstemp. / T воды на входе = 40°C, Tçıkış, su / Toutlet, water / Wasseraustrittstemp. / T воды на выходе =35°C				TOPLAM ALAN / TOTAL SURFACE / GESAMTFLÄCHE / ОБЩАЯ ПЛОЩАДЬ	HAVA TARAFI / AIR SIDE / LUFTSEITE / СТОРОНА ВОЗДУХА — HAVA DEBİSİ / AIR FLOW / LUFTMENGE / РАСХОД ВОЗДУХА		AKIŞKAN TARAFI / FLUID SIDE / MEDIUMSEITE / СТОРОНА ЖИДКОСТИ — AKIŞKAN DEBİSİ / FLUID FLOW / MEDIUMMENGE / РАСХОД ЖИДКОСТИ		AKIŞKAN TARAFI BASINÇ KAYBI / PRESSURE DROP FLUID SIDE / MEDIUMSEITIGER DRUCKVERLUST / ПАДЕНИЕ ДАВЛЕНИЯ СО СТОРОНЫ ЖИДКОСТИ		ENERJİ / ENERGY / ENERGIE / ЭНЕРГИЯ — ENERJİ VERİMLİLİĞİ ORANI / ENERGY EFFICIENCY RATIO / ENERGIEEFFIZIENZRATE / КЛАСС ЭНЕРГОЭФФЕКТИВНОСТИ		ENERJİ VERİMLİLİĞİ SINIFI / ENERGY EFFICIENCY CLASS / ENERGIEEFFIZIENZKLASSE / КОЭФФИЦИЕНТ ЭНЕРГОЭФФЕКТИВНОСТИ		SES / SOUND / SCHALLPEGEL / ЗВУК — SES BASINÇ SEVİYESİ / SOUND PRESSURE LEVEL / SCHALLDRUCKPEGEL / УРОВЕНЬ ЗВУКОВОГО ДАВЛЕНИЯ		SES SEVİYESİ / SOUND POWER LEVEL / SCHALLLEISTUNGSPEGEL / УРОВЕНЬ ЗВУКОВОЙ МОЩНОСТИ		FAN BİLGİLERİ / FAN DATA / LÜFTERDATEN / ДАННЫЕ ВЕНТИЛЯТОРА — TOPLAM GÜÇ / TOTAL POWER / GESAMTLEISTUNG / ОБЩАЯ МОЩНОСТЬ		TOPLAM AKIM / TOTAL CURRENT / GESAMTSTROMAUFNAHME / ОБЩИЙ ТОК		FAN ADEDİ / NUMBER OF FANS / LÜFTERANZAHL/ КОЛИЧЕСТВО ВЕНТИЛЯТОРОВ	FAN ÇAPI / FAN DIAMETER / LÜFTERDURCHMESSER / ДИАМЕТР ВЕНТИЛЯТОРА	MOTOR / MOTOR	KUTUP SAYISI / NUMBER OF POLES / POLANZAHL / КОЛИЧЕСТВО ПОЛЮСОВ	BATARYA BİLGİLERİ / COIL DATA / WÄRMETAUSCHERDATEN / ДАННЫЕ БАТАРЕИ — İÇ HACİM / INTERNAL VOLUME / INNENVOLUMEN/ВНУТРЕННИЙ ОБЪЕМ	BAĞLANTILAR / CONNECTIONS / ANSCHLÜSSE / СОЕДИНЕНИЯ — GİRİŞ / INLET / EINTRITT / ВХОД	ÇIKIŞ / OUTLET / AUSTRITT / ВЫХОД	BOYUTLAR / DIMENSIONS / ABMESSUNGEN / ГАБАРИТНЫЕ РАЗМЕРЫ												AĞIRLIK / WEIGHT / GEWICHT / ВЕС
		kW		kcal/h			m³/h		m³/h		kPa						dB(A) 10m		dB		kW		A									A	B	C	E	F	G	H	I	K	L	M	N	
		Δ	Y	Δ	Y	m²	Δ	Y	Δ	Y	Δ	Y	Δ	Y	Δ	Y	Δ	Y	Δ	Y	Δ	Y	Δ	Y	PCS	mm	V/Ph/Hz		dm³	"		mm												kg
2,1 mm	BC/BD-t-2x563AD1-B02	411.2	294.0	353566	252793	1148.2	94368	64174	63.7	46.5	43	25	41.5	46.7	D	C	64	57	96	89	9.9	6.3	20.60	12.17	10	630	400/3/50	4	110.0	5"	5"	4950	1220	2310	4600	1050	450	900	2260	5300	650	1000	1150	905
	BC/BD-t-2x663AA1-B01	282.9	-	243249	-	551.1	109684	-	43.9	-	22	-	44.2	-	D	-	53	-	86	-	6.4	-	27.90	-	12	630	230/1/50	6	52.8	4"	4"	5850	1220	2310	5500	1050	450	900	2260	6200	650	1000	1150	849
	BC/BD-t-2x663AA1-B02	317.5	257.3	272999	221237	551.1	132156	94998	49.2	40.0	27	18	29.7	35.2	E	D	65	58	97	90	10.7	7.3	23.13	13.99	12	630	400/3/50	4	52.8	4"	4"	5850	1220	2310	5500	1050	450	900	2260	6200	650	1000	1150	845
	BC/BD-t-2x663AB1-B01	346.5	-	297935	-	826.7	102403	-	53.7	-	15	-	52.5	-	C	-	53	-	85	-	6.6	-	28.83	-	12	630	230/1/50	6	79.2	5"	5"	5850	1220	2310	5500	1050	450	900	2260	6200	650	1000	1150	927
	BC/BD-t-2x663AB1-B02	398.3	308.3	342474	265089	826.7	125347	87930	61.8	48.2	19	12	35.9	41.7	D	D	65	58	97	90	11.1	7.4	23.71	14.24	12	630	400/3/50	4	79.2	5"	5"	5850	1220	2310	5500	1050	450	900	2260	6200	650	1000	1150	924
	BC/BD-t-2x663AC1-B01	401.3	-	345054	-	1102.3	96238	-	62.2	-	70	-	59.0	-	C	-	53	-	85	-	6.8	-	29.59	-	12	630	230/1/50	6	105.6	5"	5"	5850	1220	2310	5500	1050	450	900	2260	6200	650	1000	1150	999
	BC/BD-t-2x663AC1-B02	470.9	348.2	404899	299396	1102.3	118829	81852	73.0	54.8	93	56	40.9	46.4	D	C	65	58	97	90	11.5	7.5	24.25	14.39	12	630	400/3/50	4	105.6	5"	5"	5850	1220	2310	5500	1050	450	900	2260	6200	650	1000	1150	995
	BC/BD-t-2x663AD1-B01	416.4	-	358037	-	1377.8	90856	-	64.6	-	52	-	60.3	-	C	-	54	-	86	-	6.9	-	30.23	-	12	630	230/1/50	6	132.1	5"	5"	5850	1220	2310	5500	1050	450	900	2260	6200	650	1000	1150	1075
	BC/BD-t-2x663AD1-B02	498.1	355.5	428286	305673	1377.8	113242	77008	77.2	56.3	71	41	41.9	46.8	D	C	65	58	97	90	11.9	7.6	24.72	14.60	12	630	400/3/50	4	132.1	5"	5"	5850	1220	2310	5500	1050	450	900	2260	6200	650	1000	1150	1072
	BC/BD-t-2x763AA1-B01	335.5	-	288476	-	643.0	127964	-	52.0	-	33	-	44.7	-	D	-	54	-	87	-	7.5	-	32.55	-	14	630	230/1/50	6	61.6	4"	4"	6750	1220	2310	6400	1050	450	900	2260	7100	650	1000	1150	979
	BC/BD-t-2x763AA1-B02	376.7	305.1	323902	262337	643.0	154182	110831	58.4	47.5	41	28	30.4	35.9	D	D	66	59	98	91	12.4	8.5	26.98	16.33	14	630	400/3/50	4	61.6	4"	4"	6750	1220	2310	6400	1050	450	900	2260	7100	650	1000	1150	975
	BC/BD-t-2x763AB1-B01	410.6	-	353050	-	964.5	119470	-	63.7	-	23	-	53.3	-	C	-	54	-	86	-	7.7	-	33.64	-	14	630	230/1/50	6	92.4	5"	5"	6750	1220	2310	6400	1050	450	900	2260	7100	650	1000	1150	1070
	BC/BD-t-2x763AB1-B02	472.2	365.1	406016	313928	964.5	146239	102585	73.2	57.1	29	19	36.3	42.5	D	D	66	59	98	91	13.0	8.6	27.66	16.62	14	630	400/3/50	4	92.4	5"	5"	6750	1220	2310	6400	1050	450	900	2260	7100	650	1000	1150	1065
	BC/BD-t-2x763AC1-B01	451.4	-	388132	-	1286.0	112277	-	70.0	-	18	-	57.1	-	C	-	54	-	86	-	7.9	-	34.53	-	14	630	230/1/50	6	123.3	5"	5"	6750	1220	2310	6400	1050	450	900	2260	7100	650	1000	1150	1160
	BC/BD-t-2x763AC1-B02	529.0	392.7	454855	337659	1286.0	138634	95493	82.1	61.7	24	14	39.2	44.6	D	D	66	59	98	91	13.5	8.8	28.29	16.79	14	630	400/3/50	4	123.3	5"	5"	6750	1220	2310	6400	1050	450	900	2260	7100	650	1000	1150	1156
	BC/BD-t-2x763AD1-B01	488.9	-	420376	-	1607.4	105999	-	75.9	-	79	-	60.4	-	C	-	55	-	87	-	8.1	-	35.26	-	14	630	230/1/50	6	154.1	5"	5"	6750	1220	2310	6400	1050	450	900	2260	7100	650	1000	1150	1242
	BC/BD-t-2x763AD1-B02	585.1	417.1	503092	358639	1607.4	132116	89843	90.7	66.1	109	62	42.1	46.9	D	C	66	59	98	91	13.9	8.9	28.84	17.03	14	630	400/3/50	4	154.1	5"	5"	6750	1220	2310	6400	1050	450	900	2260	7100	650	1000	1150	1238
	BC/BD-t-2x863AA1-B01	388.2	-	333790	-	734.8	146245	-	60.2	-	48	-	45.7	-	C	-	55	-	88	-	8.5	-	37.20	-	16	630	230/1/50	6	70.4	4"	4"	7650	1220	2310	7300	1050	450	900	2260	8000	650	1000	1150	1109
	BC/BD-t-2x863AA1-B02	436.0	352.9	374890	303438	734.8	176207	126664	67.6	54.9	59	41	30.7	36.4	D	D	67	60	99	92	14.2	9.7	30.84	18.66	16	630	400/3/50	4	70.4	4"	4"	7650	1220	2310	7300	1050	450	900	2260	8000	650	1000	1150	1104
	BC/BD-t-2x863AB1-B01	474.7	-	408166	-	1102.3	136538	-	73.6	-	33	-	53.9	-	C	-	55	-	87	-	8.8	-	38.44	-	16	630	230/1/50	6	105.6	5"	5"	7650	1220	2310	7300	1050	450	900	2260	8000	650	1000	1150	1212
	BC/BD-t-2x863AB1-B02	546.1	422.0	469559	362852	1102.3	167130	117240	84.7	66.0	43	27	36.9	42.6	D	D	67	60	99	92	14.8	9.9	31.61	18.99	16	630	400/3/50	4	105.6	5"	5"	7650	1220	2310	7300	1050	450	900	2260	8000	650	1000	1150	1207
	BC/BD-t-2x863AC1-B01	521.5	-	448407	-	1469.7	128317	-	80.9	-	26	-	57.9	-	C	-	55	-	87	-	9.0	-	39.46	-	16	630	230/1/50	6	140.9	5"	5"	7650	1220	2310	7300	1050	450	900	2260	8000	650	1000	1150	1315
	BC/BD-t-2x863AC1-B02	611.5	453.4	525792	389851	1469.7	158439	109135	94.8	71.2	34	20	39.7	45.3	D	C	67	60	99	92	15.4	10.0	32.33	19.19	16	630	400/3/50	4	140.9	5"	5"	7650	1220	2310	7300	1050	450	900	2260	8000	650	1000	1150	1311
	BC/BD-t-2x863AD1-B01	542.7	-	466635	-	1837.1	121142	-	84.2	-	18	-	59.0	-	C	-	55	-	88	-	9.2	-	40.30	-	16	630	230/1/50	6	176.1	6"	6"	7650	1220	2310	7300	1050	450	900	2260	8000	650	1000	1150	1419
	BC/BD-t-2x863AD1-B02	648.4	464.6	557520	399482	1837.1	150989	102678	100.5	73.4	24	14	40.8	46.0	D	C	67	60	99	92	15.9	10.1	32.96	19.46	16	630	400/3/50	4	176.1	6"	6"	7650	1220	2310	7300	1050	450	900	2260	8000	650	1000	1150	1414

BC/BD Ø630 2,5mm

HATVE / FIN SPACING / LAMELLENABSTAND / ШАГ РЕБРА	KARYER MODEL	KAPASİTE SU / CAPACITY WATER / LEISTUNG WASSER / МОЩНОСТЬ ВОДА — Tortam / Tambient / Umgebungstemp/ T окружающей среды =25°C ΔT=15°C Su / Water / Wasser / Вода, Tgiriş, su / Tinlet, water / Wassereintrittstemp. / T воды на входе = 40°C, Tçıkış, su / Toutlet, water / Wasseraustrittstemp. / T воды на выходе =35°C				TOPLAM ALAN / TOTAL SURFACE / GESAMTFLÄCHE / ОБЩАЯ ПЛОЩАДЬ	HAVA TARAFI / AIR SIDE / LUFTSEITE / СТОРОНА ВОЗДУХА — HAVA DEBİSİ / AIR FLOW / LUFTMENGE / РАСХОД ВОЗДУХА		AKIŞKAN TARAFI / FLUID SIDE / MEDIUMSEITE / СТОРОНА ЖИДКОСТИ — AKIŞKAN DEBİSİ / FLUID FLOW / MEDIUMMENGE / РАСХОД ЖИДКОСТИ		AKIŞKAN TARAFI BASINÇ KAYBI / PRESSURE DROP FLUID SIDE / MEDIUMSEITIGER DRUCKVERLUST / ПАДЕНИЕ ДАВЛЕНИЯ СО СТОРОНЫ ЖИДКОСТИ		ENERJİ / ENERGY / ENERGIE / ЭНЕРГИЯ — ENERJİ VERİMLİLİĞİ ORANI / ENERGY EFFICIENCY RATIO / ENERGIEEFFIZIENZRATE / КЛАСС ЭНЕРГОЭФФЕКТИВНОСТИ		ENERJİ VERİMLİLİĞİ SINIFI / ENERGY EFFICIENCY CLASS / ENERGIEEFFIZIENZKLASSE / КОЭФФИЦИЕНТ ЭНЕРГОЭФФЕКТИВНОСТИ		SES / SOUND / SCHALLPEGEL / ЗВУК — SES BASINÇ SEVİYESİ / SOUND PRESSURE LEVEL / SCHALLDRUCKPEGEL / УРОВЕНЬ ЗВУКОВОГО ДАВЛЕНИЯ		SES SEVİYESİ / SOUND POWER LEVEL / SCHALLLEISTUNGSPEGEL / УРОВЕНЬ ЗВУКОВОЙ МОЩНОСТИ		FAN BİLGİLERİ / FAN DATA / LÜFTERDATEN / ДАННЫЕ ВЕНТИЛЯТОРА — TOPLAM GÜÇ / TOTAL POWER / GESAMTLEISTUNG / ОБЩАЯ МОЩНОСТЬ		TOPLAM AKIM / TOTAL CURRENT / GESAMTSTROMAUFNAHME / ОБЩИЙ ТОК		FAN ADEDİ / NUMBER OF FANS / LÜFTERANZAHL / КОЛИЧЕСТВО ВЕНТИЛЯТОРОВ	FAN ÇAPI / FAN DIAMETER / LÜFTERDURCHMESSER / ДИАМЕТР ВЕНТИЛЯТОРА	MOTOR / MOTOR / МОТОР	KUTUP SAYISI / NUMBER OF POLES / POLANZAHL / КОЛИЧЕСТВО ПОЛЮСОВ	BATARYA BİLGİLERİ / COIL DATA / WÄRMETAUSCHERDATEN / ДАННЫЕ БАТАРЕИ — İÇ HACİM / INTERNAL VOLUME / INNENVOLUMEN / ВНУТРЕННИЙ ОБЪЕМ	BAĞLANTILAR / CONNECTIONS / ANSCHLÜSSE / СОЕДИНЕНИЯ — GİRİŞ / INLET / EINTRITT / ВХОД	ÇIKIŞ / OUTLET / AUSTRITT / ВЫХОД	BOYUTLAR / DIMENSIONS / ABMESSUNGEN / ГАБАРИТНЫЕ РАЗМЕРЫ												AĞIRLIK / WEIGHT / GEWICHT / ВЕС
		kW		kcal/h		m²	m³/h		m³/h		kPa						dB(A) 10m		dB		kW		A		PCS	mm	V/Ph/Hz		dm³	"	"	A	B	C	E	F	G	H	I	K	L	M	N	kg
		Δ	Y	Δ	Y		Δ	Y	Δ	Y	Δ	Y	Δ	Y	Δ	Y	Δ	Y	Δ	Y	Δ	Y	Δ	Y								mm												
2,5 mm	BC/BD-163BA5-B01	17.6	-	15133	-	39.4	9563	-	3.1	-	39	-	35.2	-	D	-	44	-	75	-	0.5	-	2.28	-	1	630	230/1/50	6	4.4	1 1/4"	1 1/4"	1250	1220	1230	1000	1050	450	900	1180	1500	650	1000	1150	118
	BC/BD-163BA5-B02	19.5	16.1	16767	13843	39.4	11348	8264	3.4	2.8	46	33	21.7	26.8	E	E	55	48	86	79	0.9	0.6	1.90	1.16	1	630	400/3/50	4	4.4	1 1/4"	1 1/4"	1250	1220	1230	1000	1050	450	900	1180	1500	650	1000	1150	118
	BC/BD-163BB5-B01	23.0	-	19776	-	58.9	9058	-	4.0	-	63	-	46.0	-	C	-	43	-	75	-	0.5	-	2.34	-	1	630	230/1/50	6	6.1	1 1/2"	1 1/2"	1250	1220	1230	1000	1050	450	900	1180	1500	650	1000	1150	124
	BC/BD-163BB5-B02	26.0	20.9	22356	17971	58.9	10943	7847	4.5	3.6	78	53	28.9	34.8	E	D	55	48	86	79	0.9	0.6	1.94	1.17	1	630	400/3/50	4	6.1	1 1/2"	1 1/2"	1250	1220	1230	1000	1050	450	900	1180	1500	650	1000	1150	124
	BC/BD-163BC5-B01	26.1	-	22442	-	78.8	8627	-	4.5	-	24	-	52.2	-	C	-	43	-	74	-	0.5	-	2.40	-	1	630	230/1/50	6	8.8	1 1/2"	1 1/2"	1250	1220	1230	1000	1050	450	900	1180	1500	650	1000	1150	131
	BC/BD-163BC5-B02	30.1	23.4	25881	20120	78.8	10550	7425	5.2	4.1	31	20	33.4	39.0	D	D	55	48	86	79	0.9	0.6	1.97	1.19	1	630	400/3/50	4	8.8	1 1/2"	1 1/2"	1250	1220	1230	1000	1050	450	900	1180	1500	650	1000	1150	131
	BC/BD-163BD5-B01	29.1	-	25021	-	98.5	8255	-	5.1	-	57	-	48.5	-	C	-	43	-	74	-	0.6	-	2.44	-	1	630	230/1/50	6	11.0	1 1/2"	1 1/2"	1250	1220	1230	1000	1050	450	900	1180	1500	650	1000	1150	137
	BC/BD-163BD5-B02	33.9	25.7	29149	22098	98.5	10130	7041	5.9	4.5	75	46	37.7	42.8	D	D	55	48	86	79	0.9	0.6	2.00	1.20	1	630	400/3/50	4	11.0	1 1/2"	1 1/2"	1250	1220	1230	1000	1050	450	900	1180	1500	650	1000	1150	137
	BC/BD-263BA5-B01	35.2	-	30266	-	78.8	19125	-	6.1	-	36	-	35.2	-	D	-	46	-	78	-	1.0	-	4.55	-	2	630	230/1/50	6	8.8	1 1/2"	1 1/2"	2150	1220	1230	1900	1050	450	900	1180	2400	650	1000	1150	195
	BC/BD-263BA5-B02	39.0	32.2	33534	27687	78.8	22696	16529	6.8	5.6	43	30	22.9	26.8	E	E	57	50	89	82	1.7	1.2	3.80	2.32	2	630	400/3/50	4	8.8	1 1/2"	1 1/2"	2150	1220	1230	1900	1050	450	900	1180	2400	650	1000	1150	194
	BC/BD-263BB5-B01	45.3	-	38951	-	118.2	18116	-	7.9	-	27	-	41.2	-	D	-	46	-	78	-	1.1	-	4.68	-	2	630	230/1/50	6	13.2	2"	2"	2150	1220	1230	1900	1050	450	900	1180	2400	650	1000	1150	207
	BC/BD-263BB5-B02	51.3	41.2	44110	35425	118.2	21885	15694	8.9	7.2	33	22	28.5	34.3	E	D	57	50	89	82	1.8	1.2	3.87	2.34	2	630	400/3/50	4	13.2	2"	2"	2150	1220	1230	1900	1050	450	900	1180	2400	650	1000	1150	206
	BC/BD-263BC5-B01	52.2	-	44884	-	157.6	17255	-	9.1	-	20	-	47.5	-	C	-	46	-	77	-	1.1	-	4.79	-	2	630	230/1/50	6	17.6	2 1/2"	2 1/2"	2150	1220	1230	1900	1050	450	900	1180	2400	650	1000	1150	220
	BC/BD-263BC5-B02	60.1	46.8	51676	40241	157.6	21100	14850	10.4	8.1	25	16	33.4	39.0	D	D	57	50	89	82	1.8	1.2	3.94	2.37	2	630	400/3/50	4	17.6	2 1/2"	2 1/2"	2150	1220	1230	1900	1050	450	900	1180	2400	650	1000	1150	219
	BC/BD-263BD5-B01	58.1	-	49957	-	197.0	16509	-	10.1	-	51	-	52.8	-	C	-	45	-	77	-	1.1	-	4.88	-	2	630	230/1/50	6	22.0	2"	2"	2150	1220	1230	1900	1050	450	900	1180	2400	650	1000	1150	231
	BC/BD-263BD5-B02	67.7	51.4	58211	44196	197.0	20259	14082	11.8	8.9	67	41	35.6	42.8	D	D	57	50	89	82	1.9	1.2	4.00	2.39	2	630	400/3/50	4	22.0	2"	2"	2150	1220	1230	1900	1050	450	900	1180	2400	650	1000	1150	231
	BC/BD-363BA5-B01	53.3	-	45829	-	118.2	28688	-	9.3	-	46	-	33.3	-	D	-	48	-	80	-	1.6	-	6.82	-	3	630	230/1/50	6	13.2	2"	2"	3050	1220	1230	2800	1050	450	900	1180	3300	650	1000	1150	271
	BC/BD-363BA5-B02	59.0	48.7	50731	41874	118.2	34044	24793	10.2	8.5	55	39	22.7	27.1	E	E	59	52	91	84	2.6	1.8	5.70	3.47	3	630	400/3/50	4	13.2	2"	2"	3050	1220	1230	2800	1050	450	900	1180	3300	650	1000	1150	270
	BC/BD-363BB5-B01	68.6	-	58985	-	177.3	27174	-	11.9	-	34	-	42.9	-	D	-	48	-	80	-	1.6	-	7.01	-	3	630	230/1/50	6	19.8	2 1/2"	2 1/2"	3050	1220	1230	2800	1050	450	900	1180	3300	650	1000	1150	290
	BC/BD-363BB5-B02	77.6	62.3	66724	53568	177.3	32828	23541	13.5	10.8	43	29	28.7	34.6	E	D	59	52	91	84	2.7	1.8	5.80	3.51	3	630	400/3/50	4	19.8	2 1/2"	2 1/2"	3050	1220	1230	2800	1050	450	900	1180	3300	650	1000	1150	289
	BC/BD-363BC5-B01	80.3	-	69045	-	236.5	25882	-	13.9	-	60	-	50.2	-	C	-	48	-	79	-	1.6	-	7.18	-	3	630	230/1/50	6	26.4	2 1/2"	2 1/2"	3050	1220	1230	2800	1050	450	900	1180	3300	650	1000	1150	308
	BC/BD-363BC5-B02	92.5	72.1	79535	61994	236.5	31650	22275	16.1	12.5	78	50	33.0	40.1	D	D	59	52	91	84	2.8	1.8	5.91	3.55	3	630	400/3/50	4	26.4	2 1/2"	2 1/2"	3050	1220	1230	2800	1050	450	900	1180	3300	650	1000	1150	307
	BC/BD-363BD5-B01	87.2	-	74978	-	295.6	24764	-	15.1	-	48	-	51.3	-	C	-	47	-	79	-	1.7	-	7.32	-	3	630	230/1/50	6	33.0	2 1/2"	2 1/2"	3050	1220	1230	2800	1050	450	900	1180	3300	650	1000	1150	326
	BC/BD-363BD5-B02	101.6	77.1	87360	66294	295.6	30389	21122	17.6	13.4	63	39	36.3	40.6	D	D	59	52	91	84	2.8	1.9	6.00	3.59	3	630	400/3/50	4	33.0	2 1/2"	2 1/2"	3050	1220	1230	2800	1050	450	900	1180	3300	650	1000	1150	325
	BC/BD-463BA5-B01	70.3	-	60447	-	157.6	38250	-	12.2	-	31	-	33.5	-	D	-	49	-	81	-	2.1	-	9.09	-	4	630	230/1/50	6	17.6	2 1/2"	2 1/2"	3950	1220	1230	3700	1050	450	900	1180	4200	650	1000	1150	348
	BC/BD-463BA5-B02	77.9	64.3	66982	55288	157.6	45392	33058	13.5	11.2	37	27	22.3	26.8	E	E	60	53	92	85	3.5	2.4	7.60	4.63	4	630	400/3/50	4	17.6	2 1/2"	2 1/2"	3950	1220	1230	3700	1050	450	900	1180	4200	650	1000	1150	347
	BC/BD-463BB5-B01	90.5	-	77816	-	236.5	36232	-	15.7	-	24	-	43.1	-	D	-	49	-	81	-	2.1	-	9.35	-	4	630	230/1/50	6	26.4	3"	3"	3950	1220	1230	3700	1050	450	900	1180	4200	650	1000	1150	372
	BC/BD-463BB5-B02	102.4	82.3	88048	70765	236.5	43770	31389	17.8	14.3	30	20	28.4	34.3	E	D	60	53	92	85	3.6	2.4	7.74	4.67	4	630	400/3/50	4	26.4	3"	3"	3950	1220	1230	3700	1050	450	900	1180	4200	650	1000	1150	371
	BC/BD-463BC5-B01	107.1	-	92089	-	315.3	34509	-	18.6	-	59	-	48.7	-	C	-	48	-	80	-	2.2	-	9.57	-	4	630	230/1/50	6	35.2	3"	3"	3950	1220	1230	3700	1050	450	900	1180	4200	650	1000	1150	396
	BC/BD-463BC5-B02	123.3	96.0	106018	82545	315.3	42200	29700	21.4	16.7	75	49	33.3	38.4	D	D	60	53	92	85	3.7	2.5	7.87	4.73	4	630	400/3/50	4	35.2	3"	3"	3950	1220	1230	3700	1050	450	900	1180	4200	650	1000	1150	395
	BC/BD-463BD5-B01	116.2	-	99913	-	394.1	33018	-	20.2	-	47	-	52.8	-	C	-	48	-	80	-	2.2	-	9.76	-	4	630	230/1/50	6	44.0	3"	3"	3950	1220	1230	3700	1050	450	900	1180	4200	650	1000	1150	420
	BC/BD-463BD5-B02	135.4	102.8	116422	88392	394.1	40519	28163	23.5	17.8	61	38	35.6	41.1	D	D	60	53	92	85	3.8	2.5	8.00	4.78	4	630	400/3/50	4	44.0	3"	3"	3950	1220	1230	3700	1050	450	900	1180	4200	650	1000	1150	419
	BC/BD-563BA5-B01	83.4	-	71711	-	197.0	47813	-	14.5	-	8	-	32.1	-	D	-	50	-	82	-	2.6	-	11.36	-	5	630	230/1/50	6	22.0	3"	3"	4850	1220	1230	4600	1050	450	900	1180	5100	650	1000	1150	426
	BC/BD-563BA5-B02	92.3	76.3	79363	65606	197.0	56740	41322	16.0	13.3	10	7	21.5	25.4	E	E	61	54	93	86	4.3	3.0	9.49	5.79	5	630	400/3/50	4	22.0	3"	3"	4850	1220	1230	4600	1050	450	900	1180	5100	650	1000	1150	425
	BC/BD-563BB5-B01	115.1	-	98968	-	295.6	45290	-	20.0	-	45	-	42.6	-	D	-	50	-	82	-	2.7	-	11.68	-	5	630	230/1/50	6	33.0	3"	3"	4850	1220	1230	4600	1050	450	900	1180	5100	650	1000	1150	455
	BC/BD-563BB5-B02	130.2	104.5	111951	89853	295.6	54713	39236	22.6	18.1	56	38	28.9	34.8	E	D	61	54	93	86	4.5	3.0	9.67	5.84	5	630	400/3/50	4	33.0	3"	3"	4850	1220	1230	4600	1050	450	900	1180	5100	650	1000	1150	453
	BC/BD-563BC5-B01	132.4	-	113843	-	394.1	43136	-	23.0	-	36	-	49.0	-	C	-	49	-	81	-	2.7	-	11.96	-	5	630	230/1/50	6	44.0	3"	3"	4850	1220	1230	4600	1050	450	900	1180	5100	650	1000	1150	485
	BC/BD-563BC5-B02	152.5	118.8	131126	102149	394.1	52750	37125	26.5	20.6	46	30	33.2	38.3	D	D	61	54	93	86	4.6	3.1	9.84	5.92	5	630	400/3/50	4	44.0	3"	3"	4850	1220	1230	4600	1050	450	900	1180	5100	650	1000	1150	483
	BC/BD-563BD5-B01	143.7	-	123559	-	492.6	41273	-	24.9	-	27	-	51.3	-	C	-	49	-	81	-	2.8	-	12.20	-	5	630	230/1/50	6	55.0	4"	4"	4950	1220	1230	4600	1050	450	900	1180	5300	650	1000	1150	515

BC/BD Ø630 2,5mm

HATVE / FIN SPACING / LAMELLENABSTAND / ШАГ РЕБРА	KARYER MODEL	KAPASİTE SU / CAPACITY WATER / LEISTUNG WASSER / МОЩНОСТЬ ВОДА				TOPLAM ALAN / TOTAL SURFACE / GESAMTFLÄCHE / ОБЩАЯ ПЛОЩАДЬ	HAVA TARAFI / AIR SIDE / LUFTSEITE / СТОРОНА ВОЗДУХА		AKIŞKAN TARAFI / FLUID SIDE / MEDIUMSEITE / СТОРОНА ЖИДКОСТИ				ENERJİ / ENERGY / ENERGIE / ЭНЕРГИЯ				SES / SOUND / SCHALLPEGEL / ЗВУК				FAN BİLGİLERİ / FAN DATA / LÜFTERDATEN / ДАННЫЕ ВЕНТИЛЯТОРА								BATARYA BİLGİLERİ / COIL DATA / WÄRMETAUSCHERDATEN / ДАННЫЕ БАТАРЕИ																AĞIRLIK / WEIGHT / GEWICHT / ВЕС
		Tortam / Tambient / Umgebungstemp/ Т окружающей среды =25°C ΔT=15°C Su / Water / Wasser / Вода, Tgiriş su / Tiblei, water / Wassereintritstemp. / Т воды на входе = 40°C, Tçıkış su / Toutlei, water / Wasserausritstemp. / Т воды на выходе =35°C					HAVA DEBİSİ / AIR FLOW / LUFTMENGE / РАСХОД ВОЗДУХА		AKIŞKAN DEBİSİ / FLUID FLOW / MEDIUMMENGE / РАСХОД ЖИДКОСТИ		AKIŞKAN TARAFI BASINÇ KAYBI / PRESSURE DROP FLUID SIDE / MEDIUMSEITIGER DRUCKVERLUST / ПАДЕНИЕ ДАВЛЕНИЯ СО СТОРОНЫ ЖИДКОСТИ		ENERJİ VERİMLİLİĞİ ORANI / ENERGY EFFICIENCY RATIO / ENERGIEEFFIZIENZRATE / КПАСС ЭНЕРГОЭФФЕКТИВНОСТИ		ENERJİ VERİMLİLİĞİ SINIFI / ENERGY EFFICIENCY CLASS / ENERGIEEFFIZIENZKLASSE / КОЭФФИЦИЕНТ ЭНЕРГОЭФФЕКТИВНОСТИ		SES BASINÇ SEVİYESİ / SOUND PRESSURE LEVEL / SCHALLDRUCKPEGEL / УРОВЕНЬ ЗВУКОВОГО ДАВЛЕНИЯ		SES SEVİYESİ / SOUND POWER LEVEL / SCHALLLEISTUNGSPEGEL / УРОВЕНЬ ЗВУКОВОЙ МОЩНОСТИ		TOPLAM GÜÇ / TOTAL POWER / GESAMTLEISTUNG / ОБЩАЯ МОЩНОСТЬ		TOPLAM AKIM / TOTAL CURRENT / GESAMTSTROMAUFNAHME / ОБЩИЙ ТОК		FAN ADEDİ / NUMBER OF FANS / LÜFTERANZAHL / КОЛИЧЕСТВО ВЕНТИЛЯТОРОВ	FAN ÇAPI / FAN DIAMETER / LÜFTERDURCHMESSER / ДИАМЕТР ВЕНТИЛЯТОРА	MOTOR / MOTOR	KUTUP SAYISI / NUMBER OF POLES / POLANZAHL / КОЛИЧЕСТВО ПОЛЮСОВ	İÇ HACİM / INTERNAL VOLUME / INNENVOLUMEN/ВНУТРЕННИЙ ОБЪЕМ	BAĞLANTILAR / CONNECTIONS / ANSCHLÜSSE / СОЕДИНЕНИЯ		BOYUTLAR / DIMENSIONS / ABMESSUNGEN / ГАБАРИТНЫЕ РАЗМЕРЫ													
																														GİRİŞ / INLET / EINTRITT/ ВХОД	ÇIKIŞ / OUTLET / AUSTRITT / ВЫХОД	A	B	C	E	F	G	H	I	K	L	M	N	
		kW		kcal/h			m³/h		m³/h		kPa						dB(A) 10m		dB		kW		A																				
		Δ	Y	Δ	Y	m²	Δ	Y	Δ	Y	Δ	Y	Δ	Y	Δ	Y	Δ	Y	Δ	Y	Δ	Y	Δ	Y	PCS	mm	V/Ph/Hz		dm³	"		mm											kg
2,5 mm	BC/BD-563BD5-B02	167.4	127.2	143937	109372	492.6	50649	35204	29.1	22.1	35	22	35.6	41.0	D	D	61	54	93	86	4.7	3.1	10.00	5.98	5	630	400/3/50	4	55.0	4"	4"	4950	1220	1230	4600	1050	450	900	1180	5300	650	1000	1150	514
	BC/BD-663BA5-B01	102.4	-	88048	-	236.5	57375	-	17.8	-	14	-	33.0	-	D	-	51	-	83	-	3.1	-	13.63	-	6	630	230/1/50	6	26.4	3"	3"	5750	1220	1230	5500	1050	450	900	1180	6000	650	1000	1150	503
	BC/BD-663BA5-B02	113.4	93.7	97506	80567	236.5	68088	49586	19.7	16.3	17	12	21.8	26.0	E	E	62	55	94	87	5.2	3.6	11.39	6.94	6	630	400/3/50	4	26.4	3"	3"	5750	1220	1230	5500	1050	450	900	1180	6000	650	1000	1150	501
	BC/BD-663BB5-B01	132.0	-	113499	-	354.7	54348	-	22.9	-	10	-	41.3	-	D	-	51	-	83	-	3.2	-	14.02	-	6	630	230/1/50	6	39.6	4"	4"	5850	1220	1230	5500	1050	450	900	1180	6200	650	1000	1150	540
	BC/BD-663BB5-B02	149.2	119.9	128288	103095	354.7	65655	47083	25.9	20.8	13	9	27.6	33.3	E	D	62	55	94	87	5.4	3.6	11.60	7.01	6	630	400/3/50	4	39.6	4"	4"	5850	1220	1230	5500	1050	450	900	1180	6200	650	1000	1150	538
	BC/BD-663BC5-B01	160.6	-	138090	-	472.9	51764	-	27.9	-	57	-	48.7	-	C	-	50	-	82	-	3.3	-	14.35	-	6	630	230/1/50	6	52.8	4"	4"	5850	1220	1230	5500	1050	450	900	1180	6200	650	1000	1150	573
	BC/BD-663BC5-B02	184.9	144.0	158984	123817	472.9	63301	44550	32.1	25.0	73	47	33.6	38.9	D	D	62	55	94	87	5.5	3.7	11.81	7.10	6	630	400/3/50	4	52.8	4"	4"	5850	1220	1230	5500	1050	450	900	1180	6200	650	1000	1150	571
	BC/BD-663BD5-B01	174.2	-	149784	-	591.1	49527	-	30.2	-	45	-	51.2	-	C	-	50	-	82	-	3.4	-	14.63	-	6	630	230/1/50	6	66.0	4"	4"	5850	1220	1230	5500	1050	450	900	1180	6200	650	1000	1150	609
	BC/BD-663BD5-B02	203.0	154.2	174548	132587	591.1	60778	42245	35.2	26.8	59	36	35.6	41.7	D	D	62	55	94	87	5.7	3.7	12.00	7.17	6	630	400/3/50	4	66.0	4"	4"	5850	1220	1230	5500	1050	450	900	1180	6200	650	1000	1150	607
	BC/BD-763BA5-B01	121.5	-	104471	-	275.9	66938	-	21.1	-	22	-	33.8	-	D	-	51	-	84	-	3.6	-	15.90	-	7	630	230/1/50	6	30.8	3"	3"	6650	1220	1230	6400	1050	450	900	1180	6900	650	1000	1150	579
	BC/BD-763BA5-B02	134.5	111.2	115648	95614	275.9	79436	57851	23.4	19.3	26	19	22.0	26.5	E	E	62	55	95	88	6.1	4.2	13.29	8.10	7	630	400/3/50	4	30.8	3"	3"	6650	1220	1230	6400	1050	450	900	1180	6900	650	1000	1150	577
	BC/BD-763BB5-B01	156.5	-	134565	-	413.8	63406	-	27.2	-	16	-	41.2	-	D	-	51	-	83	-	3.8	-	16.35	-	7	630	230/1/50	6	46.2	4"	4"	6750	1220	1230	6400	1050	450	900	1180	7100	650	1000	1150	622
	BC/BD-763BB5-B02	176.9	142.2	152106	122269	413.8	76598	54930	30.7	24.7	20	14	28.1	33.1	E	D	62	55	95	88	6.3	4.3	13.54	8.18	7	630	400/3/50	4	46.2	4"	4"	6750	1220	1230	6400	1050	450	900	1180	7100	650	1000	1150	620
	BC/BD-763BC5-B01	180.2	-	154943	-	551.7	60391	-	31.3	-	13	-	47.4	-	C	-	51	-	83	-	3.8	-	16.74	-	7	630	230/1/50	6	61.6	4"	4"	6750	1220	1230	6400	1050	450	900	1180	7100	650	1000	1150	664
	BC/BD-763BC5-B02	207.4	161.8	178331	139122	551.7	73851	51975	36.0	28.1	17	11	32.4	37.6	D	D	62	55	95	88	6.4	4.3	13.78	8.28	7	630	400/3/50	4	61.6	4"	4"	6750	1220	1230	6400	1050	450	900	1180	7100	650	1000	1150	662
	BC/BD-763BD5-B01	204.7	-	176009	-	689.7	57782	-	35.5	-	69	-	52.5	-	C	-	50	-	83	-	3.9	-	17.07	-	7	630	230/1/50	6	77.0	4"	4"	6750	1220	1230	6400	1050	450	900	1180	7100	650	1000	1150	703
	BC/BD-763BD5-B02	238.6	181.1	205158	155717	689.7	70908	49286	41.4	31.4	90	55	36.2	41.2	D	D	62	55	95	88	6.6	4.4	14.00	8.37	7	630	400/3/50	4	77.0	4"	4"	6750	1220	1230	6400	1050	450	900	1180	7100	650	1000	1150	701
	BC/BD-863BA5-B01	140.6	-	120894	-	315.3	76500	-	24.4	-	32	-	33.5	-	D	-	52	-	84	-	4.2	-	18.17	-	8	630	230/1/50	6	35.2	3"	3"	7550	1220	1230	7300	1050	450	900	1180	7800	650	1000	1150	655
	BC/BD-863BA5-B02	155.7	128.6	133877	110575	315.3	90784	66115	27.0	22.3	38	27	22.6	26.8	E	E	63	56	95	88	6.9	4.8	15.19	9.26	8	630	400/3/50	4	35.2	3"	3"	7550	1220	1230	7300	1050	450	900	1180	7800	650	1000	1150	653
	BC/BD-863BB5-B01	181.0	-	155631	-	472.9	72464	-	31.4	-	23	-	42.1	-	D	-	51	-	84	-	4.3	-	18.69	-	8	630	230/1/50	6	52.8	4"	4"	7650	1220	1230	7300	1050	450	900	1180	8000	650	1000	1150	704
	BC/BD-863BB5-B02	204.7	164.4	176009	141358	472.9	87540	62777	35.5	28.5	29	20	28.4	33.6	E	D	63	56	95	88	7.2	4.9	15.47	9.34	8	630	400/3/50	4	52.8	4"	4"	7650	1220	1230	7300	1050	450	900	1180	8000	650	1000	1150	702
	BC/BD-863BC5-B01	208.4	-	179191	-	630.6	69018	-	36.2	-	19	-	47.4	-	C	-	51	-	83	-	4.4	-	19.13	-	8	630	230/1/50	6	70.4	4"	4"	7650	1220	1230	7300	1050	450	900	1180	8000	650	1000	1150	752
	BC/BD-863BC5-B02	239.9	187.0	206276	160790	630.6	84401	59400	41.6	32.5	25	16	32.4	38.2	D	D	63	56	95	88	7.4	4.9	15.74	9.46	8	630	400/3/50	4	70.4	4"	4"	7650	1220	1230	7300	1050	450	900	1180	8000	650	1000	1150	750
	BC/BD-863BD5-B01	226.4	-	194668	-	788.2	66037	-	39.3	-	16	-	50.3	-	C	-	51	-	83	-	4.5	-	19.51	-	8	630	230/1/50	6	88.0	4"	4"	7650	1220	1230	7300	1050	450	900	1180	8000	650	1000	1150	801
	BC/BD-863BD5-B02	263.6	200.5	226654	172398	788.2	81038	56327	45.7	34.8	21	13	34.7	40.1	D	D	63	56	95	88	7.6	5.0	16.00	9.56	8	630	400/3/50	4	88.0	4"	4"	7650	1220	1230	7300	1050	450	900	1180	8000	650	1000	1150	798

BC/BD Ø630 2,5mm

HATVE / FIN SPACING / LAMELLENABSTAND / ШАГ РЕБРА	KARYER MODEL	KAPASİTE SU / CAPACITY WATER / LEISTUNG WASSER / МОЩНОСТЬ ВОДА (Tortam / Tambient / Umgebungstemp/ T окружающей среды =25°C; ΔT=15°C Su / Water / Wasser / Вода, Tgiriş, su / Tinlet, water / Wassereintrittstemp. / T воды на входе = 40°C, Tçıkış, su / Toutlet, water / Wasseraustrittstemp. / T воды на выходе =35°C) kW		kcal/h		TOPLAM ALAN / TOTAL SURFACE / GESAMTFLÄCHE / ОБЩАЯ ПЛОЩАДЬ	HAVA TARAFI / AIR SIDE / LUFTSEITE / СТОРОНА ВОЗДУХА: HAVA DEBİSİ / AIR FLOW / LUFTMENGE / РАСХОД ВОЗДУХА		AKIŞKAN TARAFI / FLUID SIDE / MEDIUMSEITE / СТОРОНА ЖИДКОСТИ: AKIŞKAN DEBİSİ / FLUID FLOW / MEDIUMMENGE / РАСХОД ЖИДКОСТИ		AKIŞKAN TARAFI BASINÇ KAYBI / PRESSURE DROP FLUID SIDE / MEDIUMSEITIGER DRUCKVERLUST / ПАДЕНИЕ ДАВЛЕНИЯ СО СТОРОНЫ ЖИДКОСТИ		ENERJİ / ENERGY / ENERGIE / ЭНЕРГИЯ: ENERJİ VERİMLİLİĞİ ORANI / ENERGY EFFICIENCY RATIO / ENERGIEEFFIZIENZRATE / КЛАСС ЭНЕРГОЭФФЕКТИВНОСТИ		ENERJİ VERİMLİLİĞİ SINIFI / ENERGY EFFICIENCY CLASS / ENERGIEEFFIZIENZKLASSE / КОЭФФИЦИЕНТ ЭНЕРГОЭФФЕКТИВНОСТИ		SES / SOUND / SCHALLPEGEL / ЗВУК: SES BASINÇ SEVİYESİ / SOUND PRESSURE LEVEL / SCHALLDRUCKPEGEL / УРОВЕНЬ ЗВУКОВОГО ДАВЛЕНИЯ		SES SEVİYESİ / SOUND POWER LEVEL / SCHALLLEISTUNGSPEGEL / УРОВЕНЬ ЗВУКОВОЙ МОЩНОСТИ		FAN BİLGİLERİ / FAN DATA / LÜFTERDATEN / ДАННЫЕ ВЕНТИЛЯТОРА: TOPLAM GÜÇ / TOTAL POWER / GESAMTLEISTUNG / ОБЩАЯ МОЩНОСТЬ		TOPLAM AKIM / TOTAL CURRENT / GESAMTSTROMAUFNAHME / ОБЩИЙ ТОК		FAN ADEDİ / NUMBER OF FANS / LÜFTERANZAHL / КОЛИЧЕСТВО ВЕНТИЛЯТОРОВ	FAN ÇAPI / FAN DIAMETER / LÜFTERDURCHMESSER / ДИАМЕТР ВЕНТИЛЯТОРА	MOTOR / МОТОР	KUTUP SAYISI / NUMBER OF POLES / POLANZAHL / КОЛИЧЕСТВО ПОЛЮСОВ	BATARYA BİLGİLERİ / COIL DATA / WÄRMETAUSCHERDATEN / ДАННЫЕ БАТАРЕИ: İÇ HACİM / INTERNAL VOLUME / INNENVOLUMEN/ВНУТРЕННИЙ ОБЪЕМ	BAĞLANTILAR / CONNECTIONS / ANSCHLÜSSE / СОЕДИНЕНИЯ: GİRİŞ / INLET / EINTRITT / ВХОД	ÇIKIŞ / OUTLET / AUSTRITT / ВЫХОД	BOYUTLAR / DIMENSIONS / ABMESSUNGEN / ГАБАРИТНЫЕ РАЗМЕРЫ: A	B	C	E	F	G	H	I	K	L	M	N	AĞIRLIK / WEIGHT / GEWICHT / ВЕС
		kW		kcal/h			m³/h		m³/h		kPa						dB(A) 10m		dB		kW		A																					
		Δ	Y	Δ	Y	m²	Δ	Y	Δ	Y	Δ	Y	Δ	Y	Δ	Y	Δ	Y	Δ	Y	Δ	Y	Δ	Y	PCS	mm	V/Ph/Hz		dm³	"		mm												kg
2,5 mm	BC/BD-2x163BA5-B01	35.0	-	30094	-	77.8	19076	-	6.1	-	41	-	35.0	-	D	-	46	-	78	-	1.0	-	4.55	-	2	630	230/1/50	6	8.8	1 1/2"	1 1/2"	1250	1220	2310	1000	1050	450	900	2260	1500	650	1000	1150	191
	BC/BD-2x163BA5-B02	38.8	32.1	33362	27601	77.8	22657	16491	6.7	5.6	49	35	22.8	26.8	E	E	57	50	89	82	1.7	1.2	3.80	2.32	2	630	400/3/50	4	8.8	1 1/2"	1 1/2"	1250	1220	2310	1000	1050	450	900	2260	1500	650	1000	1150	190
	BC/BD-2x163BB5-B01	45.1	-	38779	-	116.7	18052	-	7.8	-	31	-	41.0	-	D	-	46	-	78	-	1.1	-	4.68	-	2	630	230/1/50	6	13.2	2"	2"	1250	1220	2310	1000	1050	450	900	2260	1500	650	1000	1150	203
	BC/BD-2x163BB5-B02	51.0	41.0	43852	35253	116.7	21830	15640	8.9	7.1	38	26	28.3	34.2	E	D	57	50	89	82	1.8	1.2	3.88	2.34	2	630	400/3/50	4	13.2	2"	2"	1250	1220	2310	1000	1050	450	900	2260	1500	650	1000	1150	203
	BC/BD-2x163BC5-B01	52.7	-	45314	-	155.4	17181	-	9.1	-	47	-	47.9	-	C	-	46	-	77	-	1.1	-	4.80	-	2	630	230/1/50	6	17.1	2"	2"	1250	1220	2310	1000	1050	450	900	2260	1500	650	1000	1150	216
	BC/BD-2x163BC5-B02	60.7	47.2	52192	40584	155.4	21018	14773	10.5	8.2	60	39	33.7	39.3	D	D	57	50	89	82	1.8	1.2	3.95	2.37	2	630	400/3/50	4	17.1	2"	2"	1250	1220	2310	1000	1050	450	900	2260	1500	650	1000	1150	215
	BC/BD-2x163BD5-B01	57.8	-	49699	-	194.5	16424	-	10.0	-	56	-	52.5	-	C	-	45	-	77	-	1.1	-	4.89	-	2	630	230/1/50	6	22.0	2 1/2"	2 1/2"	1250	1220	2310	1000	1050	450	900	2260	1500	650	1000	1150	228
	BC/BD-2x163BD5-B02	67.4	51.1	57953	43938	194.5	20175	14000	11.7	8.9	73	45	35.5	42.6	D	D	57	50	89	82	1.9	1.2	4.01	2.40	2	630	400/3/50	4	22.0	2 1/2"	2 1/2"	1250	1220	2310	1000	1050	450	900	2260	1500	650	1000	1150	228
	BC/BD-2x263BA5-B01	70.0	-	60189	-	155.6	38151	-	12.1	-	34	-	33.3	-	D	-	49	-	81	-	2.1	-	9.10	-	4	630	230/1/50	6	17.6	2 1/2"	2 1/2"	2150	1220	2310	1900	1050	450	900	2260	2400	650	1000	1150	320
	BC/BD-2x263BA5-B02	77.5	64.0	66638	55030	155.6	45314	32981	13.5	11.1	40	29	22.1	26.7	E	E	60	53	92	85	3.5	2.4	7.60	4.63	4	630	400/3/50	4	17.6	2 1/2"	2 1/2"	2150	1220	2310	1900	1050	450	900	2260	2400	650	1000	1150	318
	BC/BD-2x263BB5-B01	90.1	-	77472	-	233.4	36103	-	15.6	-	26	-	42.9	-	D	-	49	-	81	-	2.1	-	9.36	-	4	630	230/1/50	6	26.4	3"	3"	2150	1220	2310	1900	1050	450	900	2260	2400	650	1000	1150	344
	BC/BD-2x263BB5-B02	101.9	81.8	87618	70335	233.4	43660	31280	17.7	14.2	32	22	28.3	34.1	E	D	60	53	92	85	3.6	2.4	7.75	4.68	4	630	400/3/50	4	26.4	3"	3"	2150	1220	2310	1900	1050	450	900	2260	2400	650	1000	1150	343
	BC/BD-2x263BC5-B01	106.4	-	91487	-	311.2	34362	-	18.5	-	63	-	48.4	-	C	-	49	-	80	-	2.2	-	9.59	-	4	630	230/1/50	6	35.2	3"	3"	2150	1220	2310	1900	1050	450	900	2260	2400	650	1000	1150	368
	BC/BD-2x263BC5-B02	122.6	95.4	105416	82029	311.2	42036	29546	21.3	16.6	81	52	33.1	38.2	D	D	60	53	92	85	3.7	2.5	7.89	4.74	4	630	400/3/50	4	35.2	3"	3"	2150	1220	2310	1900	1050	450	900	2260	2400	650	1000	1150	367
	BC/BD-2x263BD5-B01	115.5	-	99312	-	389.0	32848	-	20.0	-	50	-	52.5	-	C	-	48	-	80	-	2.2	-	9.78	-	4	630	230/1/50	6	44.0	3"	3"	2150	1220	2310	1900	1050	450	900	2260	2400	650	1000	1150	392
	BC/BD-2x263BD5-B02	134.6	102.1	115734	87790	389.0	40351	28000	23.4	17.7	66	40	35.4	40.8	D	D	60	53	92	85	3.8	2.5	8.02	4.79	4	630	400/3/50	4	44.0	3"	3"	2150	1220	2310	1900	1050	450	900	2260	2400	650	1000	1150	391
	BC/BD-2x363BA5-B01	105.9	-	91057	-	233.4	57227	-	18.4	-	45	-	34.2	-	D	-	51	-	83	-	3.1	-	13.65	-	6	630	230/1/50	6	26.4	3"	3"	3050	1220	2310	2800	1050	450	900	2260	3300	650	1000	1150	448
	BC/BD-2x363BA5-B02	117.3	96.9	100859	83318	233.4	67972	49472	20.4	16.8	54	38	22.6	26.9	E	E	62	55	94	87	5.2	3.6	11.40	6.95	6	630	400/3/50	4	26.4	3"	3"	3050	1220	2310	2800	1050	450	900	2260	3300	650	1000	1150	446
	BC/BD-2x363BB5-B01	136.3	-	117196	-	350.1	54155	-	23.7	-	34	-	42.6	-	D	-	51	-	83	-	3.2	-	14.04	-	6	630	230/1/50	6	39.6	4"	4"	3150	1220	2310	2800	1050	450	900	2260	3500	650	1000	1150	485
	BC/BD-2x363BB5-B02	154.2	123.8	132587	106448	350.1	65489	46919	26.8	21.5	42	28	28.6	33.5	E	D	62	55	94	87	5.4	3.7	11.62	7.01	6	630	400/3/50	4	39.6	4"	4"	3150	1220	2310	2800	1050	450	900	2260	3500	650	1000	1150	483
	BC/BD-2x363BC5-B01	159.6	-	137230	-	466.9	51542	-	27.7	-	59	-	48.4	-	C	-	50	-	82	-	3.3	-	14.38	-	6	630	230/1/50	6	52.8	4"	4"	3150	1220	2310	2800	1050	450	900	2260	3500	650	1000	1150	520
	BC/BD-2x363BC5-B02	183.9	143.1	158125	123043	466.9	63054	44319	31.9	24.8	76	49	33.4	38.7	D	D	62	55	94	87	5.5	3.7	11.83	7.11	6	630	400/3/50	4	52.8	4"	4"	3150	1220	2310	2800	1050	450	900	2260	3500	650	1000	1150	518
	BC/BD-2x363BD5-B01	173.1	-	148838	-	583.6	49272	-	30.0	-	47	-	50.9	-	C	-	50	-	82	-	3.4	-	14.66	-	6	630	230/1/50	6	66.0	4"	4"	3150	1220	2310	2800	1050	450	900	2260	3500	650	1000	1150	556
	BC/BD-2x363BD5-B02	201.8	153.2	173516	131727	583.6	60526	42000	35.0	26.6	61	38	35.4	41.4	D	D	62	55	94	87	5.7	3.7	12.03	7.18	6	630	400/3/50	4	66.0	4"	4"	3150	1220	2310	2800	1050	450	900	2260	3500	650	1000	1150	554
	BC/BD-2x463BA5-B01	139.8	-	120206	-	311.2	76302	-	24.3	-	33	-	33.3	-	D	-	52	-	84	-	4.2	-	18.20	-	8	630	230/1/50	6	35.2	3"	3"	3950	1220	2310	3700	1050	450	900	2260	4200	650	1000	1150	577
	BC/BD-2x463BA5-B02	154.9	127.9	133189	109974	311.2	90629	65962	26.9	22.2	40	28	22.1	26.6	E	E	63	56	95	88	7.0	4.8	15.20	9.26	8	630	400/3/50	4	35.2	3"	3"	3950	1220	2310	3700	1050	450	900	2260	4200	650	1000	1150	575
	BC/BD-2x463BB5-B01	179.9	-	154685	-	466.9	72206	-	31.2	-	24	-	41.8	-	D	-	52	-	84	-	4.3	-	18.72	-	8	630	230/1/50	6	52.8	4"	4"	4050	1220	2310	3700	1050	450	900	2260	4400	650	1000	1150	626
	BC/BD-2x463BB5-B02	203.6	163.5	175063	140584	466.9	87319	62559	35.3	28.4	30	21	28.3	33.4	E	D	63	56	95	88	7.2	4.9	15.49	9.35	8	630	400/3/50	4	52.8	4"	4"	4050	1220	2310	3700	1050	450	900	2260	4400	650	1000	1150	623
	BC/BD-2x463BC5-B01	212.8	-	182974	-	622.5	68723	-	36.9	-	59	-	48.4	-	C	-	51	-	83	-	4.4	-	19.17	-	8	630	230/1/50	6	70.4	4"	4"	4050	1220	2310	3700	1050	450	900	2260	4400	650	1000	1150	672
	BC/BD-2x463BC5-B02	245.1	190.8	210747	164057	622.5	84072	59092	42.5	33.1	76	49	33.1	38.9	D	D	63	56	95	88	7.4	4.9	15.77	9.48	8	630	400/3/50	4	70.4	4"	4"	4050	1220	2310	3700	1050	450	900	2260	4400	650	1000	1150	669
	BC/BD-2x463BD5-B01	230.8	-	198451	-	778.1	65696	-	40.1	-	47	-	51.3	-	C	-	51	-	83	-	4.5	-	19.55	-	8	630	230/1/50	6	88.0	4"	4"	4050	1220	2310	3700	1050	450	900	2260	4400	650	1000	1150	720
	BC/BD-2x463BD5-B02	269.1	204.2	231383	175579	778.1	80701	56000	46.7	35.4	62	38	35.4	40.8	D	D	63	56	95	88	7.6	5.0	16.03	9.57	8	630	400/3/50	4	88.0	4"	4"	4050	1220	2310	3700	1050	450	900	2260	4400	650	1000	1150	717
	BC/BD-2x563BA5-B01	165.8	-	142561	-	389.0	95378	-	28.8	-	9	-	31.9	-	D	-	53	-	85	-	5.2	-	22.75	-	10	630	230/1/50	6	44.0	4"	4"	4950	1220	2310	4600	1050	450	900	2260	5300	650	1000	1150	709
	BC/BD-2x563BA5-B02	183.6	151.7	157867	130438	389.0	113286	82453	31.9	26.3	10	7	21.1	25.3	E	E	64	57	96	89	8.7	6.0	19.00	11.58	10	630	400/3/50	4	44.0	4"	4"	4950	1220	2310	4600	1050	450	900	2260	5300	650	1000	1150	706
	BC/BD-2x563BB5-B01	228.7	-	196645	-	583.6	90258	-	39.7	-	46	-	42.4	-	D	-	53	-	85	-	5.4	-	23.40	-	10	630	230/1/50	6	66.0	4"	4"	4950	1220	2310	4600	1050	450	900	2260	5300	650	1000	1150	765
	BC/BD-2x563BB5-B02	258.8	207.7	222527	178589	583.6	109149	78199	44.9	36.1	57	38	28.8	34.0	E	D	64	57	96	89	9.0	6.1	19.36	11.68	10	630	400/3/50	4	66.0	4"	4"	4950	1220	2310	4600	1050	450	900	2260	5300	650	1000	1150	762
	BC/BD-2x563BC5-B01	263.1	-	226224	-	778.1	85904	-	45.7	-	37	-	47.8	-	C	-	52	-	84	-	5.5	-	23.96	-	10	630	230/1/50	6	88.0	4"	4"	4950	1220	2310	4600	1050	450	900	2260	5300	650	1000	1150	825
	BC/BD-2x563BC5-B02	303.0	235.9	260532	202836	778.1	105090	73865	52.6	40.9	47	30	32.9	38.0	D	D	64	57	96	89	9.2	6.2	19.71	11.85	10	630	400/3/50	4	88.0	4"	4"	4950	1220	2310	4600	1050	450	900	2260	5300	650	1000	1150	822
	BC/BD-2x563BD5-B01	285.5	-	245484	-	972.6	82120	-	49.6	-	28	-	51.0	-	C	-	52	-	84	-	5.6	-	24.44	-	10	630	230/1/50	6	110.0	5"	5"	4950	1220	2310	4600	1050	450	900	2260	5300	650	1000	1150	884

BC/BD Ø630 2,5mm

HATVE / FIN SPACING / LAMELLENABSTAND / ШАГ РЕБРА	KARYER MODEL	KAPASİTE SU / CAPACITY WATER / LEISTUNG WASSER / МОЩНОСТЬ ВОДА				TOPLAM ALAN / TOTAL SURFACE / GESAMTFLÄCHE / ОБЩАЯ ПЛОЩАДЬ	HAVA TARAFI / AIR SIDE / LUFTSEITE / СТОРОНА ВОЗДУХА		AKIŞKAN TARAFI / FLUID SIDE / MEDIUMSEITE / СТОРОНА ЖИДКОСТИ				ENERJİ / ENERGY / ENERGIE / ЭНЕРГИЯ				SES / SOUND / SCHALLPEGEL / ЗВУК				FAN BİLGİLERİ / FAN DATA / LÜFTERDATEN / ДАННЫЕ ВЕНТИЛЯТОРА								BATARYA BİLGİLERİ / COIL DATA / WÄRMETAUSCHERDATEN / ДАННЫЕ БАТАРЕИ															AĞIRLIK / WEIGHT / GEWICHT / ВЕС
		Tortam / Tambient / Umgebungstemp/ Т окружающей среды =25°C ΔT=15°C Su / Water / Wasser / Вода, Tgiriş su / Tiblet, water / Wassereintrittstemp. / Т воды на входе = 40°C, Tçıkış su / Toutlet, water / Wasserausrittstemp. / Т воды на выходе =35°C					HAVA DEBİSİ / AIR FLOW / LUFTMENGE / РАСХОД ВОЗДУХА		AKIŞKAN DEBİSİ / FLUID FLOW / MEDIUMMENGE / РАСХОД ЖИДКОСТИ		AKIŞKAN TARAFI BASINÇ KAYBI / PRESSURE DROP FLUID SIDE / MEDIUMSEITIGER DRUCKVERLUST / ПАДЕНИЕ ДАВЛЕНИЯ СО СТОРОНЫ ЖИДКОСТИ		ENERJİ VERİMLİLİĞİ ORANI / ENERGY EFFICIENCY RATIO / ENERGIEEFFIZIENZRATE / КПАСС ЭНЕРГОЭФФЕКТИВНОСТИ		ENERJİ VERİMLİLİĞİ SINIFI / ENERGY EFFICIENCY CLASS / ENERGIEEFFIZIENZKLASSE / КОЭФФИЦИЕНТ ЭНЕРГОЭФФЕКТИВНОСТИ		SES BASINÇ SEVİYESİ / SOUND PRESSURE LEVEL / SCHALLDRUCKPEGEL / УРОВЕНЬ ЗВУКОВОГО ДАВЛЕНИЯ		SES SEVİYESİ / SOUND POWER LEVEL / SCHALLLEISTUNGSPEGEL / УРОВЕНЬ ЗВУКОВОЙ МОЩНОСТИ		TOPLAM GÜÇ / TOTAL POWER / GESAMTLEISTUNG / ОБЩАЯ МОЩНОСТЬ		TOPLAM AKIM / TOTAL CURRENT / GESAMTSTROMAUFNAHME / ОБЩИЙ ТОК		FAN ADEDİ / NUMBER OF FANS / LÜFTERANZAHL / КОЛИЧЕСТВО ВЕНТИЛЯТОРОВ	FAN ÇAPI / FAN DIAMETER / LÜFTERDURCHMESSER / ДИАМЕТР ВЕНТИЛЯТОРА	MOTOR / MOTOR	KUTUP SAYISI / NUMBER OF POLES / POLANZAHL / КОЛИЧЕСТВО ПОЛЮСОВ	İÇ HACİM / INTERNAL VOLUME / INNENVOLUMEN/ВНУТРЕННИЙ ОБЪЕМ	BAĞLANTILAR / CONNECTIONS / ANSCHLÜSSE / СОЕДИНЕНИЯ		BOYUTLAR / DIMENSIONS / ABMESSUNGEN / ГАБАРИТНЫЕ РАЗМЕРЫ													
																														GİRİŞ / INLET / EINTRITT / ВХОД	ÇIKIŞ / OUTLET / AUSTRITT / ВЫХОД	A	B	C	E	F	G	H	I	K	L	M	N	
		kW		kcal/h			m²/h		m³/h		kPa						dB(A) 10m		dB		kW		A																			
		Δ	Y	Δ	Y	m²	Δ	Y	Δ	Y	Δ	Y	Δ	Y	Δ	Y	Δ	Y	Δ	Y	Δ	Y	Δ	Y	PCS	mm	V/Ph/Hz		dm³	"		mm											kg
2,5 mm	BC/BD-2x563BD5-B02	332.8	252.7	286155	217282	972.6	100876	70000	57.7	43.8	36	22	35.0	40.8	D	D	64	57	96	89	9.5	6.2	20.04	11.96	10	630	400/3/50	4	110.0	5"	5"	4950	1220	2310	4600	1050	450	900	2260	5300	650	1000	1150	881
	BC/BD-2x663BA5-B01	203.6	-	175063	-	466.9	114454	-	35.3	-	15	-	32.3	-	D	-	54	-	86	-	6.3	-	27.29	-	12	630	230/1/50	6	52.8	4"	4"	5850	1220	2310	5500	1050	450	900	2260	6200	650	1000	1150	837
	BC/BD-2x663BA5-B02	225.5	186.3	193894	160188	466.9	135943	98943	39.1	32.3	18	12	21.7	25.9	E	E	65	58	97	90	10.4	7.2	22.80	13.89	12	630	400/3/50	4	52.8	4"	4"	5850	1220	2310	5500	1050	450	900	2260	6200	650	1000	1150	834
	BC/BD-2x663BB5-B01	262.3	-	225536	-	700.3	108309	-	45.5	-	11	-	41.0	-	D	-	53	-	86	-	6.4	-	28.08	-	12	630	230/1/50	6	79.2	5"	5"	5850	1220	2310	5500	1050	450	900	2260	6200	650	1000	1150	910
	BC/BD-2x663BB5-B02	296.7	238.4	255115	204986	700.3	130979	93839	51.5	41.4	14	9	27.7	32.7	E	D	65	58	97	90	10.7	7.3	23.23	14.02	12	630	400/3/50	4	79.2	5"	5"	5850	1220	2310	5500	1050	450	900	2260	6200	650	1000	1150	907
	BC/BD-2x663BC5-B01	319.1	-	274375	-	933.7	103085	-	55.4	-	57	-	48.3	-	C	-	53	-	85	-	6.6	-	28.75	-	12	630	230/1/50	6	105.6	5"	5"	5850	1220	2310	5500	1050	450	900	2260	6200	650	1000	1150	976
	BC/BD-2x663BC5-B02	367.6	286.1	316077	246000	933.7	126109	88638	63.8	49.6	74	47	33.1	38.7	D	D	65	58	97	90	11.1	7.4	23.65	14.21	12	630	400/3/50	4	105.6	5"	5"	5850	1220	2310	5500	1050	450	900	2260	6200	650	1000	1150	972
	BC/BD-2x663BD5-B01	346.1	-	297591	-	1167.1	98544	-	60.1	-	46	-	51.7	-	C	-	53	-	85	-	6.7	-	29.32	-	12	630	230/1/50	6	132.1	5"	5"	5850	1220	2310	5500	1050	450	900	2260	6200	650	1000	1150	1047
	BC/BD-2x663BD5-B02	403.5	306.2	346945	263283	1167.1	121052	84000	70.0	53.1	60	37	35.4	40.8	D	D	65	58	97	90	11.4	7.5	24.05	14.35	12	630	400/3/50	4	132.1	5"	5"	5850	1220	2310	5500	1050	450	900	2260	6200	650	1000	1150	1043
	BC/BD-2x763BA5-B01	241.5	-	207651	-	544.7	133529	-	41.9	-	23	-	33.1	-	D	-	55	-	87	-	7.3	-	31.84	-	14	630	230/1/50	6	61.6	4"	4"	6750	1220	2310	6400	1050	450	900	2260	7100	650	1000	1150	966
	BC/BD-2x763BA5-B02	267.5	221.0	230007	190025	544.7	158600	115434	46.4	38.4	27	19	21.9	26.3	E	E	66	59	98	91	12.2	8.4	26.60	16.21	14	630	400/3/50	4	61.6	4"	4"	6750	1220	2310	6400	1050	450	900	2260	7100	650	1000	1150	1046
	BC/BD-2x763BB5-B01	311.0	-	267410	-	817.0	126361	-	54.0	-	17	-	41.5	-	D	-	54	-	87	-	7.5	-	32.76	-	14	630	230/1/50	6	92.4	5"	5"	6750	1220	2310	6400	1050	450	900	2260	7100	650	1000	1150	1050
	BC/BD-2x763BB5-B02	351.8	282.6	302492	242991	817.0	152809	109479	61.0	49.0	21	14	28.1	33.2	E	D	66	59	98	91	12.5	8.5	27.11	16.35	14	630	400/3/50	4	92.4	5"	5"	6750	1220	2310	6400	1050	450	900	2260	7100	650	1000	1150	1046
	BC/BD-2x763BC5-B01	358.2	-	307995	-	1089.3	120265	-	62.2	-	14	-	46.5	-	C	-	54	-	86	-	7.7	-	33.54	-	14	630	230/1/50	6	123.3	5"	5"	6750	1220	2310	6400	1050	450	900	2260	7100	650	1000	1150	1134
	BC/BD-2x763BC5-B02	412.3	321.4	354512	276353	1089.3	147127	103412	71.6	55.8	19	12	32.0	37.4	D	D	66	59	98	91	12.9	8.6	27.59	16.58	14	630	400/3/50	4	123.3	5"	5"	6750	1220	2310	6400	1050	450	900	2260	7100	650	1000	1150	1130
	BC/BD-2x763BD5-B01	406.7	-	349697	-	1361.7	114968	-	70.6	-	70	-	52.1	-	C	-	54	-	86	-	7.8	-	34.21	-	14	630	230/1/50	6	154.1	5"	5"	6750	1220	2310	6400	1050	450	900	2260	7100	650	1000	1150	1210
	BC/BD-2x763BD5-B02	474.3	359.7	407822	309284	1361.7	141227	98000	82.3	62.4	92	56	35.7	41.3	D	D	66	59	98	91	13.3	8.7	28.06	16.74	14	630	400/3/50	4	154.1	5"	5"	6750	1220	2310	6400	1050	450	900	2260	7100	650	1000	1150	1205
	BC/BD-2x863BA5-B01	279.4	-	240239	-	622.5	152605	-	48.5	-	33	-	33.3	-	D	-	56	-	88	-	8.4	-	36.39	-	16	630	230/1/50	6	70.4	4"	4"	7650	1220	2310	7300	1050	450	900	2260	8000	650	1000	1150	1094
	BC/BD-2x863BA5-B02	309.5	255.7	266120	219861	622.5	181257	131924	53.7	44.4	39	28	22.3	26.6	E	E	67	60	99	92	13.9	9.6	30.40	18.52	16	630	400/3/50	4	70.4	4"	4"	7650	1220	2310	7300	1050	450	900	2260	8000	650	1000	1150	1089
	BC/BD-2x863BB5-B01	359.7	-	309284	-	933.7	144412	-	62.4	-	25	-	41.8	-	D	-	55	-	88	-	8.6	-	37.44	-	16	630	230/1/50	6	105.6	5"	5"	7650	1220	2310	7300	1050	450	900	2260	8000	650	1000	1150	1190
	BC/BD-2x863BB5-B02	406.9	326.8	349869	280996	933.7	174638	125119	70.6	56.7	31	21	28.5	33.7	E	D	67	60	99	92	14.3	9.7	30.98	18.69	16	630	400/3/50	4	105.6	5"	5"	7650	1220	2310	7300	1050	450	900	2260	8000	650	1000	1150	1185
	BC/BD-2x863BC5-B01	414.1	-	356060	-	1244.9	137446	-	71.9	-	21	-	47.1	-	C	-	55	-	87	-	8.8	-	38.33	-	16	630	230/1/50	6	140.9	5"	5"	7650	1220	2310	7300	1050	450	900	2260	8000	650	1000	1150	1285
	BC/BD-2x863BC5-B02	476.7	371.4	409886	319345	1244.9	168145	118185	82.7	64.5	27	17	32.2	37.5	D	D	67	60	99	92	14.8	9.9	31.53	18.95	16	630	400/3/50	4	140.9	5"	5"	7650	1220	2310	7300	1050	450	900	2260	8000	650	1000	1150	1281
	BC/BD-2x863BD5-B01	449.8	-	386756	-	1556.2	131392	-	78.1	-	15	-	50.0	-	C	-	55	-	87	-	9.0	-	39.10	-	16	630	230/1/50	6	176.1	6"	6"	7650	1220	2310	7300	1050	450	900	2260	8000	650	1000	1150	1381
	BC/BD-2x863BD5-B02	523.9	398.1	450470	342302	1556.2	161402	112000	90.9	69.1	20	12	34.5	39.8	D	D	67	60	99	92	15.2	10.0	32.06	19.13	16	630	400/3/50	4	176.1	6"	6"	7650	1220	2310	7300	1050	450	900	2260	8000	650	1000	1150	1376

BC/BD Ø630 2,5mm

| HATVE / FIN SPACING / LAMELLENABSTAND / ШАГ РЕБРА | KARYER MODEL | KAPASİTE SU / CAPACITY WATER / LEISTUNG WASSER / МОЩНОСТЬ ВОДА | | | | TOPLAM ALAN / TOTAL SURFACE / GESAMTFLÄCHE / ОБЩАЯ ПЛОЩАДЬ | HAVA TARAFI / AIR SIDE / LUFTSEITE / СТОРОНА ВОЗДУХА | | AKIŞKAN TARAFI / FLUID SIDE / MEDIUMSEITE / СТОРОНА ЖИДКОСТИ | | | | ENERJİ / ENERGY / ENERGIE / ЭНЕРГИЯ | | | | SES / SOUND / SCHALLPEGEL / ЗВУК | | | | FAN BİLGİLERİ / FAN DATA / LÜFTERDATEN / ДАННЫЕ ВЕНТИЛЯТОРА | | | | | | | | BATARYA BİLGİLERİ / COIL DATA / WÄRMETAUSCHERDATEN / ДАННЫЕ БАТАРЕИ | | | | | | | | | | | | | | | | |
|---|---|---

BC/BD Ø630 2,5mm

| HATVE / FIN SPACING / LAMELLENABSTAND / ШАГ РЕБРА | KARYER MODEL | KAPASİTE SU / CAPACITY WATER / LEISTUNG WASSER / МОЩНОСТЬ ВОДА | | | | TOPLAM ALAN / TOTAL SURFACE / GESAMTFLÄCHE / ОБЩАЯ ПЛОЩАДЬ | HAVA TARAFI / AIR SIDE / LUFTSEITE / СТОРОНА ВОЗДУХА | | AKIŞKAN TARAFI / FLUID SIDE / MEDIUMSEITE / СТОРОНА ЖИДКОСТИ | | | | ENERJİ / ENERGY / ENERGIE / ЭНЕРГИЯ | | | | SES / SOUND / SCHALLPEGEL / ЗВУК | | | | FAN BİLGİLERİ / FAN DATA / LÜFTERDATEN / ДАННЫЕ ВЕНТИЛЯТОРА | | | | | | | | BATARYA BİLGİLERİ / COIL DATA / WÄRMETAUSCHERDATEN / ДАННЫЕ БАТАРЕИ | | | | | | | | | | | | | | | | | |
|---|---|---

BC/BD-t Ø630 2,5mm

| HATVE / FIN SPACING / LAMELLENABSTAND / ШАГ РЕБРА | KARYER MODEL | KAPASİTE SU / CAPACITY WATER / LEISTUNG WASSER / МОЩНОСТЬ ВОДА | | | | TOPLAM ALAN / TOTAL SURFACE / GESAMTFLÄCHE / ОБЩАЯ ПЛОЩАДЬ | HAVA TARAFI / AIR SIDE / LUFTSEITE / СТОРОНА ВОЗДУХА | | AKIŞKAN TARAFI / FLUID SIDE / MEDIUMSEITE / СТОРОНА ЖИДКОСТИ | | | | ENERJİ / ENERGY / ENERGIE / ЭНЕРГИЯ | | | | SES / SOUND / SCHALLPEGEL / ЗВУК | | | | FAN BİLGİLERİ / FAN DATA / LÜFTERDATEN / ДАННЫЕ ВЕНТИЛЯТОРА | | | | | | | | BATARYA BİLGİLERİ / COIL DATA / WÄRMETAUSCHERDATEN / ДАННЫЕ БАТАРЕИ | | | | | | | |

BC/BD-t Ø630 2,5mm

HATVE / FIN SPACING / LAMELLENABSTAND / ШАГ РЕБРА	KARYER MODEL	KAPASİTE SU / CAPACITY WATER / LEISTUNG WASSER / МОЩНОСТЬ ВОДА				TOPLAM ALAN / TOTAL SURFACE / GESAMTFLÄCHE / ОБЩАЯ ПЛОЩАДЬ	HAVA TARAFI / AIR SIDE / LUFTSEITE / СТОРОНА ВОЗДУХА		AKIŞKAN TARAFI / FLUID SIDE / MEDIUMSEITE / СТОРОНА ЖИДКОСТИ				ENERJİ / ENERGY / ENERGIE / ЭНЕРГИЯ				SES / SOUND / SCHALLPEGEL / ЗВУК				FAN BİLGİLERİ / FAN DATA / LÜFTERDATEN / ДАННЫЕ ВЕНТИЛЯТОРА								BATARYA BİLGİLERİ / COIL DATA / WÄRMETAUSCHERDATEN / ДАННЫЕ БАТАРЕИ															AĞIRLIK / WEIGHT / GEWICHT / ВЕС
		Tortam / Tambient / Umgebungstemp/ Т окружающей среды =25°C ΔT=15°C Su / Water / Wasser / Вода, Tgiriş su / Tiblei, water / Wassereintritstemp. / Т воды на входе = 40°C, Tçıkış su / Toutlei, water / Wasserausritstemp. / Т воды на выходе =35°C																																											
		kW		kcal/h			m²/h		m³/h		kPa						dB(A) 10m		dB		kW		A		PCS	mm	V/Ph/Hz		dm³	"	"	A	B	C	E	F	G	H	I	K	L	M	N	kg
		Δ	Y	Δ	Y	m²	Δ	Y	Δ	Y	Δ	Y	Δ	Y	Δ	Y	Δ	Y	Δ	Y	Δ	Y	Δ	Y								mm												
2,5 mm	BC/BD-t-563AD5-B02	197.3	144.2	169646	123989	492.6	48616	33276	30.6	22.7	39	23	40.3	46.5	D	C	61	54	93	86	4.9	3.1	10.19	6.03	5	630	400/3/50	4	55.0	4"	4"	4950	1220	1230	4600	1050	450	900	1180	5300	650	1000	1150	514
	BC/BD-t-663AA5-B01	128.3	-	110317	-	236.5	55864	-	19.9	-	17	-	40.1	-	D	-	51	-	83	-	3.2	-	13.82	-	6	630	230/1/50	6	26.4	3"	3"	5750	1220	1230	5500	1050	450	900	1180	6000	650	1000	1150	503
	BC/BD-t-663AA5-B02	142.9	117.1	122871	100687	236.5	66913	48361	22.2	18.2	21	15	27.0	32.5	E	D	62	55	94	87	5.3	3.6	11.49	6.98	6	630	400/3/50	4	26.4	3"	3"	5750	1220	1230	5500	1050	450	900	1180	6000	650	1000	1150	501
	BC/BD-t-663AB5-B01	161.0	-	138434	-	354.7	52448	-	25.0	-	12	-	48.8	-	C	-	50	-	82	-	3.3	-	14.26	-	6	630	230/1/50	6	39.6	4"	4"	5850	1220	1230	5500	1050	450	900	1180	6200	650	1000	1150	540
	BC/BD-t-663AB5-B02	183.8	144.7	158039	124419	354.7	64044	45269	28.5	22.6	15	10	33.4	39.1	D	D	62	55	94	87	5.5	3.7	11.75	7.07	6	630	400/3/50	4	39.6	4"	4"	5850	1220	1230	5500	1050	450	900	1180	6200	650	1000	1150	538
	BC/BD-t-663AC5-B01	191.1	-	164315	-	472.9	49611	-	29.6	-	63	-	56.2	-	C	-	50	-	82	-	3.4	-	14.62	-	6	630	230/1/50	6	52.8	4"	4"	5850	1220	1230	5500	1050	450	900	1180	6200	650	1000	1150	573
	BC/BD-t-663AC5-B02	221.7	167.6	190627	144109	472.9	60874	42330	34.4	26.3	82	51	38.9	45.3	D	C	62	55	94	87	5.7	3.7	12.00	7.17	6	630	400/3/50	4	52.8	4"	4"	5850	1220	1230	5500	1050	450	900	1180	6200	650	1000	1150	571
	BC/BD-t-663AD5-B01	202.3	-	173946	-	591.1	47018	-	31.4	-	48	-	59.5	-	C	-	50	-	83	-	3.4	-	14.93	-	6	630	230/1/50	6	66.0	4"	4"	5850	1220	1230	5500	1050	450	900	1180	6200	650	1000	1150	609
	BC/BD-t-663AD5-B02	239.2	174.6	205674	150128	591.1	58339	39931	37.1	27.5	64	38	41.2	45.9	D	C	62	55	94	87	5.8	3.8	12.22	7.24	6	630	400/3/50	4	66.0	4"	4"	5850	1220	1230	5500	1050	450	900	1180	6200	650	1000	1150	607
	BC/BD-t-763AA5-B01	152.1	-	130782	-	275.9	65175	-	23.6	-	27	-	41.1	-	D	-	51	-	83	-	3.7	-	16.13	-	7	630	230/1/50	6	30.8	3"	3"	6650	1220	1230	6400	1050	450	900	1180	6900	650	1000	1150	579
	BC/BD-t-763AA5-B02	169.6	138.9	145829	119432	275.9	78065	56421	26.3	21.6	32	23	27.4	33.1	E	D	62	55	95	88	6.2	4.2	13.41	8.14	7	630	400/3/50	4	30.8	3"	3"	6650	1220	1230	6400	1050	450	900	1180	6900	650	1000	1150	577
	BC/BD-t-763AB5-B01	190.8	-	164057	-	413.8	61190	-	29.6	-	19	-	50.2	-	C	-	51	-	83	-	3.8	-	16.64	-	7	630	230/1/50	6	46.2	4"	4"	6750	1220	1230	6400	1050	450	900	1180	7100	650	1000	1150	622
	BC/BD-t-763AB5-B02	217.9	171.4	187359	147377	413.8	74718	52814	33.8	26.8	24	16	34.0	39.9	D	D	62	55	95	88	6.4	4.3	13.71	8.25	7	630	400/3/50	4	46.2	4"	4"	6750	1220	1230	6400	1050	450	900	1180	7100	650	1000	1150	620
	BC/BD-t-763AC5-B01	214.7	-	184608	-	551.7	57880	-	33.3	-	15	-	55.1	-	C	-	50	-	83	-	3.9	-	17.06	-	7	630	230/1/50	6	61.6	4"	4"	6750	1220	1230	6400	1050	450	900	1180	7100	650	1000	1150	664
	BC/BD-t-763AC5-B02	248.8	188.7	213928	162252	551.7	71019	49385	38.6	29.6	19	12	37.7	43.9	D	D	62	55	95	88	6.6	4.3	14.00	8.36	7	630	400/3/50	4	61.6	4"	4"	6750	1220	1230	6400	1050	450	900	1180	7100	650	1000	1150	662
	BC/BD-t-763AD5-B01	237.6	-	204298	-	689.7	54854	-	36.8	-	73	-	59.4	-	C	-	51	-	83	-	4.0	-	17.42	-	7	630	230/1/50	6	77.0	4"	4"	6750	1220	1230	6400	1050	450	900	1180	7100	650	1000	1150	703
	BC/BD-t-763AD5-B02	281.3	205.1	241873	176353	689.7	68063	46586	43.6	32.3	99	58	41.4	46.6	D	C	62	55	95	88	6.8	4.4	14.26	8.44	7	630	400/3/50	4	77.0	4"	4"	6750	1220	1230	6400	1050	450	900	1180	7100	650	1000	1150	701
	BC/BD-t-863AA5-B01	176.0	-	151332	-	315.3	74486	-	27.3	-	39	-	41.9	-	D	-	52	-	84	-	4.2	-	18.43	-	8	630	230/1/50	6	35.2	3"	3"	7550	1220	1230	7300	1050	450	900	1180	7800	650	1000	1150	655
	BC/BD-t-863AA5-B02	196.2	160.7	168701	138176	315.3	89217	64481	30.4	25.0	47	33	28.0	33.5	E	D	63	56	95	88	7.0	4.8	15.32	9.31	8	630	400/3/50	4	35.2	3"	3"	7550	1220	1230	7300	1050	450	900	1180	7800	650	1000	1150	653
	BC/BD-t-863AB5-B01	220.7	-	189767	-	472.9	69931	-	34.2	-	27	-	50.2	-	C	-	51	-	83	-	4.4	-	19.01	-	8	630	230/1/50	6	52.8	4"	4"	7650	1220	1230	7300	1050	450	900	1180	8000	650	1000	1150	704
	BC/BD-t-863AB5-B02	252.1	198.2	216766	170420	472.9	85392	60358	39.1	30.9	35	23	34.5	40.4	D	D	63	56	95	88	7.3	4.9	15.66	9.42	8	630	400/3/50	4	52.8	4"	4"	7650	1220	1230	7300	1050	450	900	1180	8000	650	1000	1150	702
	BC/BD-t-863AC5-B01	248.1	-	213326	-	630.6	66148	-	38.5	-	21	-	55.1	-	C	-	51	-	83	-	4.5	-	19.50	-	8	630	230/1/50	6	70.4	4"	4"	7650	1220	1230	7300	1050	450	900	1180	8000	650	1000	1150	752
	BC/BD-t-863AC5-B02	287.7	218.0	247376	187445	630.6	81165	56440	44.6	34.2	28	17	37.9	43.6	D	D	63	56	95	88	7.6	5.0	15.99	9.56	8	630	400/3/50	4	70.4	4"	4"	7650	1220	1230	7300	1050	450	900	1180	8000	650	1000	1150	750
	BC/BD-t-863AD5-B01	263.4	-	226482	-	788.2	62690	-	40.8	-	17	-	57.3	-	C	-	51	-	84	-	4.6	-	19.90	-	8	630	230/1/50	6	88.0	4"	4"	7650	1220	1230	7300	1050	450	900	1180	8000	650	1000	1150	801
	BC/BD-t-863AD5-B02	310.9	227.6	267324	195700	788.2	77786	53241	48.2	35.8	23	13	39.9	45.5	D	C	63	56	95	88	7.8	5.0	16.30	9.65	8	630	400/3/50	4	88.0	4"	4"	7650	1220	1230	7300	1050	450	900	1180	8000	650	1000	1150	798

BC/BD-t Ø630 2,5mm

| HATVE / FIN SPACING / LAMELLENABSTAND / ШАГ РЕБРА | KARYER MODEL | KAPASİTE SU / CAPACITY WATER / LEISTUNG WASSER / МОЩНОСТЬ ВОДА | | | | TOPLAM ALAN / TOTAL SURFACE / GESAMTFLÄCHE / ОБЩАЯ ПЛОЩАДЬ | HAVA TARAFI / AIR SIDE / LUFTSEITE / СТОРОНА ВОЗДУХА | | AKIŞKAN TARAFI / FLUID SIDE / MEDIUMSEITE / СТОРОНА ЖИДКОСТИ | | | | ENERJİ / ENERGY / ENERGIE / ЭНЕРГИЯ | | | | SES / SOUND / SCHALLPEGEL / ЗВУК | | | | FAN BİLGİLERİ / FAN DATA / LÜFTERDATEN / ДАННЫЕ ВЕНТИЛЯТОРА | | | | | | | | BATARYA BİLGİLERİ / COIL DATA / WÄRMETAUSCHERDATEN / ДАННЫЕ БАТАРЕИ | | | | | | | |

BC/BD-t Ø630 2,5mm

| HATVE / FIN SPACING / LAMELLENABSTAND / ШАГ РЕБРА | KARYER MODEL | KAPASİTE SU / CAPACITY WATER / LEISTUNG WASSER / МОЩНОСТЬ ВОДА | | | | TOPLAM ALAN / TOTAL SURFACE / GESAMTFLÄCHE / ОБЩАЯ ПЛОЩАДЬ | HAVA TARAFI / AIR SIDE / LUFTSEITE / СТОРОНА ВОЗДУХА | | AKIŞKAN TARAFI / FLUID SIDE / MEDIUMSEITE / СТОРОНА ЖИДКОСТИ | | | | ENERJİ / ENERGY / ENERGIE / ЭНЕРГИЯ | | | | SES / SOUND / SCHALLPEGEL / ЗВУК | | | | FAN BİLGİLERİ / FAN DATA / LÜFTERDATEN / ДАННЫЕ ВЕНТИЛЯТОРА | | | | | | | | BATARYA BİLGİLERİ / COIL DATA / WÄRMETAUSCHERDATEN / ДАННЫЕ БАТАРЕИ | | | | | | | | | | | | | | | | | | AĞIRLIK / WEIGHT / GEWICHT / ВЕС |
|---|---|---

BC/BD Ø800 2,1mm

| HATVE / FIN SPACING / LAMELLENABSTAND / ШАГ РЕБРА | KARYER MODEL | KAPASİTE SU / CAPACITY WATER / LEISTUNG WASSER / МОЩНОСТЬ ВОДА | | | | TOPLAM ALAN / TOTAL SURFACE / GESAMTFLÄCHE / ОБЩАЯ ПЛОЩАДЬ | HAVA TARAFI / AIR SIDE / LUFTSEITE / СТОРОНА ВОЗДУХА | | AKIŞKAN TARAFI / FLUID SIDE / MEDIUMSEITE / СТОРОНА ЖИДКОСТИ | | | | ENERJİ / ENERGY / ENERGIE / ЭНЕРГИЯ | | | | SES / SOUND / SCHALLPEGEL / ЗВУК | | | | FAN BİLGİLERİ / FAN DATA / LÜFTERDATEN / ДАННЫЕ ВЕНТИЛЯТОРА | | | | | | | BATARYA BİLGİLERİ / COIL DATA / WÄRMETAUSCHERDATEN / ДАННЫЕ БАТАРЕИ | | | | | | | | | | | | | | | | | | | AĞIRLIK / WEIGHT / GEWICHT / ВЕС |
|---|---|---

BC/BD Ø800 2,1mm

HATVE / FIN SPACING / LAMELLENABSTAND / ШАГ РЕБРА	KARYER MODEL	KAPASİTE SU / CAPACITY WATER / LEISTUNG WASSER / МОЩНОСТЬ ВОДА				TOPLAM ALAN / TOTAL SURFACE / GESAMTFLÄCHE / ОБЩАЯ ПЛОЩАДЬ	HAVA TARAFI / AIR SIDE / LUFTSEITE / СТОРОНА ВОЗДУХА		AKIŞKAN TARAFI / FLUID SIDE / MEDIUMSEITE / СТОРОНА ЖИДКОСТИ				ENERJİ / ENERGY / ENERGIE / ЭНЕРГИЯ				SES / SOUND / SCHALLPEGEL / ЗВУК				FAN BİLGİLERİ / FAN DATA / LÜFTERDATEN / ДАННЫЕ ВЕНТИЛЯТОРА								BATARYA BİLGİLERİ / COIL DATA / WÄRMETAUSCHERDATEN / ДАННЫЕ БАТАРЕИ															AĞIRLIK / WEIGHT / GEWICHT / ВЕС
		Tortam / Tambient / Umgebungstemp/ Т окружающей среды =25°C ΔT=15°C Su / Water / Wasser / Вода, Tgiriş su / Tinlet, water / Wassereintritstemp. / Т воды на входе = 40°C, Tçıkış su / Toutlet, water / Wasserausritstemp. / Т воды на выходе =35°C					HAVA DEBİSİ / AIR FLOW / LUFTMENGE / РАСХОД ВОЗДУХА		AKIŞKAN DEBİSİ / FLUID FLOW / MEDIUMMENGE / РАСХОД ЖИДКОСТИ		AKIŞKAN TARAFI BASINÇ KAYBI / PRESSURE DROP FLUID SIDE / MEDIUMSEITIGER DRUCKVERLUST / ПАДЕНИЕ ДАВЛЕНИЯ СО СТОРОНЫ ЖИДКОСТИ		ENERJİ VERİMLİLİĞİ ORANI / ENERGY EFFICIENCY RATIO / ENERGIEEFFIZIENZRATE / КОЛЕСО ЭНЕРГОЭФФЕКТИВНОСТИ		ENERJİ VERİMLİLİĞİ SINIFI / ENERGY EFFICIENCY CLASS / ENERGIEEFFIZIENZKLASSE / КОЭФФИЦИЕНТ ЭНЕРГОЭФФЕКТИВНОСТИ		SES BASINÇ SEVİYESİ / SOUND PRESSURE LEVEL / SCHALLDRUCKPEGEL / УРОВЕНЬ ЗВУКОВОГО ДАВЛЕНИЯ		SES SEVİYESİ / SOUND POWER LEVEL / SCHALLLEISTUNGSPEGEL / УРОВЕНЬ ЗВУКОВОЙ МОЩНОСТИ		TOPLAM GİÇ / TOTAL POWER / GESAMTLEISTUNG / ОБЩАЯ МОЩНОСТЬ		TOPLAM AKIM / TOTAL CURRENT / GESAMTSTROMAUFNAHME / ОБЩИЙ ТОК		FAN ADEDİ / NUMBER OF FANS / LÜFTERANZAHL / КОЛИЧЕСТВО ВЕНТИЛЯТОРОВ	FAN ÇAPI / FAN DIAMETER / LÜFTERDURCHMESSER / ДИАМЕТР ВЕНТИЛЯТОРА	MOTOR / MOTOR	KUTUP SAYISI / NUMBER OF POLES / POLANZAHL / КОЛИЧЕСТВО ПОЛЮСОВ	İÇ HACİM / INTERNAL VOLUME / INNENVOLUMEN/ВНУТРЕННИЙ ОБЪЕМ	BAĞLANTILAR / CONNECTIONS / ANSCHLÜSSE / СОЕДИНЕНИЯ		BOYUTLAR / DIMENSIONS / ABMESSUNGEN / ГАБАРИТНЫЕ РАЗМЕРЫ													
		kW		kcal/h			m³/h		m³/h		kPa						dB(A) 10m		dB		kW		A																					
		Δ	Y	Δ	Y	m²	Δ	Y	Δ	Y	Δ	Y	Δ	Y	Δ	Y	Δ	Y	Δ	Y	Δ	Y	Δ	Y	PCS	mm	V/Ph/Hz		dm³	"	"	A	B	C	E	F	G	H	I	K	L	M	N	kg
2,1 mm	BC/BD-2x180HA1-B01	62.5	51.5	53740	44282	107.2	37903	27146	10.9	8.9	56	40	18.4	23.4	E	E	51	45	83	77	3.4	2.2	7.58	4.27	2	800	400/3/50	6	10.3	2"	2"	1400	1450	2310	1150	1150	550	1050	2260	1700	750	1100	1250	295
	BC/BD-2x180HB1-B01	79.3	64.0	68185	55030	160.7	34270	24549	13.8	11.1	40	28	22.7	27.8	E	E	52	46	84	78	3.5	2.3	7.67	4.32	2	800	400/3/50	6	15.4	2 1/2"	2 1/2"	1400	1450	2310	1150	1150	550	1050	2260	1700	750	1100	1250	311
	BC/BD-2x180HC1-B01	92.0	72.2	79105	62080	214.3	31422	22294	16.0	12.5	70	45	25.6	31.4	E	D	53	48	85	80	3.6	2.3	7.75	4.36	2	800	400/3/50	6	20.5	2 1/2"	2 1/2"	1400	1450	2310	1150	1150	550	1050	2260	1700	750	1100	1250	327
	BC/BD-2x180HD1-B01	98.2	75.4	84436	64832	267.9	29103	20518	17.1	13.1	54	34	27.3	32.8	E	D	55	51	86	83	3.6	2.3	7.78	4.39	2	800	400/3/50	6	25.7	2 1/2"	2 1/2"	1400	1450	2310	1150	1150	550	1050	2260	1700	750	1100	1250	342
	BC/BD-2x280HA1-B01	124.8	102.8	107308	88392	214.3	75806	54292	21.7	17.8	48	34	18.4	22.8	E	E	54	48	86	80	6.8	4.5	15.15	8.53	4	800	400/3/50	6	20.5	3"	3"	2450	1450	2310	2200	1150	550	1050	2260	2750	750	1100	1250	520
	BC/BD-2x280HB1-B01	158.3	127.7	136113	109802	321.5	68541	49098	27.5	22.2	38	26	22.6	28.4	E	E	55	49	87	81	7.0	4.5	15.34	8.63	4	800	400/3/50	6	30.8	3"	3"	2450	1450	2310	2200	1150	550	1050	2260	2750	750	1100	1250	551
	BC/BD-2x280HC1-B01	183.8	144.3	158039	124075	428.7	62845	44588	31.9	25.0	65	42	25.9	31.4	E	D	56	51	88	83	7.1	4.6	15.49	8.71	4	800	400/3/50	6	41.1	3"	3"	2450	1450	2310	2200	1150	550	1050	2260	2750	750	1100	1250	580
	BC/BD-2x280HD1-B01	196.3	150.7	168787	129578	535.8	58207	41036	34.1	26.2	52	32	27.3	32.8	E	D	57	54	89	86	7.2	4.6	15.56	8.78	4	800	400/3/50	6	51.4	3"	3"	2450	1450	2310	2200	1150	550	1050	2260	2750	750	1100	1250	611
	BC/BD-2x380HA1-B01	187.1	154.1	160876	132501	321.5	113709	81439	32.5	26.8	50	35	18.3	23.0	E	E	56	50	88	82	10.2	6.7	22.72	12.79	6	800	400/3/50	6	30.8	3"	3"	3500	1450	2310	3250	1150	550	1050	2260	3800	750	1100	1250	744
	BC/BD-2x380HB1-B01	237.3	191.4	204040	164573	482.2	102811	73647	41.2	33.2	35	24	22.6	28.1	E	E	57	51	89	83	10.5	6.8	23.01	12.94	6	800	400/3/50	6	46.2	4"	4"	3500	1450	2310	3250	1150	550	1050	2260	3800	750	1100	1250	790
	BC/BD-2x380HC1-B01	269.1	211.5	231383	181856	643.0	94267	66883	46.7	36.7	28	19	25.1	31.1	E	D	58	53	90	85	10.7	6.8	23.24	13.06	6	800	400/3/50	6	61.6	4"	4"	3500	1450	2310	3250	1150	550	1050	2260	3800	750	1100	1250	836
	BC/BD-2x380HD1-B01	296.5	227.6	254943	195700	803.7	87310	61554	51.5	39.5	65	41	27.7	33.0	E	D	59	56	91	88	10.7	6.9	23.34	13.16	6	800	400/3/50	6	77.0	4"	4"	3500	1450	2310	3250	1150	550	1050	2260	3800	750	1100	1250	879
	BC/BD-2x480HA1-B01	236.6	195.2	203438	167841	428.7	151612	108585	41.1	33.9	16	11	17.4	21.9	E	E	57	51	89	83	13.6	8.9	30.29	17.05	8	800	400/3/50	6	41.1	4"	4"	4550	1450	2310	4300	1150	550	1050	2260	4850	750	1100	1250	972
	BC/BD-2x480HB1-B01	324.3	261.4	278846	224762	643.0	137082	98196	56.3	45.4	80	54	23.2	29.0	E	E	58	52	90	84	14.0	9.0	30.67	17.25	8	800	400/3/50	6	61.6	4"	4"	4550	1450	2310	4300	1150	550	1050	2260	4850	750	1100	1250	1028
	BC/BD-2x480HC1-B01	367.3	288.4	315819	247978	857.3	125690	89177	63.7	50.0	58	38	25.9	31.7	E	D	59	54	91	86	14.2	9.1	30.98	17.42	8	800	400/3/50	6	82.2	5"	5"	4750	1450	2310	4300	1150	550	1050	2260	5250	750	1100	1250	1088
	BC/BD-2x480HD1-B01	392.2	301.2	337229	258984	1071.6	116414	82071	68.1	52.3	45	28	27.4	32.7	E	D	60	57	92	89	14.3	9.2	31.11	17.55	8	800	400/3/50	6	102.7	5"	5"	4750	1450	2310	4300	1150	550	1050	2260	5250	750	1100	1250	1148
	BC/BD-2x580HA1-B01	305.1	251.5	262337	216250	535.8	189516	135731	53.0	43.7	30	21	17.9	22.5	E	E	58	52	90	84	17.0	11.2	37.86	21.31	10	800	400/3/50	6	51.4	4"	4"	5600	1450	2310	5350	1150	550	1050	2260	5900	750	1100	1250	1195
	BC/BD-2x580HB1-B01	387.4	312.7	333102	268872	803.7	171352	122745	67.2	54.3	22	15	22.1	27.7	E	E	59	53	91	85	17.5	11.3	38.34	21.56	10	800	400/3/50	6	77.0	5"	5"	5800	1450	2310	5350	1150	550	1050	2260	6300	750	1100	1250	1271
	BC/BD-2x580HC1-B01	439.6	345.8	377986	297333	1071.6	157112	111471	76.3	60.0	18	12	24.7	30.3	E	D	60	54	92	87	17.8	11.4	38.73	21.77	10	800	400/3/50	6	102.7	5"	5"	5800	1450	2310	5350	1150	550	1050	2260	6300	750	1100	1250	1348
	BC/BD-2x580HD1-B01	496.9	381.3	427254	327857	1339.5	145517	102589	86.2	66.2	84	53	27.8	33.2	E	D	61	58	93	90	17.9	11.5	38.89	21.93	10	800	400/3/50	6	128.4	5"	5"	5800	1450	2310	5350	1150	550	1050	2260	6300	750	1100	1250	1415
	BC/BD-2x680HA1-B01	373.8	308.0	321408	264831	643.0	227419	162877	64.9	53.4	45	32	18.3	23.0	E	E	59	53	91	85	20.4	13.4	45.43	25.57	12	800	400/3/50	6	61.6	5"	5"	6850	1450	2310	6400	1150	550	1050	2260	7350	750	1100	1250	1419
	BC/BD-2x680HB1-B01	474.2	382.5	407736	328889	964.5	205623	147294	82.3	66.4	36	25	22.7	28.3	E	E	60	53	92	86	20.9	13.5	46.01	25.87	12	800	400/3/50	6	92.4	5"	5"	6850	1450	2310	6400	1150	550	1050	2260	7350	750	1100	1250	1509
	BC/BD-2x680HC1-B01	537.7	422.6	462336	363368	1286.0	188534	133765	93.3	73.3	26	17	25.2	30.8	E	D	61	55	93	88	21.3	13.7	46.47	26.12	12	800	400/3/50	6	123.3	6"	6"	6850	1450	2310	6400	1150	550	1050	2260	7350	750	1100	1250	1600
	BC/BD-2x680HD1-B01	574.8	442.1	494236	380135	1607.4	174621	123107	99.8	76.7	21	13	26.7	32.0	E	D	62	59	94	91	21.5	13.8	46.67	26.32	12	800	400/3/50	6	154.1	6"	6"	6850	1450	2310	6400	1150	550	1050	2260	7350	750	1100	1250	1691
	BC/BD-2x780HA1-B01	442.6	364.5	380565	313412	750.1	265322	190023	76.8	63.3	69	49	18.5	23.4	E	E	60	54	92	86	23.9	15.6	53.00	29.83	14	800	400/3/50	6	71.9	5"	5"	7900	1450	2310	7450	1150	550	1050	2260	8400	750	1100	1250	1643
	BC/BD-2x780HB1-B01	561.2	452.5	482542	389078	1125.2	239893	171843	97.4	78.5	52	35	23.0	28.6	E	E	61	54	93	87	24.4	15.8	53.68	30.18	14	800	400/3/50	6	107.8	6"	6"	7900	1450	2310	7450	1150	550	1050	2260	8400	750	1100	1250	1748
	BC/BD-2x780HC1-B01	635.9	499.5	546772	429490	1500.3	219957	156060	110.4	86.7	41	26	25.5	31.4	E	D	62	56	94	89	24.9	15.9	54.21	30.48	14	800	400/3/50	6	143.8	6"	6"	7900	1450	2310	7450	1150	550	1050	2260	8400	750	1100	1250	1853
	BC/BD-2x780HD1-B01	679.4	522.2	584175	449008	1875.4	203724	143625	117.9	90.6	33	20	27.1	32.4	E	D	63	60	95	92	25.1	16.1	54.45	30.70	14	800	400/3/50	6	179.7	6"	6"	7900	1450	2310	7450	1150	550	1050	2260	8400	750	1100	1250	1958
	BC/BD-2x880HA1-B01	511.5	421.1	439808	362079	857.3	303225	217170	88.8	73.1	101	72	18.7	23.7	E	E	61	54	93	87	27.3	17.8	60.57	34.09	16	800	400/3/50	6	82.2	5"	5"	8950	1450	2310	8500	1150	550	1050	2260	9450	750	1100	1250	1866
	BC/BD-2x880HB1-B01	648.3	522.5	557434	449266	1286.0	274163	196392	112.5	90.7	75	52	23.2	29.0	E	E	61	55	94	88	27.9	18.0	61.34	34.49	16	800	400/3/50	6	123.3	6"	6"	8950	1450	2310	8500	1150	550	1050	2260	9450	750	1100	1250	1986
	BC/BD-2x880HC1-B01	734.2	576.5	631295	495698	1714.6	251379	178354	127.4	100.0	59	38	25.9	31.7	E	D	63	57	95	90	28.4	18.2	61.96	34.83	16	800	400/3/50	6	164.3	6"	6"	8950	1450	2310	8500	1150	550	1050	2260	9450	750	1100	1250	2105
	BC/BD-2x880HD1-B01	784.0	602.2	674115	517796	2143.3	232828	164143	136.1	104.5	47	29	27.4	32.9	E	D	64	61	96	93	28.6	18.3	62.22	35.09	16	800	400/3/50	6	205.4	6"	6"	8950	1450	2310	8500	1150	550	1050	2260	9450	750	1100	1250	2224

BC/BD Ø800 2,1mm

| HATVE / FIN SPACING / LAMELLENABSTAND / ШАГ РЕБРА | KARYER MODEL | KAPASİTE SU / CAPACITY WATER / LEISTUNG WASSER / МОЩНОСТЬ ВОДА | | | | TOPLAM ALAN / TOTAL SURFACE / GESAMTFLÄCHE / ОБЩАЯ ПЛОЩАДЬ | HAVA TARAFI / AIR SIDE / LUFTSEITE / СТОРОНА ВОЗДУХА | | AKIŞKAN TARAFI / FLUID SIDE / MEDIUMSEITE / СТОРОНА ЖИДКОСТИ | | | | ENERJİ / ENERGY / ENERGIE / ЭНЕРГИЯ | | | | SES / SOUND / SCHALLPEGEL / ЗВУК | | | | FAN BİLGİLERİ / FAN DATA / LÜFTERDATEN / ДАННЫЕ ВЕНТИЛЯТОРА | | | | | | | | BATARYA BİLGİLERİ / COIL DATA / WÄRMETAUSCHERDATEN / ДАННЫЕ БАТАРЕИ | | | | | | | | | | | | | | | |
|---|---|---

BC/BD Ø800 2,1mm

| HATVE / FIN SPACING / LAMELLENABSTAND / ШАГ РЕБРА | KARYER MODEL | KAPASİTE SU / CAPACITY WATER / LEISTUNG WASSER / МОЩНОСТЬ ВОДА | | | | TOPLAM ALAN / TOTAL SURFACE / GESAMTFLÄCHE / ОБЩАЯ ПЛОЩАДЬ | HAVA TARAFI / AIR SIDE / LUFTSEITE / СТОРОНА ВОЗДУХА | | AKIŞKAN TARAFI / FLUID SIDE / MEDIUMSEITE / СТОРОНА ЖИДКОСТИ | | | | ENERJİ / ENERGY / ENERGIE / ЭНЕРГИЯ | | | | SES / SOUND / SCHALLPEGEL / ЗВУК | | | | FAN BİLGİLERİ / FAN DATA / LÜFTERDATEN / ДАННЫЕ ВЕНТИЛЯТОРА | | | | | | | | BATARYA BİLGİLERİ / COIL DATA / WÄRMETAUSCHERDATEN / ДАННЫЕ БАТАРЕИ | | | | | | | | | | | | | | | | | | AĞIRLIK / WEIGHT / GEWICHT / ВЕС |
|---|---|---

BC/BD Ø800 2,1mm

| HATVE / FIN SPACING / LAMELLENABSTAND / ШАГ РЕБРА | KARYER MODEL | KAPASİTE SU / CAPACITY WATER / LEISTUNG WASSER / МОЩНОСТЬ ВОДА | | | | TOPLAM ALAN / TOTAL SURFACE / GESAMTFLÄCHE / ОБЩАЯ ПЛОЩАДЬ | HAVA TARAFI / AIR SIDE / LUFTSEITE / СТОРОНА ВОЗДУХА | | AKIŞKAN TARAFI / FLUID SIDE / MEDIUMSEITE / СТОРОНА ЖИДКОСТИ | | | | ENERJİ / ENERGY / ENERGIE / ЭНЕРГИЯ | | | | SES / SOUND / SCHALLPEGEL / ЗВУК | | | | FAN BİLGİLERİ / FAN DATA / LÜFTERDATEN / ДАННЫЕ ВЕНТИЛЯТОРА | | | | | | | | BATARYA BİLGİLERİ / COIL DATA / WÄRMETAUSCHERDATEN / ДАННЫЕ БАТАРЕИ | | | | | | | | | | | | | | | | |
|---|---|---

BC/BD Ø800 2,1mm

| HATVE / FIN SPACING / LAMELLENABSTAND / ШАГ РЕБРА | KARYER MODEL | KAPASİTE SU / CAPACITY WATER / LEISTUNG WASSER / МОЩНОСТЬ ВОДА | | | | TOPLAM ALAN / TOTAL SURFACE / GESAMTFLÄCHE / ОБЩАЯ ПЛОЩАДЬ | HAVA TARAFI / AIR SIDE / LUFTSEITE / СТОРОНА ВОЗДУХА | | AKIŞKAN TARAFI / FLUID SIDE / MEDIUMSEITE / СТОРОНА ЖИДКОСТИ | | | | ENERJİ / ENERGY / ENERGIE / ЭНЕРГИЯ | | | | SES / SOUND / SCHALLPEGEL / ЗВУК | | | | FAN BİLGİLERİ / FAN DATA / LÜFTERDATEN / ДАННЫЕ ВЕНТИЛЯТОРА | | | | | | | | BATARYA BİLGİLERİ / COIL DATA / WÄRMETAUSCHERDATEN / ДАННЫЕ БАТАРЕИ | | | | | | | | | | | | | | | | | |
|---|---|---

BC/BD-t Ø800 2,1mm

| HATVE / FIN SPACING / LAMELLENABSTAND / ШАГ РЕБРА | KARYER MODEL | KAPASİTE SU / CAPACITY WATER / LEISTUNG WASSER / МОЩНОСТЬ ВОДА | | | | TOPLAM ALAN / TOTAL SURFACE / GESAMTFLÄCHE / ОБЩАЯ ПЛОЩАДЬ | HAVA TARAFI / AIR SIDE / LUFTSEITE / СТОРОНА ВОЗДУХА | | AKIŞKAN TARAFI / FLUID SIDE / MEDIUMSEITE / СТОРОНА ЖИДКОСТИ | | | | ENERJİ / ENERGY / ENERGIE / ЭНЕРГИЯ | | | | SES / SOUND / SCHALLPEGEL / ЗВУК | | | | FAN BİLGİLERİ / FAN DATA / LÜFTERDATEN / ДАННЫЕ ВЕНТИЛЯТОРА | | | | | | | | BATARYA BİLGİLERİ / COIL DATA / WÄRMETAUSCHERDATEN / ДАННЫЕ БАТАРЕИ | | | | | | | |

BC/BD-t Ø800 2,1mm

| HATVE / FIN SPACING / LAMELLENABSTAND / ШАГ РЕБРА | KARYER MODEL | KAPASİTE SU / CAPACITY WATER / LEISTUNG WASSER / МОЩНОСТЬ ВОДА | | | | TOPLAM ALAN / TOTAL SURFACE / GESAMTFLÄCHE / ОБЩАЯ ПЛОЩАДЬ | HAVA TARAFI / AIR SIDE / LUFTSEITE / СТОРОНА ВОЗДУХА | | AKIŞKAN TARAFI / FLUID SIDE / MEDIUMSEITE / СТОРОНА ЖИДКОСТИ | | | | ENERJİ / ENERGY / ENERGIE / ЭНЕРГИЯ | | | | SES / SOUND / SCHALLPEGEL / ЗВУК | | | | FAN BİLGİLERİ / FAN DATA / LÜFTERDATEN / ДАННЫЕ ВЕНТИЛЯТОРА | | | | | | | | BATARYA BİLGİLERİ / COIL DATA / WÄRMETAUSCHERDATEN / ДАННЫЕ БАТАРЕИ | | | | | | | | | | | | | | | | | | AĞIRLIK / WEIGHT / GEWICHT / ВЕС |
|---|---|---

BC/BD Ø800 2,5mm

| HATVE / FIN SPACING / LAMELLENABSTAND / ШАГ РЕБРА | KARYER MODEL | KAPASİTE SU / CAPACITY WATER / LEISTUNG WASSER / МОЩНОСТЬ ВОДА | | | | TOPLAM ALAN / TOTAL SURFACE / GESAMTFLÄCHE / ОБЩАЯ ПЛОЩАДЬ | HAVA TARAFI / AIR SIDE / LUFTSEITE / СТОРОНА ВОЗДУХА | | AKIŞKAN TARAFI / FLUID SIDE / MEDIUMSEITE / СТОРОНА ЖИДКОСТИ | | | | ENERJİ / ENERGY / ENERGIE / ЭНЕРГИЯ | | | | SES / SOUND / SCHALLPEGEL / ЗВУК | | | | FAN BİLGİLERİ / FAN DATA / LÜFTERDATEN / ДАННЫЕ ВЕНТИЛЯТОРА | | | | | | | | BATARYA BİLGİLERİ / COIL DATA / WÄRMETAUSCHERDATEN / ДАННЫЕ БАТАРЕИ | | | | | | | |

BC/BD Ø800 2,5mm

HATVE / FIN SPACING / LAMELLENABSTAND / ШАГ РЕБРА	KARYER MODEL	KAPASİTE SU / CAPACITY WATER / LEISTUNG WASSER / МОЩНОСТЬ ВОДА				TOPLAM ALAN / TOTAL SURFACE / GESAMTFLÄCHE / ОБЩАЯ ПЛОЩАДЬ	HAVA TARAFI / AIR SIDE / LUFTSEITE / СТОРОНА ВОЗДУХА		AKIŞKAN TARAFI / FLUID SIDE / MEDIUMSEITE / СТОРОНА ЖИДКОСТИ				ENERJİ / ENERGY / ENERGIE / ЭНЕРГИЯ				SES / SOUND / SCHALLPEGEL / ЗВУК				FAN BİLGİLERİ / FAN DATA / LÜFTERDATEN / ДАННЫЕ ВЕНТИЛЯТОРА								BATARYA BİLGİLERİ / COIL DATA / WÄRMETAUSCHERDATEN / ДАННЫЕ БАТАРЕИ																			AĞIRLIK / WEIGHT / GEWICHT / ВЕС
		Tortam / Tambient / Umgebungstemp/ Т окружающей среды =25°C ΔT=15°C Su / Water / Wasser / Вода, Tgiriş su / Tiblei, water / Wassereintritstemp. / Т воды на входе = 40°C, Tçıkış su / Toutlei, water / Wasserausritstemp. / Т воды на выходе =35°C																																															
		kW		kcal/h			m²/h		m³/h		kPa						dB(A) 10m		dB		kW		A																											
		Δ	Y	Δ	Y	m²	Δ	Y	Δ	Y	Δ	Y	Δ	Y	Δ	Y	Δ	Y	Δ	Y	Δ	Y	Δ	Y	PCS	mm	V/Ph/Hz		dm³	"	"	A	B	C	E	F	G	H	I	K	L	M	N	kg
																																mm															
2,5 mm	BC/BD-2x180HA5-B01	55.6	46.1	47807	39639	90.8	38775	27805	9.6	8.0	45	33	16.4	21.0	E	E	51	45	83	77	3.4	2.2	7.55	4.25	2	800	400/3/50	6	10.3	2"	2"	1400	1450	2310	1150	1150	550	1050	2260	1700	750	1100	1250	293
	BC/BD-2x180HB5-B01	71.9	58.5	61822	50301	136.2	35221	25250	12.5	10.2	34	24	20.5	26.6	E	E	52	46	84	77	3.5	2.2	7.65	4.30	2	800	400/3/50	6	15.4	2 1/2"	2 1/2"	1400	1450	2310	1150	1150	550	1050	2260	1700	750	1100	1250	308
	BC/BD-2x180HC5-B01	85.2	67.8	73258	58297	181.6	32516	23184	14.8	11.8	61	41	24.3	29.5	E	E	53	47	85	79	3.5	2.3	7.72	4.34	2	800	400/3/50	6	20.5	2 1/2"	2 1/2"	1400	1450	2310	1150	1150	550	1050	2260	1700	750	1100	1250	322
	BC/BD-2x180HD5-B01	92.6	72.1	79621	61994	226.9	30221	21372	16.1	12.5	49	31	25.7	31.3	E	D	54	50	86	81	3.6	2.3	7.77	4.37	2	800	400/3/50	6	25.7	2 1/2"	2 1/2"	1400	1450	2310	1150	1150	550	1050	2260	1700	750	1100	1250	337
	BC/BD-2x280HA5-B01	110.9	92.0	95356	79105	181.6	77549	55610	19.3	16.0	39	28	16.3	20.9	E	E	54	48	86	80	6.8	4.4	15.10	8.50	4	800	400/3/50	6	20.5	3"	3"	2450	1450	2310	2200	1150	550	1050	2260	2750	750	1100	1250	516
	BC/BD-2x280HB5-B01	143.5	116.8	123387	100429	272.3	70442	50501	24.9	20.3	32	22	20.8	26.0	E	E	55	49	87	80	6.9	4.5	15.29	8.60	4	800	400/3/50	6	30.8	3"	3"	2450	1450	2310	2200	1150	550	1050	2260	2750	750	1100	1250	544
	BC/BD-2x280HC5-B01	170.2	135.5	146345	116508	363.1	65032	46368	29.5	23.5	57	38	24.0	30.1	E	D	56	50	88	82	7.1	4.5	15.44	8.68	4	800	400/3/50	6	41.1	3"	3"	2450	1450	2310	2200	1150	550	1050	2260	2750	750	1100	1250	572
	BC/BD-2x280HD5-B01	185.0	144.1	159070	123903	453.9	60443	42744	32.1	25.0	47	30	26.1	31.3	E	D	57	52	89	84	7.1	4.6	15.53	8.74	4	800	400/3/50	6	51.4	3"	3"	2450	1450	2310	2200	1150	550	1050	2260	2750	750	1100	1250	600
	BC/BD-2x380HA5-B01	166.3	137.9	142991	118572	272.3	116324	83415	28.9	23.9	40	29	16.3	20.6	E	E	56	50	88	82	10.2	6.7	22.64	12.75	6	800	400/3/50	6	30.8	3"	3"	3500	1450	2310	3250	1150	550	1050	2260	3800	750	1100	1250	738
	BC/BD-2x380HB5-B01	215.2	175.1	185038	150558	408.5	105663	75751	37.3	30.4	30	21	20.7	26.1	E	E	57	50	89	82	10.4	6.7	22.93	12.90	6	800	400/3/50	6	46.2	4"	4"	3500	1450	2310	3250	1150	550	1050	2260	3800	750	1100	1250	780
	BC/BD-2x380HC5-B01	249.1	198.5	214186	170678	544.7	97548	69552	43.2	34.5	25	17	23.5	29.2	E	E	58	52	90	84	10.6	6.8	23.16	13.02	6	800	400/3/50	6	61.6	4"	4"	3500	1450	2310	3250	1150	550	1050	2260	3800	750	1100	1250	822
	BC/BD-2x380HD5-B01	279.5	217.6	240325	187101	680.8	90664	64117	48.5	37.8	59	38	26.1	31.5	E	D	59	54	91	86	10.7	6.9	23.29	13.11	6	800	400/3/50	6	77.0	4"	4"	3500	1450	2310	3250	1150	550	1050	2260	3800	750	1100	1250	862
	BC/BD-2x480HA5-B01	210.4	174.6	180910	150128	363.1	155099	111220	36.5	30.3	13	9	15.6	19.6	E	E	57	51	89	83	13.5	8.9	30.19	17.00	8	800	400/3/50	6	41.1	4"	4"	4550	1450	2310	4300	1150	550	1050	2260	4850	750	1100	1250	963
	BC/BD-2x480HB5-B01	294.1	239.1	252879	205588	544.7	140885	101001	51.0	41.5	67	46	21.2	26.6	E	E	58	51	90	83	13.9	9.0	30.57	17.19	8	800	400/3/50	6	61.6	4"	4"	4550	1450	2310	4300	1150	550	1050	2260	4850	750	1100	1250	1015
	BC/BD-2x480HC5-B01	340.1	270.8	292432	232845	726.2	130064	92736	59.0	47.0	51	34	24.1	29.8	E	E	58	53	91	85	14.1	9.1	30.87	17.35	8	800	400/3/50	6	82.2	5"	5"	4750	1450	2310	4300	1150	550	1050	2260	5250	750	1100	1250	1071
	BC/BD-2x480HD5-B01	369.7	288.0	317883	247634	907.8	120886	85489	64.2	50.0	41	26	25.9	31.6	E	D	60	55	92	87	14.3	9.1	31.05	17.48	8	800	400/3/50	6	102.7	5"	5"	4750	1450	2310	4300	1150	550	1050	2260	5250	750	1100	1250	1126
	BC/BD-2x580HA5-B01	271.2	225.0	233189	193464	453.9	193873	139025	47.1	39.1	24	17	16.0	20.3	E	E	58	52	90	84	16.9	11.1	37.74	21.25	10	800	400/3/50	6	51.4	4"	4"	5600	1450	2310	5350	1150	550	1050	2260	5900	750	1100	1250	1184
	BC/BD-2x580HB5-B01	351.2	285.9	301976	245828	680.8	176106	126252	61.0	49.6	18	12	20.3	25.5	E	E	59	52	91	84	17.3	11.2	38.21	21.49	10	800	400/3/50	6	77.0	5"	5"	5800	1450	2310	5350	1150	550	1050	2260	6300	750	1100	1250	1255
	BC/BD-2x580HC5-B01	406.8	324.3	349783	278846	907.8	162580	115920	70.6	56.3	16	10	23.0	28.7	E	E	59	54	92	86	17.7	11.3	38.59	21.69	10	800	400/3/50	6	102.7	5"	5"	5800	1450	2310	5350	1150	550	1050	2260	6300	750	1100	1250	1326
	BC/BD-2x580HD5-B01	468.6	364.7	402921	313584	1134.7	151107	106861	81.3	63.3	76	49	26.3	32.0	E	D	60	56	93	88	17.8	11.4	38.81	21.85	10	800	400/3/50	6	128.4	5"	5"	5800	1450	2310	5350	1150	550	1050	2260	6300	750	1100	1250	1388
	BC/BD-2x680HA5-B01	332.2	275.5	285639	236886	544.7	232648	166830	57.7	47.8	36	26	16.4	20.7	E	E	59	53	91	85	20.3	13.3	45.28	25.50	12	800	400/3/50	6	61.6	5"	5"	6850	1450	2310	6400	1150	550	1050	2260	7350	750	1100	1250	1406
	BC/BD-2x680HB5-B01	430.0	349.8	369731	300772	817.0	211327	151502	74.6	60.7	30	21	20.7	25.9	E	E	60	53	92	85	20.8	13.5	45.85	25.79	12	800	400/3/50	6	92.4	5"	5"	6850	1450	2310	6400	1150	550	1050	2260	7350	750	1100	1250	1490
	BC/BD-2x680HC5-B01	497.7	396.6	427942	341013	1089.3	195095	139103	86.4	68.8	23	15	23.5	29.2	E	E	60	54	93	87	21.2	13.6	46.31	26.03	12	800	400/3/50	6	123.3	6"	6"	6850	1450	2310	6400	1150	550	1050	2260	7350	750	1100	1250	1574
	BC/BD-2x680HD5-B01	541.6	422.3	465689	363110	1361.7	181329	128233	94.0	73.3	19	12	25.3	30.8	E	D	61	57	94	89	21.4	13.7	46.57	26.22	12	800	400/3/50	6	154.1	6"	6"	6850	1450	2310	6400	1150	550	1050	2260	7350	750	1100	1250	1658
	BC/BD-2x780HA5-B01	393.3	326.0	338175	280308	635.4	271422	194635	68.3	56.6	56	40	16.6	20.9	E	E	60	54	92	86	23.7	15.6	52.83	29.75	14	800	400/3/50	6	71.9	5"	5"	7900	1450	2310	7450	1150	550	1050	2260	8400	750	1100	1250	1627
	BC/BD-2x780HB5-B01	508.8	413.8	437487	355802	953.2	246548	176752	88.3	71.8	43	30	20.9	26.4	E	E	61	54	93	86	24.3	15.7	53.49	30.08	14	800	400/3/50	6	107.8	6"	6"	7900	1450	2310	7450	1150	550	1050	2260	8400	750	1100	1250	1725
	BC/BD-2x780HC5-B01	588.8	468.9	506274	403179	1270.9	227611	162287	102.2	81.4	35	24	23.8	29.5	E	E	61	55	94	88	24.7	15.9	54.03	30.36	14	800	400/3/50	6	143.8	6"	6"	7900	1450	2310	7450	1150	550	1050	2260	8400	750	1100	1250	1822
	BC/BD-2x780HD5-B01	640.3	499.0	550556	429060	1588.6	211550	149606	111.1	86.6	29	19	25.6	31.2	E	D	62	58	95	90	25.0	16.0	54.33	30.59	14	800	400/3/50	6	179.7	6"	6"	7900	1450	2310	7450	1150	550	1050	2260	8400	750	1100	1250	1919
	BC/BD-2x880HA5-B01	454.5	376.7	390797	323902	726.2	310197	222440	78.9	65.4	82	59	16.8	21.2	E	E	60	54	93	87	27.1	17.8	60.37	33.99	16	800	400/3/50	6	82.2	5"	5"	8950	1450	2310	8500	1150	550	1050	2260	9450	750	1100	1250	1849
	BC/BD-2x880HB5-B01	587.8	477.9	505414	410918	1089.3	281769	202002	102.0	82.9	63	44	21.1	26.6	E	E	61	55	94	87	27.8	18.0	61.14	34.38	16	800	400/3/50	6	123.3	6"	6"	8950	1450	2310	8500	1150	550	1050	2260	9450	750	1100	1250	1959
	BC/BD-2x880HC5-B01	679.9	541.3	584605	465431	1452.4	260127	185471	118.0	93.9	52	34	24.0	29.9	E	E	62	56	95	89	28.3	18.1	61.74	34.70	16	800	400/3/50	6	164.3	6"	6"	8950	1450	2310	8500	1150	550	1050	2260	9450	750	1100	1250	2070
	BC/BD-2x880HD5-B01	739.1	575.7	635508	495010	1815.5	241772	170978	128.3	99.9	42	27	25.9	31.5	E	D	63	59	96	91	28.5	18.3	62.10	34.96	16	800	400/3/50	6	205.4	6"	6"	8950	1450	2310	8500	1150	550	1050	2260	9450	750	1100	1250	2181

BC/BD Ø800 2,5mm

| HATVE / FIN SPACING / LAMELLENABSTAND / ШАГ РЕБРА | KARYER MODEL | KAPASİTE SU / CAPACITY WATER / LEISTUNG WASSER / МОЩНОСТЬ ВОДА | | | | TOPLAM ALAN / TOTAL SURFACE / GESAMTFLÄCHE / ОБЩАЯ ПЛОЩАДЬ | HAVA TARAFI / AIR SIDE / LUFTSEITE / СТОРОНА ВОЗДУХА | | AKIŞKAN TARAFI / FLUID SIDE / MEDIUMSEITE / СТОРОНА ЖИДКОСТИ | | | | ENERJİ / ENERGY / ENERGIE / ЭНЕРГИЯ | | | | SES / SOUND / SCHALLPEGEL / ЗВУК | | | | FAN BİLGİLERİ / FAN DATA / LÜFTERDATEN / ДАННЫЕ ВЕНТИЛЯТОРА | | | | | | | | BATARYA BİLGİLERİ / COIL DATA / WÄRMETAUSCHERDATEN / ДАННЫЕ БАТАРЕИ | | | | | | | | | | | | | | | | | | | AĞIRLIK / WEIGHT / GEWICHT / ВЕС |
|---|---|---

BC/BD Ø800 2,5mm

| HATVE / FIN SPACING / LAMELLENABSTAND / ШАГ РЕБРА | KARYER MODEL | KAPASİTE SU / CAPACITY WATER / LEISTUNG WASSER / МОЩНОСТЬ ВОДА | | | | TOPLAM ALAN / TOTAL SURFACE / GESAMTFLÄCHE / ОБЩАЯ ПЛОЩАДЬ | HAVA TARAFI / AIR SIDE / LUFTSEITE / СТОРОНА ВОЗДУХА | | AKIŞKAN TARAFI / FLUID SIDE / MEDIUMSEITE / СТОРОНА ЖИДКОСТИ | | | | ENERJİ / ENERGY / ENERGIE / ЭНЕРГИЯ | | | | SES / SOUND / SCHALLPEGEL / ЗВУК | | | | FAN BİLGİLERİ / FAN DATA / LÜFTERDATEN / ДАННЫЕ ВЕНТИЛЯТОРА | | | | | | | | BATARYA BİLGİLERİ / COIL DATA / WÄRMETAUSCHERDATEN / ДАННЫЕ БАТАРЕИ | | | | | | | | | | | | | | | | | |
|---|---|---

BC/BD Ø800 2,5mm

| HATVE / FIN SPACING / LAMELLENABSTAND / ШАГ РЕБРА | KARYER MODEL | KAPASİTE SU / CAPACITY WATER / LEISTUNG WASSER / МОЩНОСТЬ ВОДА | | | | TOPLAM ALAN / TOTAL SURFACE / GESAMTFLÄCHE / ОБЩАЯ ПЛОЩАДЬ | HAVA TARAFI / AIR SIDE / LUFTSEITE / СТОРОНА ВОЗДУХА | | AKIŞKAN TARAFI / FLUID SIDE / MEDIUMSEITE / СТОРОНА ЖИДКОСТИ | | | | ENERJİ / ENERGY / ENERGIE / ЭНЕРГИЯ | | | | SES / SOUND / SCHALLPEGEL / ЗВУК | | | | FAN BİLGİLERİ / FAN DATA / LÜFTERDATEN / ДАННЫЕ ВЕНТИЛЯТОРА | | | | | | | | BATARYA BİLGİLERİ / COIL DATA / WÄRMETAUSCHERDATEN / ДАННЫЕ БАТАРЕИ | | | | | | | | | | | | | | | | | | | | AĞIRLIK / WEIGHT / GEWICHT / ВЕС |
|---|---|---

BC/BD Ø800 2,5mm

| HATVE / FIN SPACING / LAMELLENABSTAND / ШАГ РЕБРА | KARYER MODEL | KAPASİTE SU / CAPACITY WATER / LEISTUNG WASSER / МОЩНОСТЬ ВОДА | | | | TOPLAM ALAN / TOTAL SURFACE / GESAMTFLÄCHE / ОБЩАЯ ПЛОЩАДЬ | HAVA TARAFI / AIR SIDE / LUFTSEITE / СТОРОНА ВОЗДУХА | | AKIŞKAN TARAFI / FLUID SIDE / MEDIUMSEITE / СТОРОНА ЖИДКОСТИ | | | | ENERJİ / ENERGY / ENERGIE / ЭНЕРГИЯ | | | | SES / SOUND / SCHALLPEGEL / ЗВУК | | | | FAN BİLGİLERİ / FAN DATA / LÜFTERDATEN / ДАННЫЕ ВЕНТИЛЯТОРА | | | | | | | | BATARYA BİLGİLERİ / COIL DATA / WÄRMETAUSCHERDATEN / ДАННЫЕ БАТАРЕИ | | | | | | | | | | | | | | | | | | |
|---|---|---

BC/BD-t Ø800 2,5mm

| HATVE / FIN SPACING / LAMELLENABSTAND / ШАГ РЕБРА | KARYER MODEL | KAPASİTE SU / CAPACITY WATER / LEISTUNG WASSER / МОЩНОСТЬ ВОДА | | | | TOPLAM ALAN / TOTAL SURFACE / GESAMTFLÄCHE / ОБЩАЯ ПЛОЩАДЬ | HAVA TARAFI / AIR SIDE / LUFTSEITE / СТОРОНА ВОЗДУХА | | AKIŞKAN TARAFI / FLUID SIDE / MEDIUMSEITE / СТОРОНА ЖИДКОСТИ | | | | ENERJİ / ENERGY / ENERGIE / ЭНЕРГИЯ | | | | SES / SOUND / SCHALLPEGEL / ЗВУК | | | | FAN BİLGİLERİ / FAN DATA / LÜFTERDATEN / ДАННЫЕ ВЕНТИЛЯТОРА | | | | | | | | BATARYA BİLGİLERİ / COIL DATA / WÄRMETAUSCHERDATEN / ДАННЫЕ БАТАРЕИ | | | | | | | | | | | | | | | | | | AĞIRLIK / WEIGHT / GEWICHT / ВЕС |
|---|---|---

BC/BD-t Ø800 2,5mm

| HATVE / FIN SPACING / LAMELLENABSTAND / ШАГ РЕБРА | KARYER MODEL | KAPASİTE SU / CAPACITY WATER / LEISTUNG WASSER / МОЩНОСТЬ ВОДА | | | | TOPLAM ALAN / TOTAL SURFACE / GESAMTFLÄCHE / ОБЩАЯ ПЛОЩАДЬ | HAVA TARAFI / AIR SIDE / LUFTSEITE / СТОРОНА ВОЗДУХА | | AKIŞKAN TARAFI / FLUID SIDE / MEDIUMSEITE / СТОРОНА ЖИДКОСТИ | | | | ENERJİ / ENERGY / ENERGIE / ЭНЕРГИЯ | | | | SES / SOUND / SCHALLPEGEL / ЗВУК | | | | FAN BİLGİLERİ / FAN DATA / LÜFTERDATEN / ДАННЫЕ ВЕНТИЛЯТОРА | | | | | | | | BATARYA BİLGİLERİ / COIL DATA / WÄRMETAUSCHERDATEN / ДАННЫЕ БАТАРЕИ | | | | | | | | | | | | | | | | | | AĞIRLIK / WEIGHT / GEWICHT / ВЕС |
|---|---|---

BC-BD Ø910 2,1mm

HATVE / FIN SPACING / LAMELLENABSTAND / ШАГ РЕБРА	KARYER MODEL	KAPASİTE SU / CAPACITY WATER / LEISTUNG WASSER / МОЩНОСТЬ ВОДА				TOPLAM ALAN / TOTAL SURFACE / GESAMTFLÄCHE / ОБЩАЯ ПЛОЩАДЬ	HAVA TARAFI / AIR SIDE / LUFTSEITE / СТОРОНА ВОЗДУХА		AKIŞKAN TARAFI / FLUID SIDE / MEDIUMSEITE / СТОРОНА ЖИДКОСТИ				ENERJİ / ENERGY / ENERGIE / ЭНЕРГИЯ				SES / SOUND / SCHALLPEGEL / ЗВУК				FAN BİLGİLERİ / FAN DATA / LÜFTERDATEN / ДАННЫЕ ВЕНТИЛЯТОРА							KUTUP SAYISI / NUMBER OF POLES / POLANZAHL / КОЛИЧЕСТВО ПОЛЮСОВ	BATARYA BİLGİLERİ / COIL DATA / WÄRMETAUSCHERDATEN / ДАННЫЕ БАТАРЕИ														AĞIRLIK / WEIGHT / GEWICHT / ВЕС
		Tortam / Tambient / Umgebungstemp/ Т окружающей среды =25°C ΔT=15°C Su / Water / Wasser / Вода, Tgiriş su / Tinlet, water / Wassereintrittstemp. / Т воды на входе = 40°C, Tçıkış su / Toutlet, water / Wasserausrittstemp. / Т воды на выходе =35°C					HAVA DEBİSİ / AIR FLOW / LUFTMENGE / РАСХОД ВОЗДУХА		AKIŞKAN DEBİSİ / FLUID FLOW / MEDIUMMENGE / РАСХОД ЖИДКОСТИ		AKIŞKAN TARAFI BASINÇ KAYBI / PRESSURE DROP FLUID SIDE / MEDIUMSEITIGER DRUCKVERLUST / ПАДЕНИЕ ДАВЛЕНИЯ СО СТОРОНЫ ЖИДКОСТИ		ENERJİ VERİMLİLİĞİ ORANI / ENERGY EFFICIENCY RATIO / ENERGIEEFFIZIENZRATE / КОЛСС ЭНЕРГОЭФФЕКТИВНОСТИ		ENERJİ VERİMLİLİĞİ SINIFI / ENERGY EFFICIENCY CLASS / ENERGIEEFFIZIENZKLASSE / КОЭФФИЦИЕНТ ЭНЕРГОЭФФЕКТИВНОСТИ		SES BASINÇ SEVİYESİ / SOUND PRESSURE LEVEL / SCHALLDRUCKPEGEL / УРОВЕНЬ ЗВУКОВОГО ДАВЛЕНИЯ		SES SEVİYESİ / SOUND POWER LEVEL / SCHALLLEISTUNGSPEGEL / УРОВЕНЬ ЗВУКОВОЙ МОЩНОСТИ		TOPLAM GİÇ / TOTAL POWER / GESAMTLEISTUNG / ОБЩАЯ МОЩНОСТЬ		TOPLAM AKIM / TOTAL CURRENT / GESAMTSTROMAUFNAHME / ОБЩИЙ ТОК		FAN ADEDİ / NUMBER OF FANS / LÜFTERANZAHL / КОЛИЧЕСТВО ВЕНТИЛЯТОРОВ	FAN ÇAPI / FAN DIAMETER / LÜFTERDURCHMESSER / ДИАМЕТР ВЕНТИЛЯТОРА	MOTOR / МОТОР		İÇ HACİM / INTERNAL VOLUME / INNENVOLUMEN/ВНУТРЕННИЙ ОБЪЕМ	BAĞLANTILAR / CONNECTIONS / ANSCHLÜSSE / СОЕДИНЕНИЯ: GİRİŞ / INLET / EINTRITT / ВХОД	BAĞLANTILAR / CONNECTIONS / ANSCHLÜSSE / СОЕДИНЕНИЯ: ÇIKIŞ / OUTLET / AUSTRITT / ВЫХОД	BOYUTLAR / DIMENSIONS / ABMESSUNGEN / ГАБАРИТНЫЕ РАЗМЕРЫ: A	B	C	E	F	G	H	I	K	L	M	N	
		kW		kcal/h			m³/h		m³/h		kPa						dB(A) 10m		dB		kW		A																			
		Δ	Y	Δ	Y	m²	Δ	Y	Δ	Y	Δ	Y	Δ	Y	Δ	Y	Δ	Y	Δ	Y	Δ	Y	Δ	Y	PCS	mm	V/Ph/Hz		dm³	"	"	mm												kg
2,1 mm	BC/BD-191AB1-B01	49.7	40.4	42734	34738	123.3	20115	14396	8.6	7.0	66	45	19.9	25.3	E	E	54	48	85	80	2.5	1.6	5.19	2.94	1	910	400/3/50	6	12.4	1 1/4"	1 1/4"	1550	1450	1240	1300	1150	550	1200	1190	1850	750	1100	1250	200
	BC/BD-191AC1-B01	57.3	45.6	49269	39209	164.6	18557	13312	9.9	7.9	83	55	22.0	28.5	E	E	54	49	86	80	2.6	1.6	5.28	2.95	1	910	400/3/50	6	16.7	1 1/2"	1 1/2"	1550	1450	1240	1300	1150	550	1200	1190	1850	750	1100	1250	213
	BC/BD-191BB1-B01	63.4	51.2	54514	44024	180.2	23255	16778	11.0	8.9	57	39	26.4	32.0	E	D	52	47	84	79	2.4	1.6	5.00	2.89	1	910	400/3/50	6	18.9	1 1/2"	1 1/2"	2100	1450	1240	1850	1150	550	1750	1190	2400	750	1100	1250	235
	BC/BD-191BC1-B01	73.4	57.5	63112	49441	240.2	22080	15755	12.8	10.0	88	57	30.6	35.9	D	D	53	47	85	79	2.4	1.6	5.07	2.91	1	910	400/3/50	6	24.8	2"	2"	2100	1450	1240	1850	1150	550	1750	1190	2400	750	1100	1250	253
	BC/BD-291AB1-B01	99.4	80.7	85468	69389	247.1	40231	28791	17.3	14.0	53	36	19.9	25.2	E	E	57	51	88	83	5.0	3.2	10.38	5.87	2	910	400/3/50	6	25.9	2"	2"	2750	1450	1240	2500	1150	550	1200	1190	3050	750	1100	1250	353
	BC/BD-291AC1-B01	112.5	89.5	96732	76956	329.5	37113	26624	19.5	15.5	37	25	21.6	28.0	E	E	57	52	89	83	5.2	3.2	10.56	5.90	2	910	400/3/50	6	34.1	2 1/2"	2 1/2"	2750	1450	1240	2500	1150	550	1200	1190	3050	750	1100	1250	377
	BC/BD-291BB1-B01	126.6	102.2	108856	87876	360.4	46509	33556	22.0	17.7	47	32	26.9	33.0	E	D	55	50	87	82	4.7	3.1	10.00	5.77	2	910	400/3/50	6	37.8	2 1/2"	2 1/2"	3850	1450	1240	3600	1150	550	1750	1190	4150	750	1100	1250	423
	BC/BD-291BC1-B01	146.7	114.9	126139	98796	480.5	44160	31509	25.5	19.9	82	53	30.6	37.1	D	D	56	50	88	82	4.8	3.1	10.14	5.81	2	910	400/3/50	6	49.7	2 1/2"	2 1/2"	3850	1450	1240	3600	1150	550	1750	1190	4150	750	1100	1250	457
	BC/BD-391AB1-B01	150.6	122.2	129492	105072	370.7	60346	43187	26.1	21.2	65	45	20.1	25.5	E	E	58	53	90	85	7.5	4.8	15.57	8.80	3	910	400/3/50	6	38.9	2 1/2"	2 1/2"	3950	1450	1240	3700	1150	550	1200	1190	4250	750	1100	1250	506
	BC/BD-391AC1-B01	163.8	130.6	140842	112295	494.2	55670	39936	28.4	22.7	22	14	21.0	26.7	E	E	59	53	91	85	7.8	4.9	15.84	8.85	3	910	400/3/50	6	51.1	2 1/2"	2 1/2"	3950	1450	1240	3700	1150	550	1200	1190	4250	750	1100	1250	542
	BC/BD-391BB1-B01	189.8	153.2	163198	131727	540.5	69764	50334	32.9	26.6	52	35	26.7	32.6	E	D	57	52	89	84	7.1	4.7	15.00	8.66	3	910	400/3/50	6	56.7	2 1/2"	2 1/2"	5600	1450	1240	5350	1150	550	1750	1190	5900	750	1100	1250	612
	BC/BD-391BC1-B01	215.7	169.2	185467	145485	720.7	66240	47264	37.4	29.4	40	26	29.5	36.0	E	D	57	52	90	84	7.3	4.7	15.20	8.72	3	910	400/3/50	6	74.5	3"	3"	5600	1450	1240	5350	1150	550	1750	1190	5900	750	1100	1250	661
	BC/BD-491AB1-B01	198.6	161.3	170764	138692	494.2	80461	57582	34.5	28.0	47	32	19.9	25.2	E	E	59	54	91	86	10.0	6.4	20.76	11.73	4	910	400/3/50	6	51.9	3"	3"	5150	1450	1240	4900	1150	550	1200	1190	5450	750	1100	1250	658
	BC/BD-491AC1-B01	224.8	178.9	193292	153825	658.9	74226	53248	39.0	31.0	40	26	21.8	27.5	E	E	60	54	92	86	10.3	6.5	21.12	11.79	4	910	400/3/50	6	68.1	3"	3"	5150	1450	1240	4900	1150	550	1200	1190	5450	750	1100	1250	705
	BC/BD-491BB1-B01	242.6	196.2	208597	168701	720.7	93019	67112	42.1	34.1	15	10	25.8	31.6	E	D	58	52	90	85	9.4	6.2	20.00	11.54	4	910	400/3/50	6	75.7	4"	4"	7350	1450	1240	7100	1150	550	1750	1190	7650	750	1100	1250	803
	BC/BD-491BC1-B01	293.3	229.7	252191	197505	961.0	88320	63019	50.9	39.9	77	50	30.2	36.5	D	D	58	53	91	85	9.7	6.3	20.27	11.62	4	910	400/3/50	6	99.3	4"	4"	7350	1450	1240	7100	1150	550	1750	1190	7650	750	1100	1250	865
	BC/BD-591AB1-B01	234.6	191.0	201718	164229	617.8	100577	71978	40.7	33.1	13	9	18.6	23.9	E	E	60	55	92	87	12.6	8.0	25.94	14.67	5	910	400/3/50	6	64.9	4"	4"	6350	1450	1240	6100	1150	550	1200	1190	6650	750	1100	1250	816
	BC/BD-591AC1-B01	285.9	227.3	245828	195442	823.7	92783	66560	49.6	39.5	64	43	22.2	28.1	E	E	61	55	93	87	12.9	8.1	26.39	14.74	5	910	400/3/50	6	85.1	4"	4"	6350	1450	1240	6100	1150	550	1200	1190	6650	750	1100	1250	869
	BC/BD-591BB1-B01	310.9	251.2	267324	215992	900.9	116273	83890	53.9	43.6	28	19	26.3	32.2	E	D	58	53	91	86	11.8	7.8	25.00	14.43	5	910	400/3/50	6	94.6	4"	4"	9100	1450	1240	8850	1150	550	1750	1190	9400	750	1100	1250	990
	BC/BD-591BC1-B01	353.8	277.8	304211	238864	1201.2	110400	78774	61.4	48.2	25	16	29.2	35.2	E	D	59	54	92	86	12.1	7.9	25.33	14.53	5	910	400/3/50	6	124.1	4"	4"	9100	1450	1240	8850	1150	550	1750	1190	9400	750	1100	1250	1070
	BC/BD-591CB1-B01	257.9	206.2	221753	177299	586.4	94486	67695	44.8	35.8	39	26	20.1	25.5	E	E	61	55	93	87	12.8	8.1	26.30	14.73	5	910	400/3/50	6	100.1	3"	3"	6350	1450	1240	6100	1150	550	1200	1190	6650	750	1100	1250	827
	BC/BD-591CC1-B01	281.4	221.0	241959	190025	781.9	85028	61274	48.8	38.4	24	16	21.2	27.0	E	E	61	56	94	88	13.3	8.2	26.85	14.83	5	910	400/3/50	6	133.4	4"	4"	6350	1450	1240	6100	1150	550	1200	1190	6650	750	1100	1250	888
	BC/BD-591DB1-B01	336.6	265.9	289422	228631	855.2	111722	79904	58.4	46.2	84	55	28.1	33.7	E	D	59	54	91	86	12.0	7.9	25.26	14.50	5	910	400/3/50	6	145.9	3"	3"	9100	1450	1240	8850	1150	550	1750	1190	9400	750	1100	1250	1007
	BC/BD-591DC1-B01	370.2	286.8	318313	246602	1140.2	103841	74450	64.2	49.8	54	34	29.9	35.9	E	D	60	54	92	87	12.4	8.0	25.76	14.62	5	910	400/3/50	6	194.6	4"	4"	9100	1450	1240	8850	1150	550	1750	1190	9400	750	1100	1250	1096
	BC/BD-691AB1-B01	288.6	234.7	248150	201804	741.3	120692	86374	50.1	40.7	21	15	19.1	24.4	E	E	61	55	93	88	15.1	9.6	31.13	17.60	6	910	400/3/50	6	77.8	4"	4"	7550	1450	1240	7300	1150	550	1200	1190	7850	750	1100	1250	968
	BC/BD-691AC1-B01	327.3	260.9	281426	224332	988.4	111339	79872	56.8	45.3	19	12	21.1	26.9	E	E	62	56	94	88	15.5	9.7	31.67	17.69	6	910	400/3/50	6	102.2	4"	4"	7550	1450	1240	7300	1150	550	1200	1190	7850	750	1100	1250	1034
	BC/BD-691BB1-B01	379.3	306.2	326137	263283	1081.1	139528	100668	65.8	53.1	47	32	26.7	32.9	E	D	59	54	92	87	14.2	9.3	30.00	17.31	6	910	400/3/50	6	113.5	4"	4"	10850	1450	1240	10600	1150	550	1750	1190	11150	750	1100	1250	1177
	BC/BD-691BC1-B01	431.2	338.2	370763	290798	1441.4	132481	94528	74.8	58.7	35	23	29.7	36.0	E	D	60	54	93	87	14.5	9.4	30.40	17.43	6	910	400/3/50	6	149.0	5"	5"	10850	1450	1240	10600	1150	550	1750	1190	11150	750	1100	1250	1274
	BC/BD-691CB1-B01	314.2	251.1	270162	215906	703.7	113383	81234	54.5	43.6	64	42	20.4	25.9	E	E	62	56	94	88	15.4	9.7	31.55	17.67	6	910	400/3/50	6	120.1	3"	3"	7550	1450	1240	7300	1150	550	1200	1190	7850	750	1100	1250	981
	BC/BD-691CC1-B01	342.6	268.8	294581	231125	938.2	102034	73529	59.5	46.6	40	26	21.5	27.2	E	E	62	57	95	89	15.9	9.9	32.22	17.79	6	910	400/3/50	6	160.1	4"	4"	7550	1450	1240	7300	1150	550	1200	1190	7850	750	1100	1250	1055
	BC/BD-691DB1-B01	387.5	306.8	333188	263799	1026.2	134066	95884	67.3	53.3	23	15	26.9	32.6	E	D	60	54	92	87	14.4	9.4	30.31	17.40	6	910	400/3/50	6	175.1	4"	4"	10850	1450	1240	10600	1150	550	1750	1190	11150	750	1100	1250	1202
	BC/BD-691DC1-B01	448.5	347.2	385638	298536	1368.2	124609	89340	77.8	60.2	83	53	30.1	36.5	D	D	60	55	93	88	14.9	9.5	30.91	17.54	6	910	400/3/50	6	233.5	5"	5"	10850	1450	1240	10600	1150	550	1750	1190	11150	750	1100	1250	1305

BC-BD Ø910 2,1mm

| HATVE / FIN SPACING / LAMELLENABSTAND / ШАГ РЕБРА | KARYER MODEL | KAPASİTE SU / CAPACITY WATER / LEISTUNG WASSER / МОЩНОСТЬ ВОДА | | | | TOPLAM ALAN / TOTAL SURFACE / GESAMTFLÄCHE / ОБЩАЯ ПЛОЩАДЬ | HAVA TARAFI / AIR SIDE / LUFTSEITE / СТОРОНА ВОЗДУХА | | AKIŞKAN TARAFI / FLUID SIDE / MEDIUMSEITE / СТОРОНА ЖИДКОСТИ | | | | ENERJİ / ENERGY / ENERGIE / ЭНЕРГИЯ | | | | SES / SOUND / SCHALLPEGEL / ЗВУК | | | | FAN BİLGİLERİ / FAN DATA / LÜFTERDATEN / ДАННЫЕ ВЕНТИЛЯТОРА | | | | | | | | BATARYA BİLGİLERİ / COIL DATA / WÄRMETAUSCHERDATEN / ДАННЫЕ БАТАРЕИ | | | | | | | | | | | | | | | | | | | | AĞIRLIK / WEIGHT / GEWICHT / ВЕС |
|---|---|---

BC-BD Ø910 2,1mm

| HATVE / FIN SPACING / LAMELLENABSTAND / ШАГ РЕБРА | KARYER MODEL | KAPASİTE SU / CAPACITY WATER / LEISTUNG WASSER / МОЩНОСТЬ ВОДА | | | | TOPLAM ALAN / TOTAL SURFACE / GESAMTFLÄCHE / ОБЩАЯ ПЛОЩАДЬ | HAVA TARAFI / AIR SIDE / LUFTSEITE / СТОРОНА ВОЗДУХА | | AKIŞKAN TARAFI / FLUID SIDE / MEDIUMSEITE / СТОРОНА ЖИДКОСТИ | | | | ENERJİ / ENERGY / ENERGIE / ЭНЕРГИЯ | | | | SES / SOUND / SCHALLPEGEL / ЗВУК | | | | FAN BİLGİLERİ / FAN DATA / LÜFTERDATEN / ДАННЫЕ ВЕНТИЛЯТОРА | | | | | | | | BATARYA BİLGİLERİ / COIL DATA / WÄRMETAUSCHERDATEN / ДАННЫЕ БАТАРЕИ | | | | | | | | | | | | | | | | | | | | AĞIRLIK / WEIGHT / GEWICHT / ВЕС |
|---|---|---

BC/BD Ø910 2,5mm

HATVE / FIN SPACING / LAMELLENABSTAND / ШАГ РЕБРА	KARYER MODEL	KAPASİTE SU / CAPACITY WATER / LEISTUNG WASSER / МОЩНОСТЬ ВОДА				TOPLAM ALAN / TOTAL SURFACE / GESAMTFLÄCHE / ОБЩАЯ ПЛОЩАДЬ	HAVA TARAFI / AIR SIDE / LUFTSEITE / СТОРОНА ВОЗДУХА		AKIŞKAN TARAFI / FLUID SIDE / MEDIUMSEITE / СТОРОНА ЖИДКОСТИ				ENERJİ / ENERGY / ENERGIE / ЭНЕРГИЯ				SES / SOUND / SCHALLPEGEL / ЗВУК				FAN BİLGİLERİ / FAN DATA / LÜFTERDATEN / ДАННЫЕ ВЕНТИЛЯТОРА								BATARYA BİLGİLERİ / COIL DATA / WÄRMETAUSCHERDATEN / ДАННЫЕ БАТАРЕИ																		AĞIRLIK / GEWICHT / ВЕС
		Tortam / Tambient / Umgebungstemp/ Температура окружающей среды =25°C Giriş su / Inlet water / Wasserein/ Вход воды на входе = 40°C, ΔT=15°C Çıkış su / Outlet water / Wasserausritt/ Выход воды на выходе =35°C				TOPLAM ALAN / TOTAL SURFACE / GESAMTFLÄCHE / ОБЩАЯ ПЛОЩАДЬ	HAVA DEBİSİ / AIR FLOW / LUFTMENGE / РАСХОД ВОЗДУХА		AKIŞKAN DEBİSİ / FLUID FLOW / MEDIUMMENGE / РАСХОД ЖИДКОСТИ		AKIŞKAN TARAFI BASINÇ KAYBI / PRESSURE DROP FLUID SIDE / MEDIUMSEITIGER DRUCKVERLUST / ПАДЕНИЕ ДАВЛЕНИЯ СО СТОРОНЫ ЖИДКОСТИ		ENERJİ VERİMLİLİĞİ ORANI / ENERGY EFFICIENCY RATIO / ENERGIEEFFIZIENZRATE / КОЛЕСО ЭНЕРГОЭФФЕКТИВНОСТИ		ENERJİ VERİMLİLİĞİ SINIFI / ENERGY EFFICIENCY CLASS / ENERGIEEFFIZIENZKLASSE / КОЭФФИЦИЕНТ ЭНЕРГОЭФФЕКТИВНОСТИ		SES BASINÇ SEVİYESİ / SOUND PRESSURE LEVEL / SCHALLDRUCKPEGEL / УРОВЕНЬ ЗВУКОВОГО ДАВЛЕНИЯ		SES SEVİYESİ / SOUND POWER LEVEL / SCHALLLEISTUNGSPEGEL / УРОВЕНЬ ЗВУКОВОЙ МОЩНОСТИ		TOPLAM GİÇ / TOTAL POWER / GESAMTLEISTUNG / ОБЩАЯ МОЩНОСТЬ		TOPLAM AKIM / TOTAL CURRENT / GESAMTSTROMAUFNAHME / ОБЩИЙ ТОК		FAN ADEDİ / NUMBER OF FANS / LÜFTERANZAHL / КОЛИЧЕСТВО ВЕНТИЛЯТОРОВ	FAN ÇAPI / FAN DIAMETER / LÜFTERDURCHMESSER / ДИАМЕТР ВЕНТИЛЯТОРА	MOTOR / МОТОР	KÜTÜP SAYISI / NUMBER OF POLES / POLANZAHL / КОЛИЧЕСТВО ПОЛЮСОВ	İÇ HACİM / INTERNAL VOLUME / INNENVOLUMEN/ВНУТРЕННИЙ ОБЪЕМ	BAĞLANTILAR / CONNECTIONS / ANSCHLÜSSE / СОЕДИНЕНИЯ		BOYUTLAR / DIMENSIONS / ABMESSUNGEN / ГАБАРИТНЫЕ РАЗМЕРЫ												AĞIRLIK / GEWICHT / ВЕС
		kW		kcal/h			m³/h		m³/h		kPa						dB(A) 10m		dB		kW		A																					
		Δ	Y	Δ	Y	m²	Δ	Y	Δ	Y	Δ	Y	Δ	Y	Δ	Y	Δ	Y	Δ	Y	Δ	Y	Δ	Y	PCS	mm	V/Ph/Hz		dm³	"		A	B	C	E	F	G	H	I	K	L	M	N	kg
2,5 mm	BC/BD-191AB5-B01	45.2	37.1	38865	31900	104.3	20689	14828	7.9	6.4	55	39	18.1	23.2	E	E	53	48	85	80	2.5	1.6	5.16	2.93	1	910	400/3/50	6	12.4	1 1/4"	1 1/4"	1550	1450	1240	1300	1150	550	1200	1190	1850	750	1100	1250	197
	BC/BD-191AC5-B01	53.2	42.7	45743	36715	139.2	19153	13707	9.2	7.4	73	49	20.5	26.7	E	E	54	49	86	80	2.6	1.6	5.25	2.95	1	910	400/3/50	6	16.7	1 1/2"	1 1/2"	1550	1450	1240	1300	1150	550	1200	1190	1850	750	1100	1250	209
	BC/BD-191BB5-B01	57.7	47.1	49613	40498	152.3	23656	17135	10.0	8.2	48	33	25.1	31.4	E	D	52	47	84	78	2.3	1.5	4.98	2.88	1	910	400/3/50	6	18.9	1 1/2"	1 1/2"	2100	1450	1240	1850	1150	550	1750	1190	2400	750	1100	1250	230
	BC/BD-191BC5-B01	68.2	54.2	58641	46603	203.1	22540	16150	11.8	9.4	77	51	28.4	33.9	E	D	53	47	84	79	2.4	1.6	5.04	2.90	1	910	400/3/50	6	24.8	2"	2"	2100	1450	1240	1850	1150	550	1750	1190	2400	750	1100	1250	247
	BC/BD-291AB5-B01	90.5	74.3	77816	63886	208.9	41377	29656	15.7	12.9	45	31	18.1	23.2	E	E	56	51	88	83	5.0	3.2	10.31	5.85	2	910	400/3/50	6	25.9	2"	2"	2750	1450	1240	2500	1150	550	1200	1190	3050	750	1100	1250	347
	BC/BD-291AC5-B01	104.4	83.9	89767	72141	278.6	38305	27415	18.1	14.6	33	22	20.5	26.2	E	E	57	51	89	83	5.1	3.2	10.49	5.89	2	910	400/3/50	6	34.1	2 1/2"	2 1/2"	2750	1450	1240	2500	1150	550	1200	1190	3050	750	1100	1250	369
	BC/BD-291BB5-B01	115.2	94.1	99054	80911	304.7	47311	34270	20.0	16.3	40	28	24.5	30.4	E	D	55	50	87	81	4.7	3.1	9.96	5.76	2	910	400/3/50	6	37.8	2 1/2"	2 1/2"	3850	1450	1240	3600	1150	550	1750	1190	4150	750	1100	1250	414
	BC/BD-291BC5-B01	136.2	108.3	117110	93121	406.3	45079	32300	23.6	18.8	72	48	28.4	34.9	E	D	55	50	87	82	4.8	3.1	10.08	5.80	2	910	400/3/50	6	49.7	2 1/2"	2 1/2"	3850	1450	1240	3600	1150	550	1750	1190	4150	750	1100	1250	445
	BC/BD-391AB5-B01	137.0	112.4	117798	96646	313.4	62066	44484	23.8	19.5	55	39	18.3	23.4	E	E	58	53	90	85	7.5	4.8	15.47	8.77	3	910	400/3/50	6	38.9	2 1/2"	2 1/2"	3950	1450	1240	3700	1150	550	1200	1190	4250	750	1100	1250	496
	BC/BD-391AC5-B01	152.0	122.3	130696	105158	417.9	57458	41122	26.4	21.2	19	13	19.7	25.5	E	E	59	53	91	85	7.7	4.8	15.74	8.83	3	910	400/3/50	6	51.1	2 1/2"	2 1/2"	3950	1450	1240	3700	1150	550	1200	1190	4250	750	1100	1250	529
	BC/BD-391BB5-B01	172.7	141.1	148494	121323	457.0	70967	51405	30.0	24.5	44	30	24.7	30.7	E	D	57	51	89	83	7.0	4.6	14.93	8.64	3	910	400/3/50	6	56.7	2 1/2"	2 1/2"	5600	1450	1240	5350	1150	550	1750	1190	5900	750	1100	1250	598
	BC/BD-391BC5-B01	200.2	159.3	172140	136973	609.4	67619	48450	34.7	27.6	35	23	27.8	33.9	E	D	57	52	89	84	7.2	4.7	15.12	8.69	3	910	400/3/50	6	74.5	3"	3"	5600	1450	1240	5350	1150	550	1750	1190	5900	750	1100	1250	643
	BC/BD-491AB5-B01	180.7	148.3	155373	127514	417.9	82754	59312	31.4	25.7	40	28	18.3	23.2	E	E	59	54	91	86	9.9	6.4	20.62	11.70	4	910	400/3/50	6	51.9	3"	3"	5150	1450	1240	4900	1150	550	1200	1190	5450	750	1100	1250	646
	BC/BD-491AC5-B01	208.6	167.7	179363	144195	557.2	76610	54829	36.2	29.1	35	23	20.5	25.8	E	E	60	54	92	86	10.2	6.5	20.98	11.78	4	910	400/3/50	6	68.1	3"	3"	5150	1450	1240	4900	1150	550	1200	1190	5450	750	1100	1250	689
	BC/BD-491BB5-B01	220.8	180.7	189853	155373	609.4	94622	68541	38.3	31.4	13	9	23.5	29.1	E	E	57	52	90	84	9.4	6.2	19.91	11.51	4	910	400/3/50	6	75.7	4"	4"	7350	1450	1240	7100	1150	550	1750	1190	7650	750	1100	1250	785
	BC/BD-491BC5-B01	272.2	216.4	234048	186069	812.5	90158	64600	47.2	37.6	68	45	28.4	34.3	E	D	58	53	90	85	9.6	6.3	20.16	11.59	4	910	400/3/50	6	99.3	4"	4"	7350	1450	1240	7100	1150	550	1750	1190	7650	750	1100	1250	841
	BC/BD-591AB5-B01	213.5	175.6	183576	150988	522.3	103443	74140	37.1	30.5	11	8	17.2	22.0	E	E	60	54	92	87	12.4	8.0	25.78	14.62	5	910	400/3/50	6	64.9	4"	4"	6350	1450	1240	6100	1150	550	1200	1190	6650	750	1100	1250	800
	BC/BD-591AC5-B01	265.4	213.2	228202	183318	696.4	95763	68536	46.1	37.0	56	38	20.7	26.3	E	E	61	55	93	87	12.8	8.1	26.22	14.72	5	910	400/3/50	6	85.1	4"	4"	6350	1450	1240	6100	1150	550	1200	1190	6650	750	1100	1250	848
	BC/BD-591BB5-B01	282.9	231.4	243249	198967	761.7	118278	85676	49.1	40.2	24	17	24.2	30.1	E	D	58	53	91	85	11.7	7.7	24.89	14.39	5	910	400/3/50	6	94.6	4"	4"	9100	1450	1240	8850	1150	550	1750	1190	9400	750	1100	1250	967
	BC/BD-591BC5-B01	328.3	261.4	282285	224762	1015.7	112698	80750	57.0	45.4	22	14	27.4	33.5	E	D	59	53	91	86	12.0	7.8	25.20	14.49	5	910	400/3/50	6	124.1	4"	4"	9100	1450	1240	8850	1150	550	1750	1190	9400	750	1100	1250	1040
	BC/BD-591CB5-B01	237.3	191.3	204040	164487	496.8	97421	69625	41.2	33.2	34	23	18.7	23.6	E	E	60	55	93	87	12.7	8.1	26.13	14.71	5	910	400/3/50	6	100.1	3"	3"	6350	1450	1240	6100	1150	550	1200	1190	6650	750	1100	1250	812
	BC/BD-591CC5-B01	267.0	211.4	229577	181770	662.4	89113	63905	46.3	36.7	22	14	20.4	25.8	E	E	61	55	93	88	13.1	8.2	26.61	14.78	5	910	400/3/50	6	133.4	4"	4"	6350	1450	1240	6100	1150	550	1200	1190	6650	750	1100	1250	869
	BC/BD-591DB5-B01	309.6	247.7	266206	212982	724.5	113946	81840	53.7	43.0	72	48	26.0	31.8	E	D	59	53	91	86	11.9	7.8	25.13	14.47	5	910	400/3/50	6	145.9	3"	3"	9100	1450	1240	8850	1150	550	1750	1190	9400	750	1100	1250	985
	BC/BD-591DC5-B01	349.6	273.4	300600	235080	966.0	107045	76538	60.7	47.4	49	31	28.7	34.6	E	D	59	54	92	86	12.2	7.9	25.55	14.57	5	910	400/3/50	6	194.6	4"	4"	9100	1450	1240	8850	1150	550	1750	1190	9400	750	1100	1250	1067
	BC/BD-691AB5-B01	262.6	215.8	225794	185553	626.8	124132	88968	45.6	37.5	18	13	17.6	22.5	E	E	61	55	93	88	14.9	9.6	30.93	17.54	6	910	400/3/50	6	77.8	4"	4"	7550	1450	1240	7300	1150	550	1200	1190	7850	750	1100	1250	949
	BC/BD-691AC5-B01	303.6	244.4	261047	210145	835.7	114916	82244	52.7	42.4	16	11	19.8	25.2	E	E	61	56	94	88	15.3	9.7	31.47	17.66	6	910	400/3/50	6	102.2	4"	4"	7550	1450	1240	7300	1150	550	1200	1190	7850	750	1100	1250	1009
	BC/BD-691BB5-B01	345.2	282.1	296817	242561	914.1	141933	102811	59.9	49.0	40	28	24.5	30.3	E	D	59	54	92	86	14.1	9.3	29.86	17.27	6	910	400/3/50	6	113.5	4"	4"	10850	1450	1240	10600	1150	550	1750	1190	11150	750	1100	1250	1149
	BC/BD-691BC5-B01	400.2	318.4	344108	273773	1218.8	135237	96901	69.4	55.3	31	21	27.8	33.9	E	D	60	54	92	87	14.4	9.4	30.24	17.38	6	910	400/3/50	6	149.0	5"	5"	10850	1450	1240	10600	1150	550	1750	1190	11150	750	1100	1250	1237
	BC/BD-691CB5-B01	289.2	233.0	248666	200343	596.2	116905	83550	50.2	40.4	55	37	19.0	24.0	E	E	61	56	94	88	15.2	9.7	31.35	17.65	6	910	400/3/50	6	120.1	3"	3"	7550	1450	1240	7300	1150	550	1200	1190	7850	750	1100	1250	964
	BC/BD-691CC5-B01	325.1	257.2	279534	221151	794.9	106935	76687	56.4	44.6	36	24	20.7	26.2	E	E	62	56	94	89	15.7	9.8	31.93	17.73	6	910	400/3/50	6	160.1	4"	4"	7550	1450	1240	7300	1150	550	1200	1190	7850	750	1100	1250	1032
	BC/BD-691DB5-B01	356.2	285.7	306275	245656	869.4	136735	98208	61.8	49.6	19	13	24.9	30.4	E	D	59	54	92	87	14.3	9.4	30.16	17.36	6	910	400/3/50	6	175.1	4"	4"	10850	1450	1240	10600	1150	550	1750	1190	11150	750	1100	1250	1176
	BC/BD-691DC5-B01	423.7	331.1	364314	284693	1159.2	128454	91845	73.5	57.4	75	48	28.8	34.9	E	D	60	55	93	87	14.7	9.5	30.66	17.49	6	910	400/3/50	6	233.5	5"	5"	10850	1450	1240	10600	1150	550	1750	1190	11150	750	1100	1250	1270

BC/BD Ø910 2,5mm

HATVE / FIN SPACING / LAMELLENABSTAND / ШАГ РЕБРА	KARYER MODEL	KAPASİTE SU / CAPACITY WATER / LEISTUNG WASSER / МОЩНОСТЬ ВОДА				TOPLAM ALAN / TOTAL SURFACE / GESAMTFLÄCHE / ОБЩАЯ ПЛОЩАДЬ	HAVA TARAFI / AIR SIDE / LUFTSEITE / СТОРОНА ВОЗДУХА		AKIŞKAN TARAFI / FLUID SIDE / MEDIUMSEITE / СТОРОНА ЖИДКОСТИ				ENERJİ / ENERGY / ENERGIE / ЭНЕРГИЯ				SES / SOUND / SCHALLPEGEL / ЗВУК				FAN BİLGİLERİ / FAN DATA / LÜFTERDATEN / ДАННЫЕ ВЕНТИЛЯТОРА								BATARYA BİLGİLERİ / COIL DATA / WÄRMETAUSCHERDATEN / ДАННЫЕ БАТАРЕИ																				AĞIRLIK / WEIGHT / GEWICHT / ВЕС
		Tortam / Tambient / Umgebungstemp/ Температура окружающей среды =25°C ΔT=15°C Su / Water/ Wasser / Вода, Tgriş su / Tiniel, water / Wasserehritstemp. / Т воды на входе = 40°C, Tçıkış, su / Toutlet, water / Wasserausritstemp. / Т воды на выходе =35°C					HAVA DEBİSİ / AIR FLOW / LUFTMENGE / РАСХОД ВОЗДУХА		AKIŞKAN DEBİSİ / FLUID FLOW / MEDIUMMENGE / РАСХОД ЖИДКОСТИ		AKIŞKAN TARAFI BASINÇ KAYBI / PRESSURE DROP FLUID SIDE / MEDIUMSEITIGER DRUCKVERLUST / ПАДЕНИЕ ДАВЛЕНИЯ СО СТОРОНЫ ЖИДКОСТИ		ENERJİ VERİMLİLİĞİ ORANI / ENERGY EFFICIENCY RATIO / ENERGIEEFFIZIENZRATE / КОЛЕСО ЭНЕРГОЭФФЕКТИВНОСТИ		ENERJİ VERİMLİLİĞİ SINIFI / ENERGY EFFICIENCY CLASS / ENERGIEEFFIZIENZKLASSE / КОЭФФИЦИЕНТ ЭНЕРГОЭФФЕКТИВНОСТИ		SES BASINÇ SEVİYESİ / SOUND PRESSURE LEVEL / SCHALLDRUCKPEGEL / УРОВЕНЬ ЗВУКОВОГО ДАВЛЕНИЯ		SES SEVİYESİ / SOUND POWER LEVEL / SCHALLEISTUNGSPEGEL / УРОВЕНЬ ЗВУКОВОЙ МОЩНОСТИ		TOPLAM GİÇ / TOTAL POWER / GESAMTLEISTUNG / ОБЩАЯ МОЩНОСТЬ		TOPLAM AKIM / TOTAL CURRENT / GESAMTSTROMAUFNAHME / ОБЩИЙ ТОК		FAN ADEDİ / NUMBER OF FANS / LÜFTERANZAHL / КОЛИЧЕСТВО ВЕНТИЛЯТОРОВ	FAN ÇAPI / FAN DIAMETER / LÜFTERDURCHMESSER / ДИАМЕТР ВЕНТИЛЯТОРА	MOTOR / МОТОР	KÜTÜP SAYISI / NUMBER OF POLES / POLANZAHL / КОЛИЧЕСТВО ПОЛЮСОВ	İÇ HACİM / INTERNAL VOLUME / INNENVOLUMEN/ВНУТРЕННИЙ ОБЪЕМ	BAĞLANTILAR / CONNECTIONS / ANSCHLÜSSE / СОЕДИНЕНИЯ		BOYUTLAR / DIMENSIONS / ABMESSUNGEN / ГАБАРИТНЫЕ РАЗМЕРЫ													
																																	A	B	C	E	F	G	H	I	K	L	M	N	
		kW		kcal/h			m³/h		m³/h		kPa						dB(A) 10m		dB		kW		A																							
		Δ	Y	Δ	Y	m²	Δ	Y	Δ	Y	Δ	Y	Δ	Y	Δ	Y	Δ	Y	Δ	Y	Δ	Y	Δ	Y	PCS	mm	V/Ph/Hz		dm³	"		mm														kg
2,5 mm	BC/BD-791AB5-B01	311.8	256.1	268098	220205	731.3	144820	103796	54.1	44.4	28	19	17.9	23.1	E	E	61	56	94	88	17.4	11.1	36.09	20.47	7	910	400/3/50	6	90.8	4"	4"	8750	1450	1240	8500	1150	550	1200	1190	9050	750	1100	1250	1098
	BC/BD-791AC5-B01	360.2	289.7	309714	249096	975.0	134068	95951	62.5	50.3	25	17	20.1	25.6	E	E	62	56	94	89	17.9	11.3	36.71	20.61	7	910	400/3/50	6	119.2	4"	4"	8750	1450	1240	8500	1150	550	1200	1190	9050	750	1100	1250	1169
	BC/BD-791CB5-B01	319.2	257.7	274461	221581	695.5	136390	97475	55.4	44.7	14	9	17.9	22.8	E	E	61	56	94	89	17.8	11.3	36.57	20.59	7	910	400/3/50	6	140.1	4"	4"	8750	1450	1240	8500	1150	550	1200	1190	9050	750	1100	1250	1120
	BC/BD-791CC5-B01	383.3	303.0	329577	260532	927.4	124758	89468	66.5	52.6	56	37	20.9	26.6	E	E	62	56	95	89	18.3	11.4	37.25	20.69	7	910	400/3/50	6	186.8	4"	4"	8750	1450	1240	8500	1150	550	1200	1190	9050	750	1100	1250	1195
	BC/BD-891AB5-B01	361.2	296.5	310574	254943	835.7	165509	118624	62.7	51.4	40	28	18.2	23.3	E	E	61	56	94	89	19.9	12.7	41.24	23.39	8	910	400/3/50	6	103.8	4"	4"	9950	1450	1240	9700	1150	550	1200	1190	10250	750	1100	1250	1247
	BC/BD-891AC5-B01	417.0	335.2	358553	288218	1114.3	153221	109658	72.4	58.2	31	21	20.3	26.0	E	E	62	57	95	89	20.5	12.9	41.95	23.55	8	910	400/3/50	6	136.2	5"	5"	9950	1450	1240	9700	1150	550	1200	1190	10250	750	1100	1250	1328
	BC/BD-891CB5-B01	370.8	299.2	318829	257264	794.9	155874	111401	64.3	51.9	20	13	18.3	23.2	E	E	62	56	95	89	20.3	12.9	41.80	23.53	8	910	400/3/50	6	160.1	4"	4"	9950	1450	1240	9700	1150	550	1200	1190	10250	750	1100	1250	1272
	BC/BD-891CC5-B01	441.5	348.9	379619	299998	1059.8	142580	102249	76.6	60.6	74	49	21.0	26.6	E	E	63	57	95	90	21.0	13.1	42.57	23.64	8	910	400/3/50	6	213.5	5"	5"	9950	1450	1240	9700	1150	550	1200	1190	10250	750	1100	1250	1358
	BC/BD-991AB5-B01	410.6	336.9	353050	289680	940.2	186197	133452	71.2	58.5	56	39	18.3	23.6	E	E	62	56	95	89	22.4	14.3	46.40	26.31	9	910	400/3/50	6	116.7	4"	4"	11150	1450	1240	10900	1150	550	1200	1190	11450	750	1100	1250	1396
	BC/BD-991AC5-B01	473.8	380.6	407392	327255	1253.6	172373	123365	82.2	66.1	43	29	20.6	26.2	E	E	63	57	95	90	23.0	14.5	47.20	26.49	9	910	400/3/50	6	153.2	5"	5"	11150	1450	1240	10900	1150	550	1200	1190	11450	750	1100	1250	1487
	BC/BD-991CB5-B01	422.5	340.8	363282	293033	894.2	175358	125326	73.3	59.2	27	18	18.4	23.5	E	E	62	57	95	90	22.9	14.5	47.02	26.47	9	910	400/3/50	6	180.1	4"	4"	11150	1450	1240	10900	1150	550	1200	1190	11450	750	1100	1250	1424
	BC/BD-991CC5-B01	475.7	376.8	409026	323988	1192.3	160403	115030	82.6	65.4	18	12	20.2	25.6	E	E	63	57	96	90	23.6	14.7	47.89	26.59	9	910	400/3/50	6	240.2	5"	5"	11150	1450	1240	10900	1150	550	1200	1190	11450	750	1100	1250	1526
	BC/BD-2x191AB5-B01	90.6	74.4	77902	63972	208.9	41377	29656	15.7	12.9	51	36	18.1	23.3	E	E	56	51	88	83	5.0	3.2	10.31	5.85	2	910	400/3/50	6	25.9	2"	2"	1550	1450	2360	1300	1150	550	1200	2310	1850	750	1100	1250	345
	BC/BD-2x191AC5-B01	106.4	85.4	91487	73430	278.4	38305	27415	18.5	14.8	69	47	20.9	26.7	E	E	57	51	89	83	5.1	3.2	10.49	5.89	2	910	400/3/50	6	33.4	2 1/2"	2 1/2"	1550	1450	2360	1300	1150	550	1200	2310	1850	750	1100	1250	367
	BC/BD-2x191BB5-B01	115.4	94.3	99226	81083	304.7	47311	34270	20.0	16.4	43	30	24.6	30.4	E	D	55	50	87	81	4.7	3.1	9.96	5.76	2	910	400/3/50	6	37.8	2 1/2"	2 1/2"	2100	1450	2360	1850	1150	550	1750	2310	2400	750	1100	1250	405
	BC/BD-2x191BC5-B01	133.7	106.3	114961	91401	406.1	45079	32300	23.2	18.5	38	25	27.9	34.3	E	D	55	50	87	82	4.8	3.1	10.08	5.80	2	910	400/3/50	6	49.2	2 1/2"	2 1/2"	2100	1450	2360	1850	1150	550	1750	2310	2400	750	1100	1250	437
	BC/BD-2x291AB5-B01	180.9	148.5	155545	127686	417.9	82754	59312	31.4	25.8	43	30	18.3	23.2	E	E	59	54	91	86	9.9	6.4	20.62	11.70	4	910	400/3/50	6	51.9	3"	3"	2750	1450	2360	2500	1150	550	1200	2310	3050	750	1100	1250	615
	BC/BD-2x291AC5-B01	208.9	167.9	179621	144367	557.2	76610	54829	36.3	29.1	38	25	20.5	25.8	E	E	60	54	92	86	10.2	6.5	20.98	11.78	4	910	400/3/50	6	68.1	3"	3"	2750	1450	2360	2500	1150	550	1200	2310	3050	750	1100	1250	658
	BC/BD-2x291BB5-B01	230.4	188.3	198107	161908	609.4	94622	68541	40.0	32.7	45	32	24.5	30.4	E	D	58	52	90	84	9.4	6.2	19.91	11.51	4	910	400/3/50	6	75.7	3"	3"	3850	1450	2360	3600	1150	550	1750	2310	4150	750	1100	1250	735
	BC/BD-2x291BC5-B01	272.4	216.5	234220	186155	812.5	90158	64600	47.3	37.6	71	47	28.4	34.4	E	D	58	53	90	85	9.6	6.3	20.16	11.59	4	910	400/3/50	6	99.3	4"	4"	3850	1450	2360	3600	1150	550	1750	2310	4150	750	1100	1250	797
	BC/BD-2x391AB5-B01	274.0	224.9	235596	193378	626.8	124132	88968	47.6	39.0	63	44	18.4	23.4	E	E	61	56	93	88	14.9	9.6	30.93	17.54	6	910	400/3/50	6	77.8	3"	3"	3950	1450	2360	3700	1150	550	1200	2310	4250	750	1100	1250	884
	BC/BD-2x391AC5-B01	304.0	244.6	261391	210317	835.7	114916	82244	52.7	42.5	18	12	19.9	25.2	E	E	62	56	94	88	15.3	9.7	31.47	17.66	6	910	400/3/50	6	102.2	4"	4"	3950	1450	2360	3700	1150	550	1200	2310	4250	750	1100	1250	950
	BC/BD-2x391BB5-B01	345.4	282.3	296989	242733	914.1	141933	102811	59.9	49.0	42	29	24.5	30.4	E	D	60	54	92	86	14.1	9.3	29.86	17.27	6	910	400/3/50	6	113.5	4"	4"	5600	1450	2360	5350	1150	550	1750	2310	5900	750	1100	1250	1068
	BC/BD-2x391BC5-B01	400.4	318.6	344280	273945	1218.8	135237	96901	69.5	55.3	32	21	27.8	33.9	E	D	60	55	92	87	14.4	9.4	30.24	17.38	6	910	400/3/50	6	149.0	5"	5"	5600	1450	2360	5350	1150	550	1750	2310	5900	750	1100	1250	1159
	BC/BD-2x491AB5-B01	361.4	296.7	310746	255115	835.7	165509	118624	62.7	51.5	42	30	18.2	23.4	E	E	62	56	94	89	19.9	12.7	41.24	23.39	8	910	400/3/50	6	103.8	4"	4"	5150	1450	2360	4900	1150	550	1200	2310	5450	750	1100	1250	1157
	BC/BD-2x491AC5-B01	417.3	335.4	358811	288390	1114.3	153221	109658	72.4	58.2	32	22	20.4	26.0	E	E	63	57	95	89	20.5	12.9	41.95	23.55	8	910	400/3/50	6	136.2	5"	5"	5150	1450	2360	4900	1150	550	1200	2310	5450	750	1100	1250	1240
	BC/BD-2x491BB5-B01	441.6	361.3	379705	310660	1218.8	189245	137081	76.6	62.7	15	10	23.6	29.1	E	E	60	55	93	87	18.7	12.4	39.82	23.02	8	910	400/3/50	6	151.3	5"	5"	7350	1450	2360	7100	1150	550	1750	2310	7650	750	1100	1250	1406
	BC/BD-2x491BC5-B01	544.5	432.8	468183	372139	1625.0	180316	129201	94.5	75.1	71	47	28.4	34.6	E	D	61	55	93	88	19.2	12.5	40.32	23.18	8	910	400/3/50	6	198.6	5"	5"	7350	1450	2360	7100	1150	550	1750	2310	7650	750	1100	1250	1518
	BC/BD-2x591AB5-B01	427.0	351.2	367152	301976	1044.7	206886	148280	74.1	61.0	13	9	17.2	22.1	E	E	63	57	95	90	24.8	15.9	51.55	29.24	10	910	400/3/50	6	129.7	5"	5"	6350	1450	2360	6100	1150	550	1200	2310	6750	750	1100	1250	1434
	BC/BD-2x591AC5-B01	530.9	426.3	456489	366550	1392.9	191526	137073	92.1	74.0	59	40	20.7	26.5	E	E	63	58	96	90	25.6	16.1	52.44	29.43	10	910	400/3/50	6	170.3	5"	5"	6350	1450	2360	6100	1150	550	1200	2310	6750	750	1100	1250	1529
	BC/BD-2x591BB5-B01	565.8	462.7	486497	397848	1523.5	236556	171351	98.2	80.3	27	19	24.2	29.9	E	E	61	56	94	88	23.4	15.5	49.77	28.78	10	910	400/3/50	6	189.2	5"	5"	9300	1450	2360	8850	1150	550	1750	2310	9700	750	1100	1250	1735
	BC/BD-2x591BC5-B01	656.5	522.8	564485	449524	2031.3	225395	161501	113.9	90.7	21	14	27.4	33.3	E	D	62	56	94	89	24.0	15.7	50.40	28.97	10	910	400/3/50	6	248.3	6"	6"	9300	1450	2360	8850	1150	550	1750	2310	9700	750	1100	1250	1881
	BC/BD-2x591CB5-B01	474.6	382.7	408080	329061	993.6	194842	139251	82.4	66.4	30	20	18.7	23.8	E	E	63	58	96	90	25.4	16.1	52.25	29.41	10	910	400/3/50	6	200.1	5"	5"	9300	1450	2360	8850	1150	550	1750	2310	9700	750	1100	1250	1463
	BC/BD-2x591CC5-B01	534.0	422.8	459155	363540	1324.8	178225	127811	92.7	73.4	25	16	20.4	25.9	E	E	64	58	96	91	26.2	16.3	53.21	29.55	10	910	400/3/50	6	266.9	5"	5"	6350	1450	2360	6100	1150	550	1200	2310	6750	750	1100	1250	1571
	BC/BD-2x591DB5-B01	619.1	495.5	532327	426051	1449.0	227891	163679	107.5	86.0	66	44	26.0	31.8	E	D	62	56	94	89	23.8	15.6	50.26	28.93	10	910	400/3/50	6	291.9	5"	5"	9300	1450	2360	8850	1150	550	1750	2310	9700	750	1100	1250	1777
	BC/BD-2x591DC5-B01	699.2	546.7	601200	470075	1932.0	214089	153075	121.3	94.9	48	31	28.5	34.6	E	D	62	57	95	89	24.5	15.8	51.09	29.14	10	910	400/3/50	6	389.2	6"	6"	9300	1450	2360	8850	1150	550	1750	2310	9700	750	1100	1250	1935
	BC/BD-2x691AB5-B01	525.3	431.6	451674	371107	1253.6	248263	177935	91.2	74.9	21	15	17.6	22.6	E	E	64	58	96	91	29.8	19.1	61.86	35.08	12	910	400/3/50	6	155.7	5"	5"	7750	1450	2360	7300	1150	550	1200	2310	8250	750	1100	1250	1703
	BC/BD-2x691AC5-B01	607.2	488.8	522095	420290	1671.5	229831	164487	105.4	84.8	16	11	19.8	25.2	E	E	64	59	97	91	30.7	19.4	62.93	35.32	12	910	400/3/50	6	204.3	6"	6"	7750	1450	2360	7300	1150	550	1200	2310	8250	750	1100	1250	1823
	BC/BD-2x691BB5-B01	690.4	564.2	593634	485122	1828.2	283867	205622	119.8	97.9	45	31	24.6	30.3	E	D	62	57	95	89	28.1	18.6	59.72	34.53	12	910	400/3/50	6	227.0	5"	5"	11050	1450	2360	10600	1150	550	1750	2310	11550	750	1100	1250	2064

BC/BD Ø910 2,5mm

HATVE / FIN SPACING / LAMELLENABSTAND / ШАГ РЕБРА	KARYER MODEL	KAPASİTE SU / CAPACITY WATER / LEISTUNG WASSER / МОЩНОСТЬ ВОДА				TOPLAM ALAN / TOTAL SURFACE / GESAMTFLÄCHE / ОБЩАЯ ПЛОЩАДЬ	HAVA TARAFI / AIR SIDE / LUFTSEITE / СТОРОНА ВОЗДУХА		AKIŞKAN TARAFI / FLUID SIDE / MEDIUMSEITE / СТОРОНА ЖИДКОСТИ				ENERJİ / ENERGY / ENERGIE / ЭНЕРГИЯ				SES / SOUND / SCHALLPEGEL / ЗВУК				FAN BİLGİLERİ / FAN DATA / LÜFTERDATEN / ДАННЫЕ ВЕНТИЛЯТОРА								BATARYA BİLGİLERİ / COIL DATA / WÄRMETAUSCHERDATEN / ДАННЫЕ БАТАРЕИ																				AĞIRLIK / GEWICHT / ВЕС
		Tortam / Tambient / Umgebungstemp/ Температура окружающей среды =25°C Giriş su / Inlet, water / Wasserein/ Вход воды на входе = 40°C, ΔT=15°C Çıkış su / Outlet, water / Wasserausritt/ Выход воды на выходе =35°C					HAVA DEBİSİ / AIR FLOW / LUFTMENGE / РАСХОД ВОЗДУХА		AKIŞKAN DEBİSİ / FLUID FLOW / MEDIUMMENGE / РАСХОД ЖИДКОСТИ		AKIŞKAN TARAFI BASINÇ KAYBI / PRESSURE DROP FLUID SIDE / MEDIUMSEITIGER DRUCKVERLUST / ПАДЕНИЕ ДАВЛЕНИЯ СО СТОРОНЫ ЖИДКОСТИ		ENERJİ VERİMLİLİĞİ ORANI / ENERGY EFFICIENCY RATIO / ENERGIEEFFIZIENZRATE / КОЛЕСО ЭНЕРГОЭФФЕКТИВНОСТИ		ENERJİ VERİMLİLİĞİ SINIFI / ENERGY EFFICIENCY CLASS / ENERGIEEFFIZIENZKLASSE / КОЭФФИЦИЕНТ ЭНЕРГОЭФФЕКТИВНОСТИ		SES BASINÇ SEVİYESİ / SOUND PRESSURE LEVEL / SCHALLDRUCKPEGEL / УРОВЕНЬ ЗВУКОВОГО ДАВЛЕНИЯ		SES SEVİYESİ / SOUND POWER LEVEL / SCHALLEISTUNGSPEGEL / УРОВЕНЬ ЗВУКОВОЙ МОЩНОСТИ		TOPLAM GİÇ / TOTAL POWER / GESAMTLEISTUNG / ОБЩАЯ МОЩНОСТЬ		TOPLAM AKIM / TOTAL CURRENT / GESAMTSTROMAUFNAHME / ОБЩИЙ ТОК		FAN ADEDİ / NUMBER OF FANS / LÜFTERANZAHL/ КОЛИЧЕСТВО ВЕНТИЛЯТОРОВ	FAN ÇAPI / FAN DIAMETER / LÜFTERDURCHMESSER / ДИАМЕТР ВЕНТИЛЯТОРА	MOTOR / МОТОР	KÜTÜP SAYISI / NUMBER OF POLES / POLANZAHL / КОЛИЧЕСТВО ПОЛЮСОВ	İÇ HACİM / INTERNAL VOLUME / INNENVOLUMEN/ВНУТРЕННИЙ ОБЪЕМ	BAĞLANTILAR / CONNECTIONS / ANSCHLÜSSE / СОЕДИНЕНИЯ		BOYUTLAR / DIMENSIONS / ABMESSUNGEN / ГАБАРИТНЫЕ РАЗМЕРЫ														
		kW		kcal/h			m³/h		m³/h		kPa						dB(A) 10m		dB		kW		A								A	B	C	E	F	G	H	I	K	L	M	N	
		Δ	Y	Δ	Y	m²	Δ	Y	Δ	Y	Δ	Y	Δ	Y	Δ	Y	Δ	Y	Δ	Y	Δ	Y	Δ	Y	PCS	mm	V/Ph/Hz		dm³	"	"	mm												kg
2,5 mm	BC/BD-2x691BC5-B01	800.3	636.8	688130	547546	2437.6	270475	193801	138.9	110.5	35	23	27.9	33.9	E	D	62	57	95	90	28.7	18.8	60.48	34.76	12	910	400/3/50	6	297.9	6"	6"	11050	1450	2360	10600	1150	550	1750	2310	11550	750	1100	1250	2240
	BC/BD-2x691CB5-B01	578.3	466.0	497245	400685	1192.3	233811	167101	100.4	80.9	50	34	19.0	24.1	E	E	64	59	97	91	30.5	19.3	62.70	35.29	12	910	400/3/50	6	240.2	5"	5"	7750	1450	2360	7300	1150	550	1200	2310	8250	750	1100	1250	1738
	BC/BD-2x691CC5-B01	650.2	514.4	559068	442302	1589.8	213870	153373	112.8	89.3	36	23	20.7	26.2	E	E	65	59	97	92	31.4	19.6	63.85	35.46	12	910	400/3/50	6	320.2	6"	6"	7750	1450	2360	7300	1150	550	1200	2310	8250	750	1100	1250	1868
	BC/BD-2x691DB5-B01	712.5	571.4	612636	491313	1738.8	273470	196415	123.6	99.2	18	12	24.9	30.6	E	D	62	57	95	90	28.6	18.7	60.31	34.71	12	910	400/3/50	6	350.3	6"	6"	11050	1450	2360	10600	1150	550	1750	2310	11550	750	1100	1250	2118
	BC/BD-2x691DC5-B01	847.4	662.1	728628	569300	2318.4	256907	183690	147.1	114.9	79	51	28.8	34.8	E	D	63	58	96	90	29.4	19.0	61.31	34.97	12	910	400/3/50	6	467.0	6"	6"	11050	1450	2360	10600	1150	550	1750	2310	11550	750	1100	1250	2306
	BC/BD-2x791AB5-B01	623.7	512.2	536282	440410	1462.5	289640	207591	108.2	88.9	32	22	17.9	23.0	E	E	64	59	97	92	34.8	22.3	72.17	40.93	14	910	400/3/50	6	181.6	5"	5"	8950	1450	2360	8500	1150	550	1200	2310	9450	750	1100	1250	1972
	BC/BD-2x791AC5-B01	720.5	579.5	619515	498277	1950.1	268137	191902	125.0	100.6	24	16	20.1	25.6	E	E	65	60	98	92	35.8	22.6	73.41	41.21	14	910	400/3/50	6	238.4	6"	6"	8950	1450	2360	8500	1150	550	1200	2310	9450	750	1100	1250	2113
	BC/BD-2x791CB5-B01	638.3	515.5	548836	443248	1391.0	272779	194951	110.8	89.5	13	9	17.9	22.9	E	E	65	59	98	92	35.6	22.5	73.14	41.18	14	910	400/3/50	6	280.2	6"	6"	8950	1450	2360	8500	1150	550	1200	2310	9450	750	1100	1250	2016
	BC/BD-2x791CC5-B01	766.5	606.1	659067	521149	1854.7	249515	178935	133.0	105.2	55	36	20.9	26.5	E	E	66	60	98	93	36.7	22.9	74.49	41.37	14	910	400/3/50	6	373.6	6"	6"	8950	1450	2360	8500	1150	550	1200	2310	9450	750	1100	1250	2165
	BC/BD-2x891AB5-B01	722.3	593.0	621062	509885	1671.5	331018	237247	125.4	102.9	46	32	18.2	23.3	E	E	65	60	98	93	39.7	25.5	82.48	46.78	16	910	400/3/50	6	207.5	5"	5"	10150	1450	2360	9700	1150	550	1200	2310	10650	750	1100	1250	2241
	BC/BD-2x891AC5-B01	834.0	670.3	717107	576351	2228.6	306442	219316	144.8	116.3	35	23	20.4	26.0	E	E	66	60	99	93	40.9	25.8	83.90	47.09	16	910	400/3/50	6	272.4	6"	6"	10150	1450	2360	9700	1150	550	1200	2310	10650	750	1100	1250	2402
	BC/BD-2x891CB5-B01	741.5	598.5	637571	514614	1589.8	311748	222801	128.7	103.8	19	13	18.2	23.2	E	E	66	60	99	93	40.7	25.8	83.59	47.06	16	910	400/3/50	6	320.2	6"	6"	10150	1450	2360	9700	1150	550	1200	2310	10650	750	1100	1250	2291
	BC/BD-2x891CC5-B01	883.0	697.8	759239	599996	2119.7	285160	204498	153.2	121.1	79	52	21.1	26.7	E	E	67	61	99	94	41.9	26.1	85.14	47.28	16	910	400/3/50	6	427.0	6"	6"	10150	1450	2360	9700	1150	550	1200	2310	10650	750	1100	1250	2462
	BC/BD-2x991AB5-B01	821.1	673.8	706015	579360	1880.4	372395	266903	142.5	116.9	63	44	18.4	23.5	E	E	66	61	99	94	44.7	28.7	92.79	52.62	18	910	400/3/50	6	233.5	5"	5"	11350	1450	2360	10900	1150	550	1200	2310	11850	750	1100	1250	2510
	BC/BD-2x991AC5-B01	947.5	761.2	814698	654510	2507.2	344747	246731	164.5	132.1	48	32	20.6	26.2	E	E	67	61	100	94	46.0	29.1	94.39	52.98	18	910	400/3/50	6	306.5	6"	6"	11350	1450	2360	10900	1150	550	1200	2310	11850	750	1100	1250	2692
	BC/BD-2x991CB5-B01	844.9	681.6	726479	586067	1788.5	350716	250651	146.6	118.3	26	17	18.5	23.5	E	E	67	61	100	94	45.7	29.0	94.04	52.94	18	910	400/3/50	6	360.3	6"	6"	11350	1450	2360	10900	1150	550	1200	2310	11850	750	1100	1250	2565
	BC/BD-2x991CC5-B01	951.3	753.6	817966	647975	2384.6	320805	230060	165.1	130.8	23	15	20.2	25.6	E	E	67	62	100	95	47.1	29.4	95.78	53.18	18	910	400/3/50	6	480.3	6"	6"	11350	1450	2360	10900	1150	550	1200	2310	11850	750	1100	1250	2769

BE

V Tipi
Kuru Soğutucular

Uygulama
Çevre havası ile proses suyu soğutulmasında kullanılan ürünlerdir. Konstrüksiyonu V tipi olarak üretilen BE serisi Kuru soğutucular özellikle yerden tasarruf sağlar. Fabrikalarda, termik santrallerde, kojenerasyon sistemlerinde yaygın bir şekilde kullanılır. Ürünlerin kapasite aralığı 118 ila 1597 kW arasındadır.

Batarya Özellikleri
Kuru soğutucularda ısının yüksek performansla sistemden uzaklaştırılması doğru teknoloji ile imal edilmiş tasarımlarla gerçekleşir. Ürünlerde bakır boru ve alüminyum fin kullanılmaktadır. Lamel aralıkları 2,1 veya 2,5 mm'dir. Çalışma basıncı standart olarak 10 barg'dir. İstek halinde 16 barg veya farklı değerlerde yapılabilir.

Gövde
V tipi dizaynlarda estetiğin yanı sıra doğru ve sağlam konstrüksiyon çok önemlidir. Ürün şaseleri gerekli mukavemete sahip malzemelerden üretilir. Kabin sacları Ral 9016 elektrostatik toz boyalıdır.

Fan
Emici tip 800 ve 910 mm fan alternatifleri mevcuttur. Ayrıca monofaze ve trifaze fan seçenekleri olduğu gibi yıldız ve delta bağlantı haliyle temin edilecek kapasiteler de kataloğumuz mevcuttur. Koruma sınıfı IP54 `dir. Fanlar ERP 2015`e uyumludur.

Opsiyonlar*
Ürünler müşterilerimizin özel isteklerine göre aşağıdaki opsiyonlarla da sunulmaktadır.
Gold Epoksi veya Hidrofilik Folyo
Spreyleme Sistemi
EC Fan
16 Barg Çalışma Basıncı
Elektrik panosu

**Opsiyon talepleri için Karyer'den onay alınması gerekmektedir.*

V Type
Dry Coolers

Application
Dry Coolers are used in cooling of process water with environmental air. V type structure in dry coolers allows to save space in the application area. The products have a common usage in factories, thermal power plants and cogeneration systems. Product capacities are varying from 118 to 1597kW.

Coil Properties
Dry coolers are designed specifically for highly efficient heat transfer. Products can be provided with 2,1 and 2,5 mm fin spacing. Standard operation pressure is 10 barg. Upon request, 16 barg or different pressures are applicable.

Casework
Besides its aesthetic design, accurate and strong construction is essential in Karyer products. The chassis of the dry cooler is manufactured from durable materials and coated with Ral 9016 electrostatic powder painting.

Fan
There are Ø800 and Ø910 mm diameters with monophase and threephase fan alternatives. Additionally, Delta or Star connections are available for different product capacity options in the catalogue. Fans are sucking type and protection class is IP54. Fans are compatible with ERP 2015 regulation.

Options*
Unit coolers can be provided with below options;
Gold Epoxy or Hydrophilic Fins
Sprinkle system
EC Fan
16barg Operation Pressure
Electrical Panel

**Please contact Karyer for option requests.*

V-Bauform
Trockenkühler

Anwendung
Trockenkühler werden eingesetzt, um das Prozesswasser durch Umgebungsluft zu kühlen. V-Typ-Ausführung bei Trockenkühlern ermöglicht Platzsparung in Anwendungsort. Diese Produkte finden oft in Fabriken, thermischen Kraftwerken und Kogenerationsanlagen Verwendung. Leistungsbereich dieser Produkte ist von 118 bis 1597 kW.

Wärmetauscher-Eigenschaften
Trockenkühler werden speziell für hocheffiziente Wärmeübertragung ausgelegt. Die Produkte werden mit 2,1 und 2,5 mm Lamellenabständen zur Verfügung gestellt. Der Standard-Betriebsdruck beträgt 10 bar. Auf Anfrage sind 16 barg oder unterschiedliche Drücke möglich.

Gehäuse
Neben dem ästhetischen Design, präzise und stabile Konstruktion ist bei Karyer Produkten unerlässlich. Die Gestelle der Trockenkühler werden aus langlebigen Materialien gefertigt und mit Ral 9016 elektrostatisch Pulverbeschichtet.

Lüfter
Die Lüfter haben 800 und 910 mm Durchmesser und einphasige und dreiphasige Motor-Alternativen. Zusätzlich sind die Leistungswerte nach Dreieck- oder Sternschaltungen in unserem Katalog zu finden. Die Lüfter sind saugend, mit ERP 2015 regulierbar und haben die Schutzklasse IP54.

Optionen*
Die Trockenkühler können mit folgenden Optionen zur Verfügung gestellt werden:
Gold Epoxy oder hydrophilische Lamellen
Sprinkleranlage
EC Lüfter
16barg Betriebsdruck
Schaltschrank

**Für Option Anfragen kontaktieren Sie bitte Karyer.*

V-Образные Сухие
Охладители

Применение
Сухие охладители используются для охлаждения технологической воды при помощи окружающего воздуха. V-образная структура в сухих охладителях позволяет экономить пространство в области применения. Сухие охладители имеют широкое применение на заводах, тепловых электростанциях и в когенерационных системах. Мощность варьируется от 118 до 1597 кВт.

Технические характеристики батарей
Сухие охладители разработаны специально для высокоэффективного теплообмена. Они могут иметь варианты шага ребра 2,1 и 2,5 мм. Стандартное рабочее давление – 10 бар изб. По запросу может применяться давление 16 бар изб. или другое.

Корпус
Помимо эстетического дизайна, продукты Karyer отличает точная и прочная конструкция. Корпус сухого охладителя изготавливается из прочных материалов и покрыт Ral 9016 электростатической порошковой краской.

Вентиляторы
Сухие охладители оснащаются монофазными и трехфазными вентиляторами с диаметрами Ø800 и Ø910 мм. Кроме того, доступны соединения «Дельта» или «Звезда» для различных вариантов мощностей из каталога. Вентиляторы всасывающего типа с классом защиты IP54. Совместимы с директивой ERP 2015.

Возможные альтернативы*
Охладители могут иметь следующие альтернативы:
Гидрофильное покрытие или покрытие Голд Эпокси
Оросительная система
EC-вентилятор
Рабочее давление 16 бар изб. (barg)
Электрическая панель

**Свяжитесь с Karyer по вопросу возможных альтернатив.*

Kapasite Aralığı | Capacity Range | Leistungsbereich | Диапазон Мощности

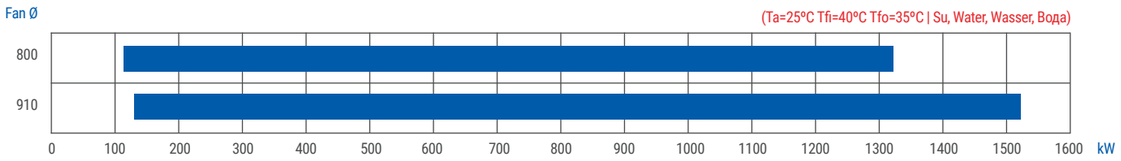

Model Tanımlama | Model Description | Modellbeschreibung | Описание Модели

BE – 2x380AC1-A01C

BE 2x 3 80 AC 1 A 01 C

Model Kodu / Model Code / Modell Code / Код Модели

Fan Sıra Sayısı / Fan Row no. / Reihenanzahl der Lüfter / Количество рядов вентиляторов

Fan Adedi (1 sıra için) / Number of Fans (for 1 row) / Lüfteranzahl (pro Reihe) / Количество вентиляторов (в 1 ряду)

Fan Çapı / Fan Diameter / Lüfterdurchmesser / Диаметр вентилятора (mm) 80=Ø800; 91=Ø910;

Boyut Bilgisi / Dimensional Data / Dimensionale Daten / Размерные данные

Lamel Aralığı / Fin Spacing / Lamellenabstand / Шаг ребра (mm) 1=2,10 ; 5=2,50

Jenerasyon Kodu / Generation Code / Generationscode / Код генерации

Fan Kodu / Fan Data / Lüfterdaten / Данные вентилятора

Nakliye Bilgisi C: Konteynır, T: TIR / Delivery, C: Container, T: Truck / Lieferung, C: Container, T: Truck / Доставка, C: Контейнер, T: Грузовик

BE Ø800 2,1mm

| HATVE / FIN SPACING / LAMELLENABSTAND / ШАГ РЕБРА | KARYER MODEL | KAPASİTE / CAPACITY / LEISTUNG R404A / МОЩНОСТЬ | | | | TOPLAM ALAN / TOTAL SURFACE / GESAMTFLÄCHE / ОБЩАЯ ПЛОЩАДЬ | HAVA TARAFI / AIR SIDE / LUFTSEITE / СТОРОНА ВОЗДУХА | | AKIŞKAN TARAFI / FLUID SIDE / MEDIUMSEITE / СТОРОНА ЖИДКОСТИ | | | | ENERJİ / ENERGY / ENERGIE / ЭНЕРГИЯ | | | | SES / SOUND / SCHALLPEGEL / ЗВУК | | | | FAN BİLGİLERİ / FAN DATA / LÜFTERDATEN / ДАННЫЕ ВЕНТИЛЯТОРА | | | | | | | | BATARYA BİLGİLERİ / COIL DATA / WÄRMETAUSCHERDATEN / ДАННЫЕ БАТАРЕИ | | | | | | | |

BE Ø800 2,5mm

| HATVE / FIN SPACING / LAMELLENABSTAND / ШАГ РЕБРА | KARYER MODEL | KAPASİTE / CAPACITY / LEISTUNG R404A / МОЩНОСТЬ | | | | TOPLAM ALAN / TOTAL SURFACE / GESAMTFLÄCHE / ОБЩАЯ ПЛОЩАДЬ | HAVA TARAFI / AIR SIDE / LUFTSEITE / СТОРОНА ВОЗДУХА | | AKIŞKAN TARAFI / FLUID SIDE / MEDIUMSEITE / СТОРОНА ЖИДКОСТИ | | | | ENERJİ / ENERGY / ENERGIE / ЭНЕРГИЯ | | | | SES / SOUND / SCHALLPEGEL / ЗВУК | | | | FAN BİLGİLERİ / FAN DATA / LÜFTERDATEN / ДАННЫЕ ВЕНТИЛЯТОРА | | | | | | | | BATARYA BİLGİLERİ / COIL DATA / WÄRMETAUSCHERDATEN / ДАННЫЕ БАТАРЕИ | | | | | | | | | | | | | | | | | | |
|---|---|---

BE Ø910 2,1mm

| HATVE / FIN SPACING / LAMELLENABSTAND / ШАГ РЕБРА | KARYER MODEL | KAPASİTE / CAPACITY / LEISTUNG R404A / МОЩНОСТЬ | | | | TOPLAM ALAN / TOTAL SURFACE / GESAMTFLÄCHE / ОБЩАЯ ПЛОЩАДЬ | HAVA TARAFI / AIR SIDE / LUFTSEITE / СТОРОНА ВОЗДУХА | | AKIŞKAN TARAFI / FLUID SIDE / MEDIUMSEITE / СТОРОНА ЖИДКОСТИ | | | | ENERJİ / ENERGY / ENERGIE / ЭНЕРГИЯ | | | | SES / SOUND / SCHALLPEGEL / ЗВУК | | | | FAN BİLGİLERİ / FAN DATA / LÜFTERDATEN / ДАННЫЕ ВЕНТИЛЯТОРА | | | | | | | | BATARYA BİLGİLERİ / COIL DATA / WÄRMETAUSCHERDATEN / ДАННЫЕ БАТАРЕИ | | | | | | | |

BE Ø910 2,5mm

| HATVE / FIN SPACING / LAMELLENABSTAND / ШАГ РЕБРА | KARYER MODEL | KAPASİTE / CAPACITY / LEISTUNG R404A / МОЩНОСТЬ | | | | TOPLAM ALAN / TOTAL SURFACE / GESAMTFLÄCHE / ОБЩАЯ ПЛОЩАДЬ | HAVA TARAFI / AIR SIDE / LUFTSEITE / СТОРОНА ВОЗДУХА | | AKIŞKAN TARAFI / FLUID SIDE / MEDIUMSEITE / СТОРОНА ЖИДКОСТИ | | | | ENERJİ / ENERGY / ENERGIE / ЭНЕРГИЯ | | | | SES / SOUND / SCHALLPEGEL / ЗВУК | | | | FAN BİLGİLERİ / FAN DATA / LÜFTERDATEN / ДАННЫЕ ВЕНТИЛЯТОРА | | | | | | | | BATARYA BİLGİLERİ / COIL DATA / WÄRMETAUSCHERDATEN / ДАННЫЕ БАТАРЕИ | | | | | | | |

Notlar

Notes

Notizen

Заметки

KR-13.134.Rev1-0217

Geliştirme amacı ile katalog değerlerinde haber vermeden değişiklik yapma hakkı tarafımızdan saklı tutulmaktadır.

All rights of changing any technical information are reserved without notice.

Karyer behält sich das Recht vor, ohne Ankündigung die Katalogwerte zu ändern.

Karyer Сохраняет за собой право на изменение технической информации без предварительного уведомления.

BC

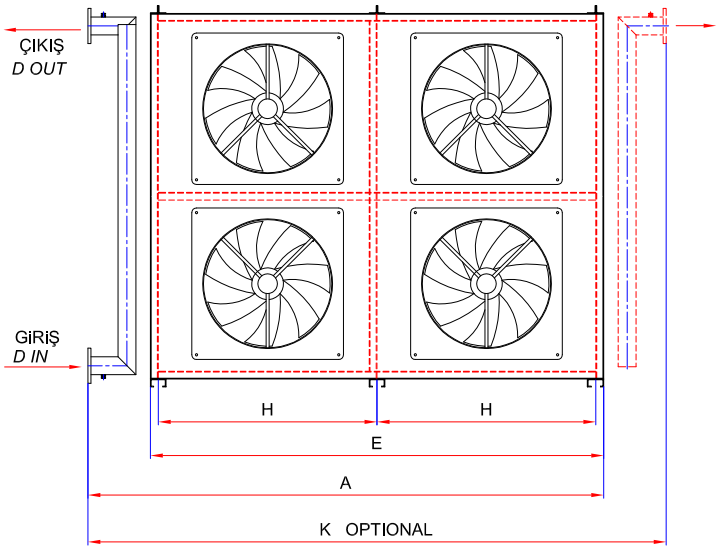
ÇIKIŞ
D OUT
GiRiŞ
D IN
OPSIYONEL ÇIKIŞ
KARŞI TARAFTAN
OPTION OUTLET
OPPOSITE SIDE
H
H
E
A
K OPTIONAL

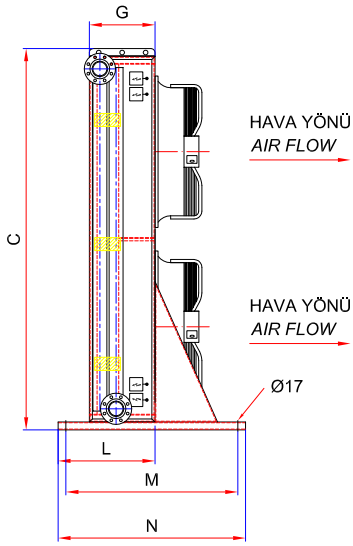
G
C
HAVA YÖNÜ
AIR FLOW
HAVA YÖNÜ
AIR FLOW
Ø17
L
M
N

BD

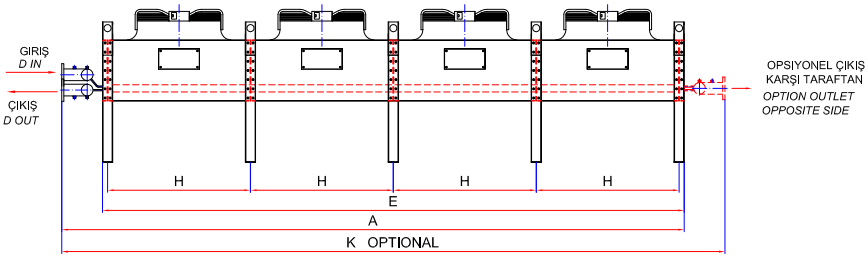
GIRIŞ
D IN
ÇIKIŞ
D OUT
OPSIYONEL ÇIKIŞ
KARŞI TARAFTAN
OPTION OUTLET
OPPOSITE SIDE
H
H
H
H
E
A
K OPTIONAL

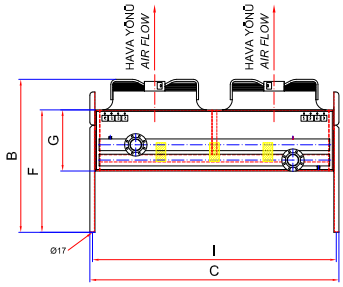
HAVA YÖNÜ
AIR FLOW
HAVA YÖNÜ
AIR FLOW
B
F
G
Ø17
I
C

BE

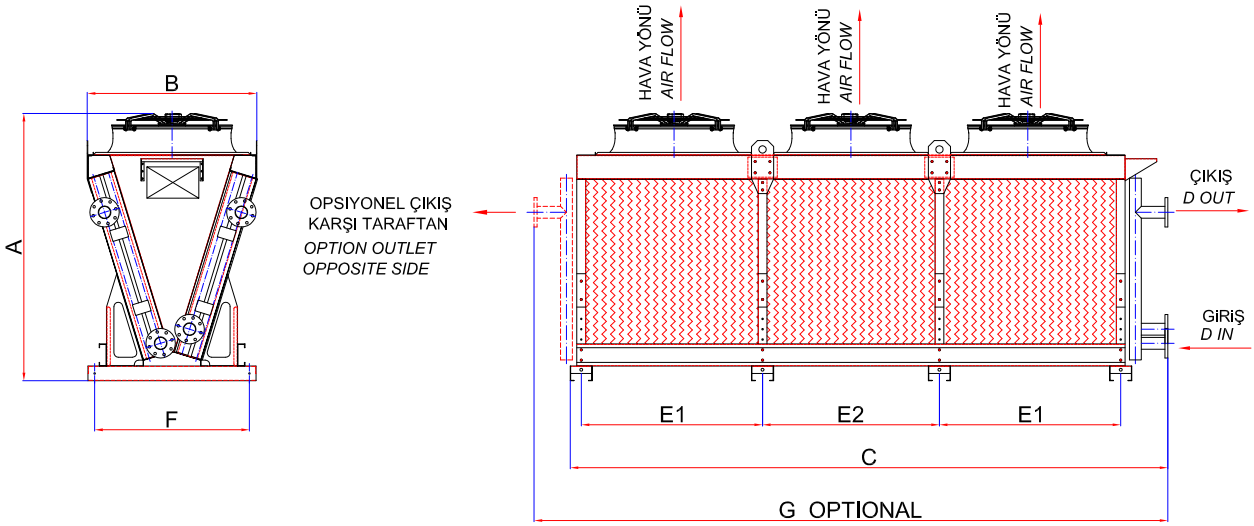
B
A
F
OPSIYONEL ÇIKIŞ
KARŞI TARAFTAN
OPTION OUTLET
OPPOSITE SIDE
HAVA YÖNÜ
AIR FLOW
HAVA YÖNÜ
AIR FLOW
HAVA YÖNÜ
AIR FLOW
ÇIKIŞ
D OUT
GİRİŞ
D IN
E1
E2
E1
C
G OPTIONAL

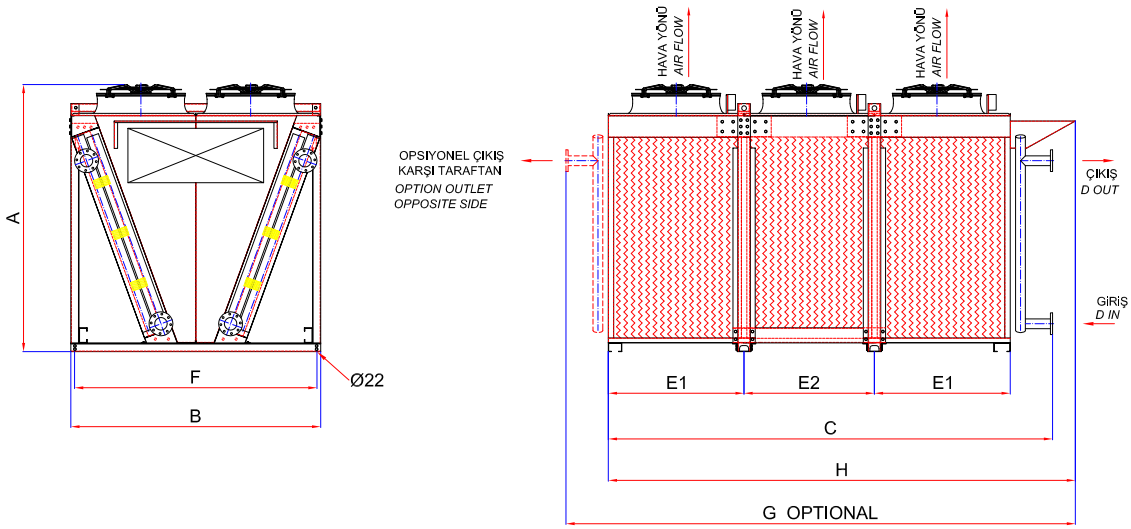
A
F
B
Ø22
OPSIYONEL ÇIKIŞ
KARŞI TARAFTAN
OPTION OUTLET
OPPOSITE SIDE
HAVA YÖNÜ
AIR FLOW
HAVA YÖNÜ
AIR FLOW
HAVA YÖNÜ
AIR FLOW
ÇIKIŞ
D OUT
GİRİŞ
D IN
E1
E2
E1
C
H
G OPTIONAL

KARYER | HEAT EXCHANGERS

Karyer Isı Transfer San. ve Tic. A.Ş.
Topçular Mah. Tikveşli Sokak No.8
34055 Eyüp, İstanbul / Türkiye

T | **+90 212 567 55 09**
F | **+90 212 576 23 45**

www.karyergroup.com
info@karyergroup.com